Machine Translated by Google

sima

(ES) MANUAL DE INSTRUCCIONES ORIGINAL
(GB) ORIGINAL USER GUIDE
(FR) MANUEL ORIGINAL D´UTILISATION
(PO) MANUAL DE INSTRUÇÔES ORIGINAL
(DE) URSPRÜNGLICHES GEBRAUCHSANWEISUNG
(PL) ORYGINALNA INSTRUKCJA OBSŁUGI
(ع) دليل المستعمل الأصلي
(IT) MANUALE D´ISTRUZIONI ORIGINALI
(RUS) Инструкция по эксплуатации (завода изготовителя)

STJÄRNAN 16
STJÄRNAN 16

C/ Albuñol, par.250
Pol. Ind. Juncaril,
18220 ALBOLOTE (Granada) ESPAÑA
Telf: (+34)958 490 410
Fax: (+34) 958 466 645
info@simasa.com
www.simasa.com

Machine Translated by Google

Machine Translated by Google

INDEX

"CE"-DEKLARATION OM ÖVERENSSTÄMMELSE 3

1. ALLMÄN INFORMATION..... 5

2. ALLMÄN BESKRIVNING AV MASKINEN 5
2.1 TRANSPORT..... 6
2.2 PIKTOGRAM..... 6

3. MONTERINGSINSTRUKTIONER. 6 3.1
FÖRSÄLJNINGSVILLKOR 6 3.2
MONTERING AV TILLBEHÖR 7

4. UNDERHÅLL, INSPEKTION OCH KONTROLL..... 7
4.1 BYTA BÄMMEN..... 7

5. KONTROLLER .... 7 5.1 PLATENS
DELAR. 8
5.2 VAL AV INVERSIONSPIVOTER OCH VINKEL..... 8

6. START OCH ANVÄNDNING..... ..... 8 6.1 UTFÖR BÖJNING
MED FIRKANT. ....8 6.2 UTFÖR BÖJNING MED
BIGANORDNINGAR. 9

7. LÖSNING PÅ DE VANLIGASTE PROBLEMEN..... 9

8. TEKNISKA EGENSKAPER..... 10

9. BÖJNINGSKAPACITETER. 10

10. ELEKTRISK ANSLUTNING. 10

11. SÄKERHETSREKOMMENDATIONER 10

12. ELEKTRISKA DIAGRAM..... 12

13. GARANTI..... .... femton

14. RESERVDELAR..... ..... femton

15. MILJÖSKYDD..... .... femton

16. FÖRKLARING OM BULLER..... ..... femton

17. FÖRKLARING OM MEKANISKA VIBRATIONER 15

GARANTIBEVIS..... 18

Machine Translated by Google

1. ALLMÄN INFORMATION.

OBSERVERA: Läs och förstå dessa instruktioner till fullo innan du börjar använda maskinen

SIMA SA uppskattar förtroendet för våra produkter genom att köpa en ELEKTRISK STIRUP BÖCKMASKIN.

Denna handbok innehåller nödvändiga instruktioner för idrifttagning, användning, underhåll och, i förekommande fall, reparation. Aspekter som kan påverka användarnas säkerhet och hälsa under någon av dessa processer anges också. Att följa instruktionerna ovan och använda enligt anvisningarna kommer att resultera i säker service och enkelt underhåll.

Därför är det obligatoriskt att läsa denna manual för alla som kommer att ansvara för användning, underhåll eller reparation av maskinen.

Det rekommenderas att alltid förvara denna handbok på en lättillgänglig plats där maskinen används.

2. ALLMÄN BESKRIVNING AV MASKINEN

Star-16 modell stigbygelbockningsmaskiner är designade och tillverkade för att böja släta och korrugerade stålstänger. Böjningsproceduren utförs kallt med dorn som garanterar böjdiametrar i enlighet med europeiska standarder.

- Maskinens huvudelement är en reducering som är ansvarig för att överföra den nödvändiga energin för att utföra böjning av stålstänger.
- Maskinen drivs av elmotorn som överför rörelsen, genom transmission till bockmekanismen i vilken de olika dornarna är monterade för bockning av stängerna.
  stål.
- Böjningsvinkeln uppnås genom att föra in svängtappen i böjplattan för att bestämma den ungefärliga böjningsvinkeln och flytta gränslägesbrytaren millimeter med hjälp av vinkelregulatorn för att justera vinkeln mer exakt.
- Manöverpanelen är utrustad med mycket enkla och lättplacerade elektriska reglage och armband, identifierade med hjälp av piktogram.
- Den har en pedal för att bekräfta och utföra manövern, vilket förhindrar att de övre extremiteterna fastnar när maskinen är igång.
- Arbetsområdet är skyddat av ett övre skydd som begränsar möjliga olyckor.Detta skydd är utrustat med ett transparent visir som gör det möjligt att observera materialet som ska böjas och böjningselementen och undvika att nå böjningsområdet med de övre extremiteterna.
- Maskinens huvudfunktion är baserad på realiseringen av polygonala byglar.
- Inkluderar avtagbara ben för transport.
- Elpanel enligt CE-standard.
- Maskinens struktur är målad i ugnen med epoxi-polyesterfärg, vilket ger den hög motståndskraft mot ytan och håller strukturen skyddad från korrosion.
- Den elektriska utrustningen överensstämmer med gemenskapens säkerhetsföreskrifter.

All annan användning som kan ges av denna maskin anses vara olämplig och kan bli följden farligt, så det är uttryckligen förbjudet.

Machine Translated by Google

2.1 TRANSPORTER.

Den fabriksförpackade maskinen innehåller en pall som möjliggör enkel transport med gaffeltruckar eller manuella palltruckar. Dess vikt och dimensioner (Se tabellen över tekniska egenskaper i denna handbok) gör det möjligt att använda lätta fordon.

När det är nödvändigt att transportera maskinen eller flytta den över långa sträckor och det görs av fordon, kranar eller andra lyftmedel, dessa måste garantera din säkerhet.

Vid lyft av maskinen med kranar eller hissar ska standardiserade lyftselar användas. Dessa måste väljas med särskild hänsyn till den erforderliga gränsen för arbetsbelastningen, med hänsyn till användningssättet och arten av den last som ska lyftas. Valet blir korrekt. om de följs specificerade användningsriktlinjer. Maskinen har två hål i bordet som ska lyftas. **Fig A**

OBSERVERA: Håll dig borta från de upplyfta lasterna och var särskilt försiktig med eventuella förskjutningar av lasten under transport, undvik all fara, antingen vid lyft- eller förtöjningsuppgifter. För detta är det viktigt att välja rätt lyftsele att använda och att vara särskilt försiktig vid de mest känsliga arbetsmomenten (lyftning, krokning, förtöjning eller lossning).

VIKTIGT: Under transport av maskinen får den aldrig vändas upp och ner eller stöttas på ingen av sidorna ska den bara stödjas på sina fyra ben.

2.2 PIKTOGRAM.

Piktogrammen som ingår i maskinen har följande betydelse:



LÄS MANUALEN

INSTRUKTIONER



ANVÄNDNINGEN AV

HJÄLM, GLASÖGON OCH AKUSTISKT SKYDD



DET ÄR OBLIGATORISKT

ANVÄNDNING AV HANDSKAR



ANVÄNDNING AV SKO ÄR OBLIGATORISK

AV SÄKERHET

3. MONTERINGSINSTRUKTIONER.

3.1 LEVERINGSVILLKOR

När du öppnar förpackningen hittar du maskinen med benen demonterade; en bruksanvisning med motsvarande garanti och en påse som innehåller följande delar:

• Fyra tassar. • Skydd för bockningsplattan. • Regelstöd. • Regel och två stopp. • Stångstöd. • En Ø18-bult, en Ø24-bult, en Ø26-bult och en Ø48-bult. • För att skjuta stängerna har den en Ø25-bult och en Ø36-dorn. • En stigbygel. • En böjande fyrkant

Machine Translated by Google

3.2 MONTERING AV TILLBEHÖR

På grund av transportproblem, levereras maskinen delvis monterad utan montering av användaren: regeln **R, Fig. 2,** stopperna **T, Fig.** 2, benen **P, Fig. 2,** stöden för stavarna **V, Fig. 2** och skyddet för bockningsplattan **Q, fig. 2.**

4. UNDERHÅLL, INSPEKTION OCH KONTROLL.

OBSERVERA: Innan rengöring, reparation eller underhåll, se till att att nätkabeln är urkopplad.

• Trycksatt vatten ska inte användas för att rengöra elektriska kretsar och element.

• Smörj hålen där bultarna sitter och den nedre delen av bulten varje vecka med kalciumfett, på så sätt förhindrar vi att rost fastnar i bultarna.

• Var sjätte månad, kontrollera spänningen på motorremmarna. Den korrekta spänningen är den som tillåter en nedböjning på 1,5 till 2 cm. **Fig.3.**

- Den reducerande gruppen behöver inte smörjas, eftersom den innehåller fett för livet.
- Elkablar som uppvisar skärskador eller brott måste bytas snabbt.
- Om avvikelser i maskinen observeras, koppla ur den och låt en tekniker kontrollera den.
- I slutet av varje dag, stäng av maskinen och koppla bort den från nätverket.
- Om maskinen inte är täckt, täck över den med vattentät trasa.

4.1 BYTE AV BÄMMEN.

Maskinen serveras med remmarna perfekt spända, det är möjligt att vid användning ger remmarna en bit. För att spänna om eller byta ut måste du följa följande procedur.

1. Se till att maskinen är frånkopplad från nätverket.
2. Ta bort den nedre mekanismens åtkomstskydd.
3. Lossa de fyra motormuttrarna **A, Fig.** 4, tillräckligt mycket så att motorn kan flyttas.
4. Beroende på vad vi behöver göra, spänna eller byta remmar, måste vi vrida spännskruven **B, fig. 4** i en eller annan riktning. Om vi ska dra åt måste vi se till att alla remmar har samma spänning, måste agera på spännaren
5. När remspänningen har justerats, dra åt motormuttrarna igen
6. Sätt tillbaka det nedre plåtskyddet.

VIKTIGT: Transmissionsremmarna måste kontrolleras och spännas efter flera dagars arbete. Det har visat sig att efter flera timmars arbete ökar transmissioner med klassiska profilremmar sin längd på grund av friktion, temperatur, belastning etc.

5. KONTROLLER

A, Fig.5 Väggkontakt. Nätspänningsingång till maskinen.

B, Fig.5 Svängskivans riktningsväljare. Väljer tallrikens rotationsriktning.

C, Fig.5 Vinkelreglerande handratt. Med denna justering reglerar vi precisionen för den vinkel som inte gör det vi kan uppnå med investeringspivoten.

D, Fig.5 Grönt ljus. Den upplysta lampan indikerar att maskinen har spänning.

E, Fig.5 Orange knapp. Denna knapp används när vi lyfter foten från pedalen eller trycker på ett nödstopp, orsakat av en olycka eller ett fel vid start av manövern och vi vill att plattan ska återgå till utgångspunkten.

Machine Translated by Google

F, Fig.5 Nödstopp. Som namnet antyder används den för att stoppa manövern i en nödsituation.

Trampa. Dess funktion är att bekräfta vändningen av plattan när vi avsiktligt trycker på pedalen.

Fig. 9

5.1 DELAR AV FATEN.

Böjplattan har ett hål **A, Fig.6** för att sätta in tryckstiftet. Två gängade hål **B, Fig. 6** som fungerar som utdragare för att dra ut och demontera plattan. Ett hål **C, Fig. 6** för att föra in den centrala tappen, och en sektor av hål **D, Fig. 6** för att sätta in investeringstappen.

5.2 VÄLJ AV INVERSIONSPIVOTER OCH VINKEL.

Investeringstappen **Fig. 8** är det element med vilket vi väljer plattans rotationsvinkel.

6. START OCH ANVÄNDNING.

OBSERVERA: Alla angivna säkerhetsrekommendationer måste följas och följa säkerhetsföreskrifterna för arbetsrisk.

INKÖRNING: STAR-16-modellen behöver ingen körning i drift, den är specialdesignad för uppnå maximal prestanda från idrifttagningsögonblicket.

OBS: Vid tillverkning av stålstänger måste stången alltid skjutas med en M-dorn, Fig.7 ovanpå tryckstiftet.

NORMAL ANVÄNDNING AV MASKINEN:

Stigbygelbockaren har designats och byggts för att böja släta och korrugerade stänger.
All annan användning som inte uttryckligen anges anses vara onormal. Alla verktyg eller tillbehör som läggs till eller modifieras utan skriftligt tillstånd från tillverkaren anses vara olämpligt och farligt, så i dessa fall eller på grund av felaktig användning om skada eller personskada uppstår, fritar SIMA SA allt ansvar som tillverkare. När du installerar maskinen måste du se till att planet där den är placerad för att arbeta är en horisontell yta och att marken inte är mjuk. Denna maskin **FÅR INTE ANVÄNDAS I REGN. ARBETA ALLTID MED BRA LJUSFÖRHÅLLANDEN.**

6.1 UTFÖR BÖJNING MED FIRKANT.

Böjtorget är avsett för bockning av stavar från Ø 8 till Ø 16 mm. Maskinen har en serie bultar Ø18, Ø24, Ø36, Ø48. Dessa bultar kan endast användas som centralbult. Den har även en femte Ø25 bult som alltid måste monteras med sin bussning och denna kommer att begränsas till att fungera som en bult och tryckbussning. För att utföra böjningen fortsätter vi enligt följande **Fig.10.**

1. Anslut maskinen till nätverket, se till att plattan roterar medurs.
2. Montera stödfästet **(S)** och justera avståndet till mittstiftet **(B)** beroende på Ø av stång som vi vill böja.
3. Justera avståndet på stoppen **(T),** beroende på måtten på stigbygeln som vi vill göra.
4. Sätt in investeringstappen **(P)** i ett av de yttre hålen på plattan, beroende på vilken vinkel vi vill böja. **Det är lämpligt att göra några tester innan arbetet påbörjas för att få kontroll över maskinen.**
5. Placera stången och trampa på pedalen för att börja böja sig. När plattan har nått slutet av sin rörelse kommer plattan att gå tillbaka av sig själv utan att pedalen behöver släppas. Om vi under frammatningen av plattan lyfter foten från pedalen av någon anledning kommer plattan att stanna och vi måste trycka på den orangea knappen på kontrollpanelen för att återställa böjplattan till sitt ursprungliga läge för början av böjningen.
6. Om vi inte uppnår önskad vinkel måste vi justera med vinkelregleringsmekanismen (R) på denna På så sätt kan vi reglera vinkeln med mer precision.

Machine Translated by Google

6.2 ATT UTFÖRA BÖJNING MED BIGANORDNINGAR.

Bygelanordningen är avsedd för att böja stavar upp till 8 mm. Den har en Ø25 bult som alltid måste monteras med sin bussning och denna kommer att begränsas till att fungera som en bult och tryckbussning. För att utföra böjningen fortsätter vi enligt följande **Fig.11.**

1. Anslut maskinen till nätverket, se till att plattan roterar medurs.
2. Montera fästanordningen **(S).**
3. Justera avståndet på stoppen **(T),** beroende på måtten på stigbygeln som vi vill göra.
4. Sätt in investeringstappen **(P)** i ett av de yttre hålen på plattan, beroende på vilken vinkel vi vill böja. **Det är lämpligt att göra några tester innan arbetet påbörjas för att få kontroll över maskinen.**
5. Placera stången och trampa på pedalen för att börja böja sig. När plattan har nått slutet av sin rörelse kommer plattan att gå tillbaka av sig själv utan att pedalen behöver släppas. Om vi under frammatningen av plattan lyfter foten från pedalen av någon anledning kommer plattan att stanna och vi måste trycka på den orangea knappen på kontrollpanelen för att få böjplattan att gå tillbaka till sitt ursprungliga läge för början av böjningen .
6. Om vi inte uppnår önskad vinkel måste vi justera med vinkelregleringsmekanismen (R) på
   På så sätt kan vi reglera vinkeln med mer precision.

7. LÖSNING PÅ DE VANLIGASTE ABNORMALITET.

ANOMALI	MÖJLIG ORSAK	LÖSNING
Otillräcklig böjkraft.	Slaka eller skadade bälten.	Dra åt eller byt ut dem.
	Låg motoreffekt.	Kontrollera motorn för teknisk service.
Dubbelplattan roterar men går inte tillbaka och stannar efter att ha rört vid änden av karriär.	Slut på loppet.	Kontrollera stoppgränsbrytaren och bekräfta dess kontinuitet. (1 öppen, 0 stängd)
Det finns ingen spänning i maskinen, kontrollampan lyser inte.	Dålig slang. Granska elpanelen på arbetsplatsen.	Kontrollera spänningen på arbetsplatsens elektriska nätverk. Kontrollera hög- och lågspänningssäkringarna på maskinens elpanel. Kontrollera kablarnas anslutning.
Pilotlampan lyser men maskinen fungerar inte.	Maskinen är inte bra ansluten.	Maskinen är endast ansluten till en fas. Kontrollera högspänningssäkringarna på maskinens elpanel och panelen på arbetsplatsen. Kontrollera kablarnas anslutning till uttagslådan, basen och kontakten.
Anslutning till 230V eller 400V. Anslutningen är regelbunden men maskinen är inte tillräckligt stark.	Instabil spänning.	Kontrollera utgående emissionsström. Om spänningen är lägre än 230V eller 400V fungerar inte maskinen. En spänningsstabilisator rekommenderas.
Vid indragning efter böjning stannar inte böjplattan vid startpunkten.	Slut på loppet.	Kontrollera gränslägesbrytaren och dess kontinuitet (1 öppen 0 stängd).

Machine Translated by Google

8. TEKNISKA EGENSKAPER.

MODELL	KRAFT MOTOR	ANSTRÄNGA MOTOR	NETTOVIKT	DIMENSIONER LxBxH mm	VARV/MIN.
stjärna-16	2,2Kw	230v	149 kg.	1136x738x1095	19
stjärna-16	1,5 kW	230v/400v	140 kg.	1136x738x1095	19

9. BÖJNINGSKAPACITETER.

motståndet hos Stålstång	Antal stavar Ø6 eller 1/4"	Antal stavar Ø8 eller 5/16"	Antal stavar Ø10 eller 3/8"	Antal stavar Ø12 eller 1/2"	Antal stavar Ø16 eller 5/8"
R-480 N/mm²	7	6	5	3	1
R-650 N/mm²	7	6	5	2	1
vikta med Ø chuck	18	24	36	36	48

10. ELEKTRISK ANSLUTNING.

Förlängningskabeln som används för att mata maskinen måste ha en minsta sektion på 4x2,5 mm2 upp till 25 meter lång. För ett större avstånd blir det 4x4 mm2 . Ett standarduttag 16A 3P+T eller 16A 2P+T som är kompatibelt med maskinens uttagskontakt måste anslutas till en av dess ändar och en standardkontakt 16A 3P+T eller 16A 2P+T till den andra, kompatibel med eluttaget.

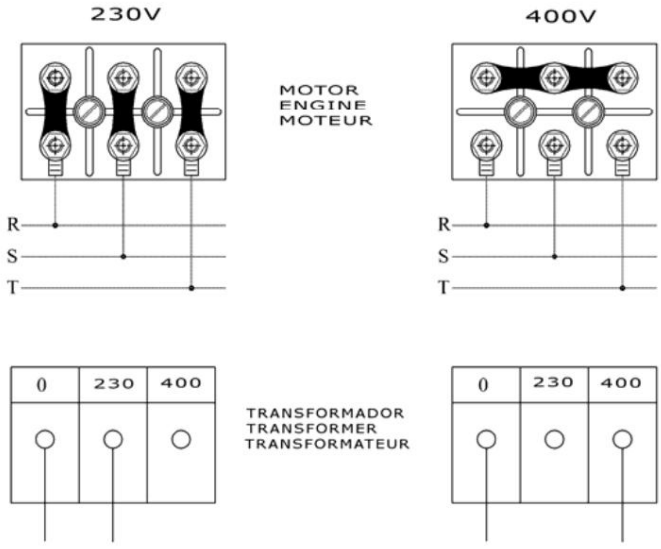

VIKTIGT: När du fortsätter att ändra positionen för byglingsplattorna i motorerna, måste du också fortsätta med att ändra de självhäftande etiketterna som anger matningsspänningen, så att de sammanfaller med ändringen. **Det är mycket viktigt att koppla bort maskinen från nätverket innan spänningsändringen görs.**

11. SÄKERHETSREKOMMENDATIONER

- **Maskiner med elmotor måste alltid anslutas till en standardpanel som har en strömbrytare och en differential enligt motorns egenskaper:**

2,2kw/3 CV, 230V enfas, 20A effektbrytare och 20A/300mA differential 1,5kw2 CV, 400V trefas, 10A effektbrytare och 10A/300mA differential.

Machine Translated by Google

Star-16 Model stigbygelbockningsmaskiner måste användas av operatörer som har instruerats och utbildats i maskinens användning.

- Innan du startar maskinen, läs instruktionerna noggrant och följ säkerhetsföreskrifterna. Lär dig perfekt att stoppa maskinen snabbt och säker
- Placera maskinen på en plan och väl upplyst yta. Anslut den inte förrän dess stabilitet är garanterad
- Starta inte maskinen om du inte har alla säkerhetsskydd och skydd med vilka den har utformats.
- Användning av skyddsglasögon, skyddsstövlar, handskar etc. Använd alltid material godkänd.
- Använd alltid personlig skyddsutrustning (PPE) enligt det arbete du utför
- Förbjud utlänningars tillträde till maskinens arbetsområde.
- Arbetskläder bör inte innehålla löst sittande kläder som kan fångas av maskinens rörliga delar.
- När du måste flytta maskinen, gör det alltid med motorn avstängd och de rörliga delarna blockerade.
- Håll alltid alla skyddselement och skyddsanordningar i rätt läge.
- Elkablar som visar skärsår och brott ska bytas snarast.
- Koppla bort maskinen från nätverket och manipulera eller använd inte de mekaniska och elektriska elementen. av maskinen med motorn igång.
- Använd inte maskinen för funktioner som den inte är designad för.

• **MYCKET VIKTIGT: Jordanslutningen måste alltid vara ansluten** före uppstart. • Använd vanliga förlängningssladdar

• Se till att spänningen på strömförsörjningen som maskinen ska anslutas till matchar den spänning som anges på den självhäftande etiketten som är fäst på maskinen. • Se till att maskinens förlängningskabel inte kommer i kontakt med punkter med hög temperatur, olja, vatten, vassa kanter, undvik att trampas på eller klämmas av passerande fordon, samt att placera föremål på den. • Använd inte trycksatt vatten för att rengöra elektriska kretsar och element.

OBSERVERA: **Alla säkerhetsrekommendationer som anges i denna handbok måste följas och föreskrifterna för förebyggande av arbetsrisk på varje plats måste följas.**

SIMA, SA ansvarar inte för de konsekvenser som kan bli följden av olämplig användning av STAR-16-modellens stålstångsbockningsmaskiner.

Machine Translated by Google

12. ELEKTRISKA DIAGRAM

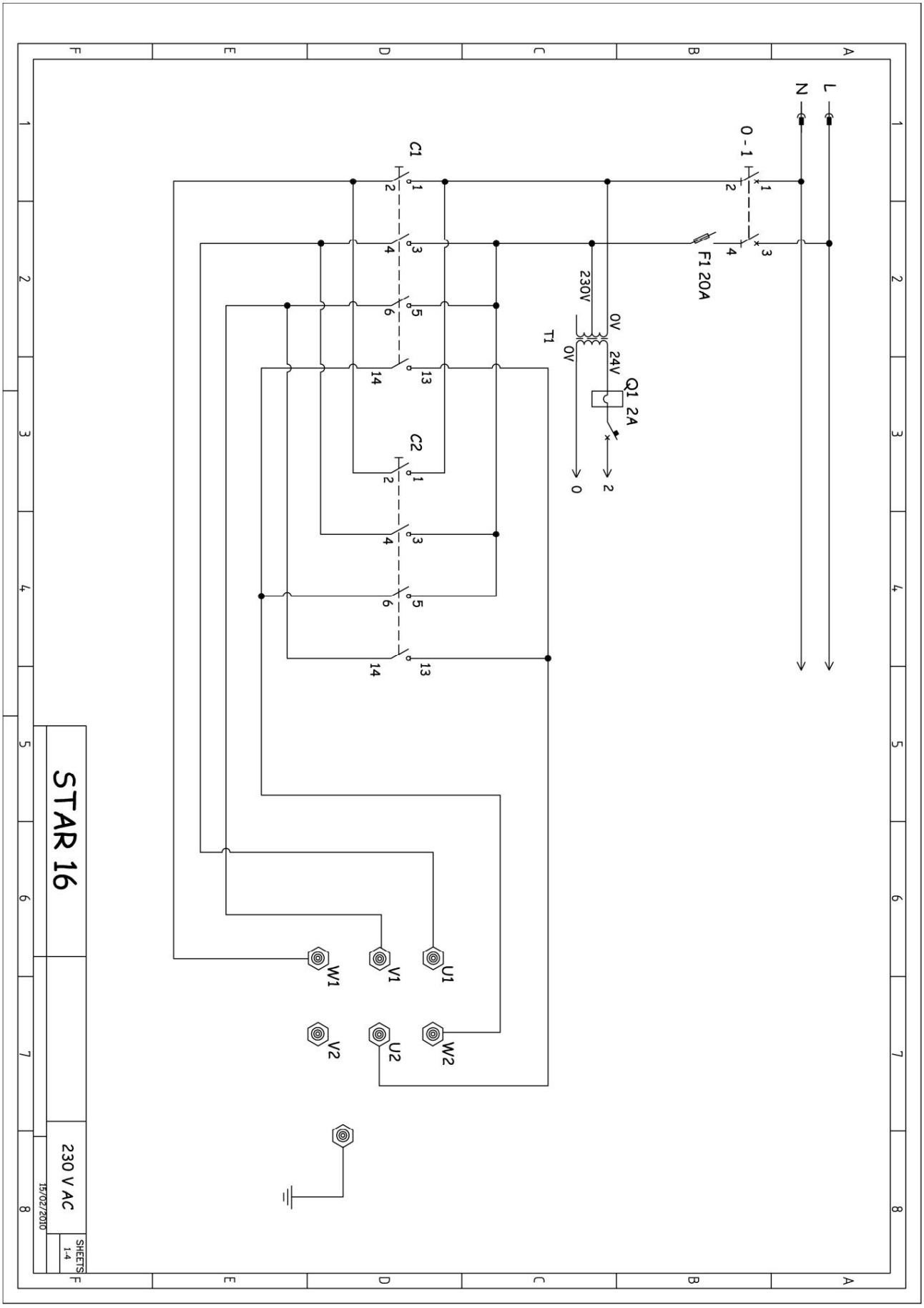

Machine Translated by Google

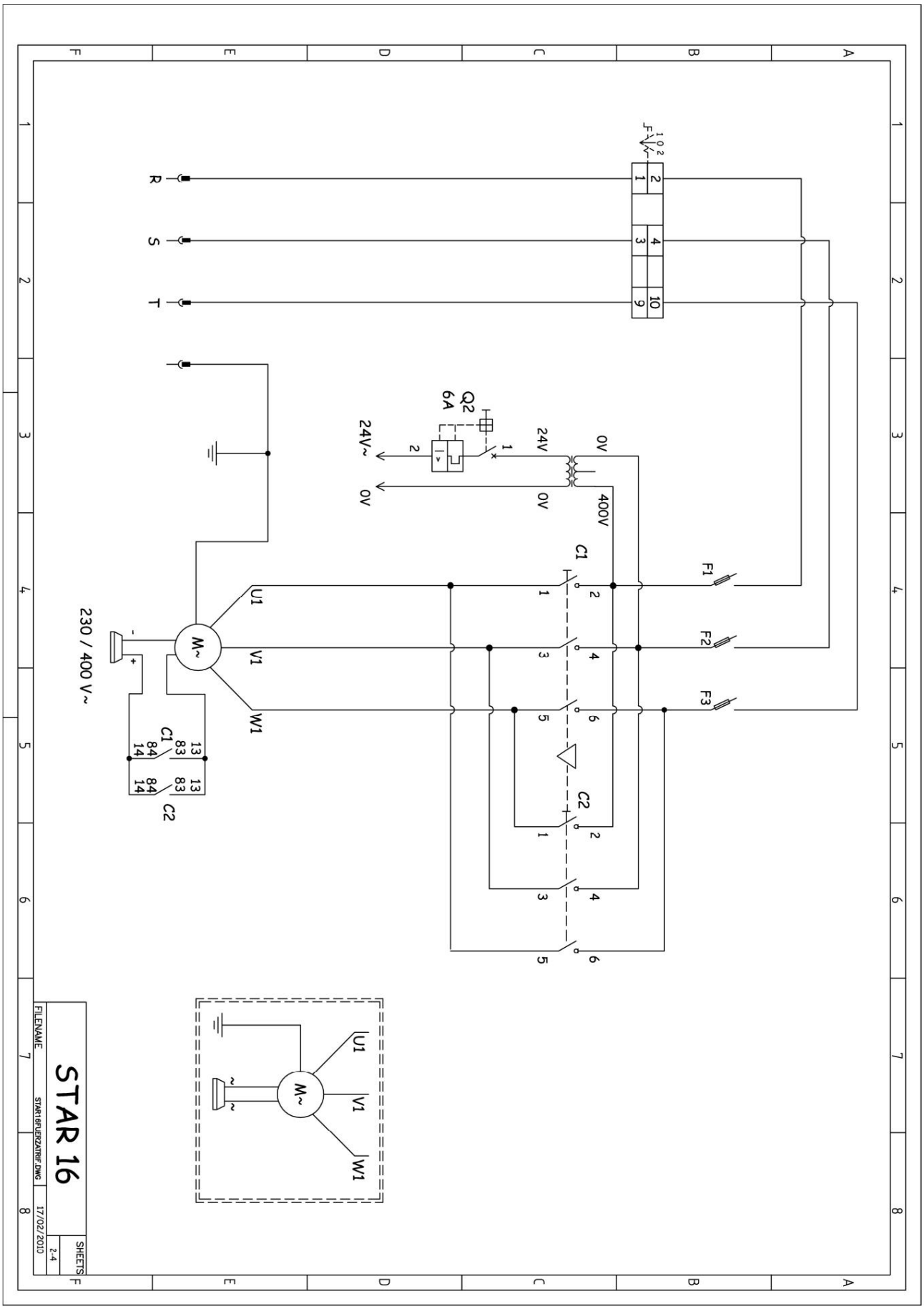

Machine Translated by Google

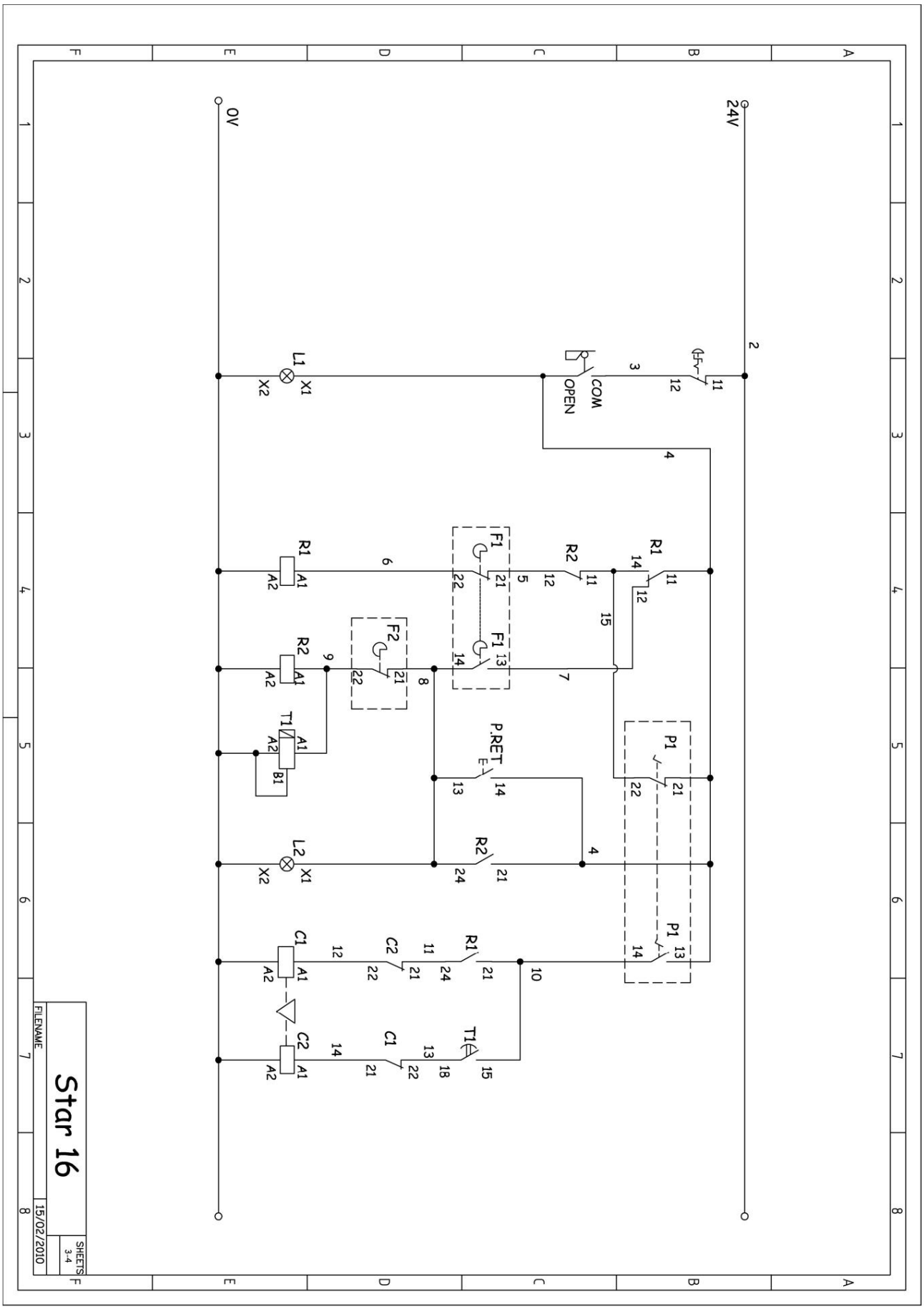

Machine Translated by Google

13. GARANTI

SIMA, SA tillverkare av anläggningsmaskiner, har ett nätverk av tekniska tjänster Red SERVÍ-SIMA. Reparationer som utförs under garanti av vårt SERVÍ-SIMA-nätverk är föremål för villkor för att garantera deras service och kvalitet.

KLYFTA. SA garanterar alla sina produkter mot tillverkningsfel, och täcks av de villkor som anges i det bifogade dokumentet GARANTIVILLKOR.

Garantivillkoren kommer att upphöra om de fastställda betalningsvillkoren inte följs.

SIMA SA förbehåller sig rätten att modifiera sina produkter utan föregående meddelande.

14. RESERVDELAR.

De reservdelar som finns tillgängliga för bocknings- och kombinerade maskiner, tillverkade av SIMA, SA är identifierade i reservdelsritningarna för maskinen som bifogas denna manual. För att begära någon av dem måste du kontakta SIMA SA:s eftermarknadsavdelning och tydligt ange numret som det är märkt med, samt modell, tillverkningsnummer och tillverkningsår som finns på maskinskylten. det är tänkt.

15. MILJÖSKYDD.



Råvaror bör återvinnas istället för att kassera resterna. Enheterna, tillbehören, vätskorna och förpackningarna måste skickas till platser som anges för ekologisk återanvändning. Plastkomponenter är märkta för den valda återvinningen.



WEEE Avfall från elektrisk och elektronisk utrustning måste deponeras på platser som anges för selektiv insamling.

16. UTTALANDE OM BULLER

Ljudtrycksnivån på arbetsplatsen är mindre än 70 dB(A)

17. DEKLARATION OM MEKANISKA VIBRATIONER

Maskinen uppvisar inga källor till mekaniska vibrationer som medför risker för arbetarnas hälsa och säkerhet.

Machine Translated by Google

A

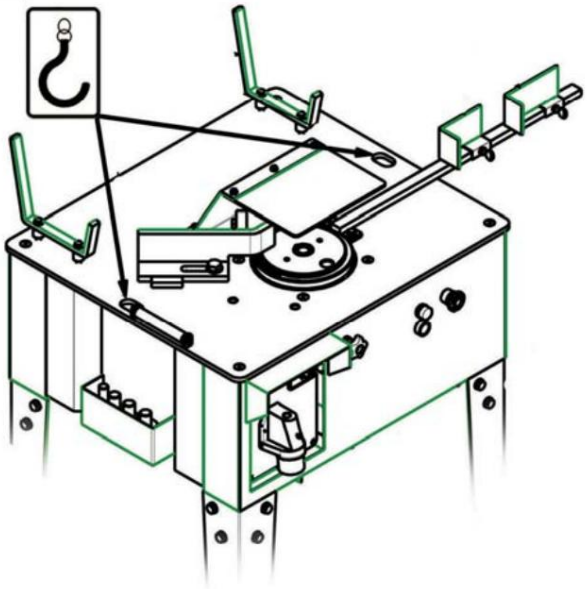

2

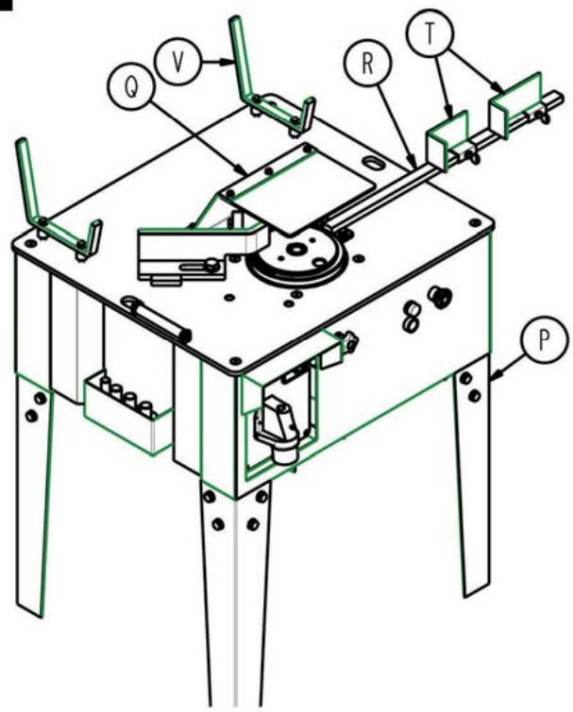

3

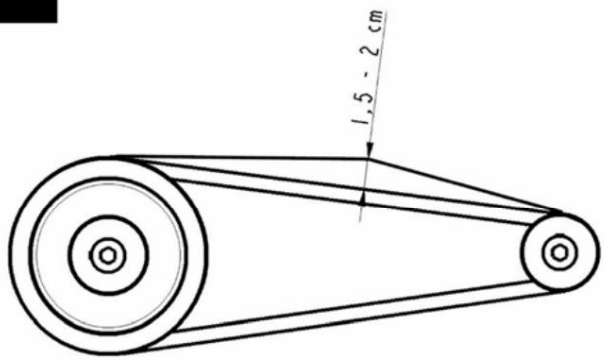

4

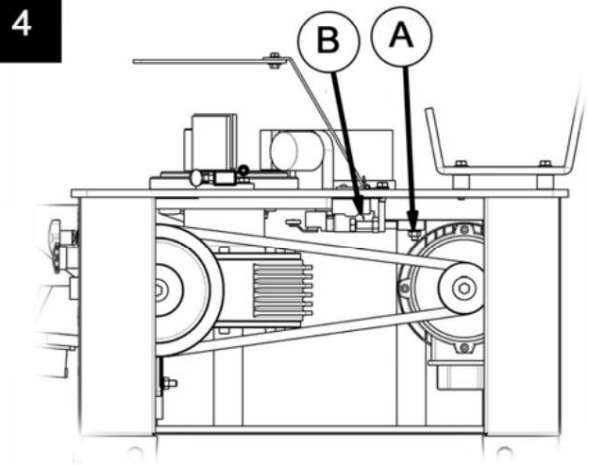

5

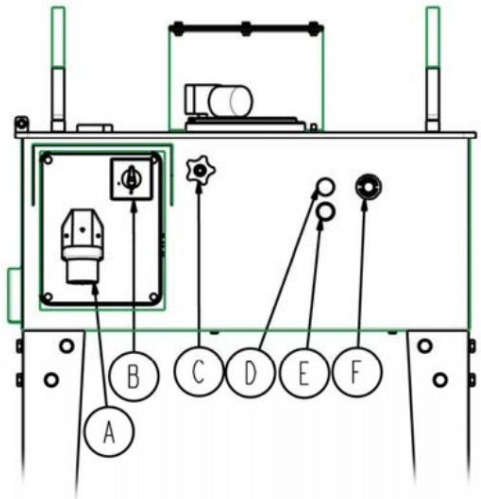

6

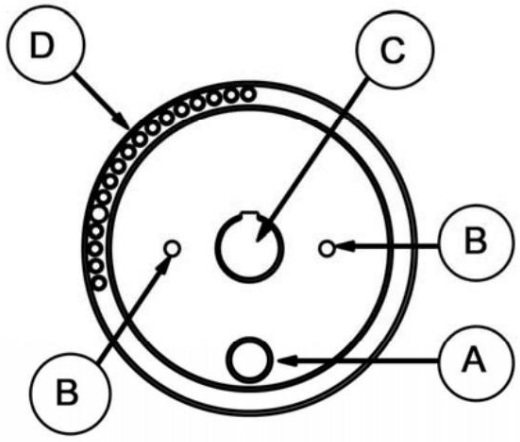

Machine Translated by Google

7

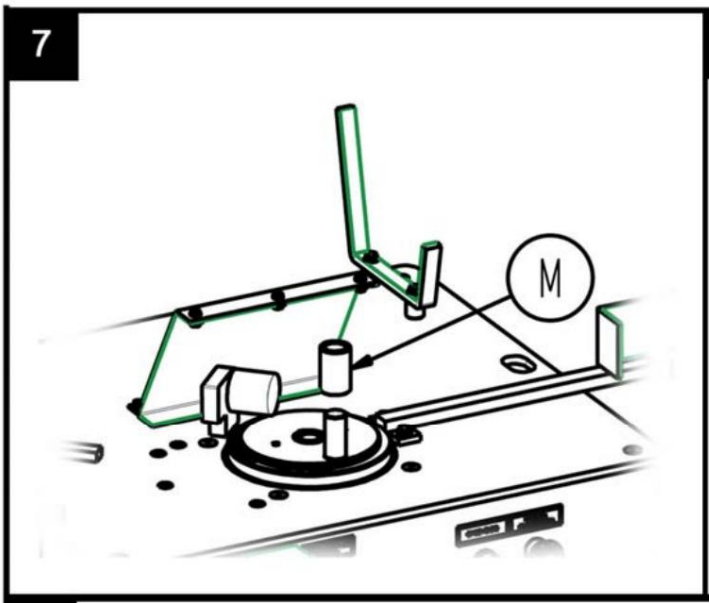

8

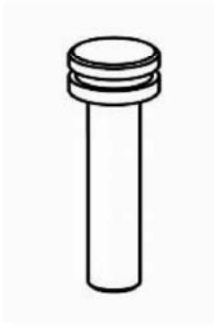

9



10

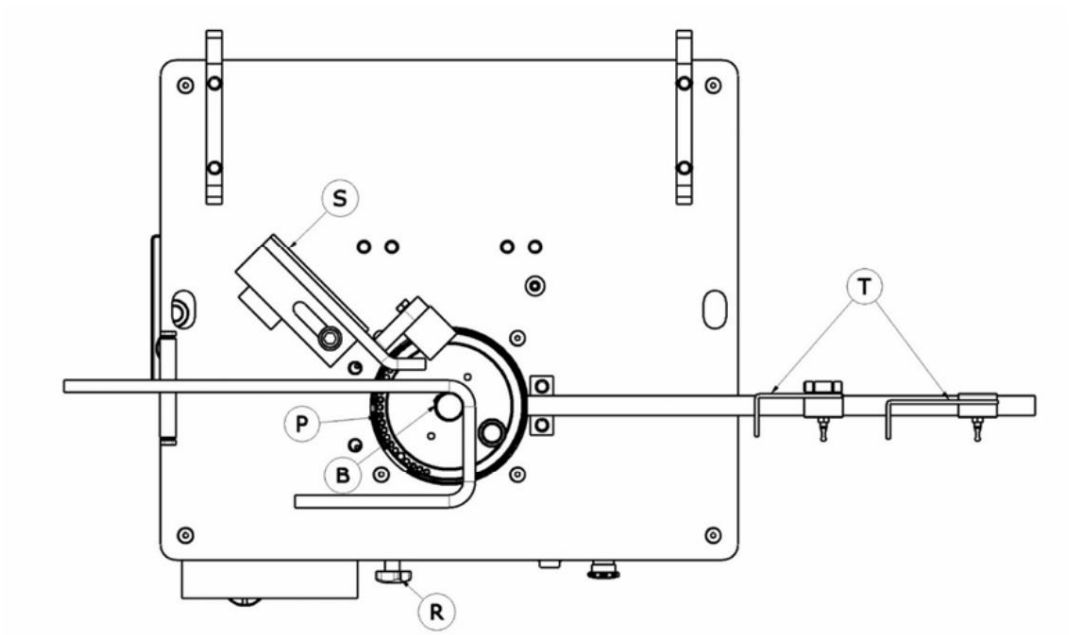

11

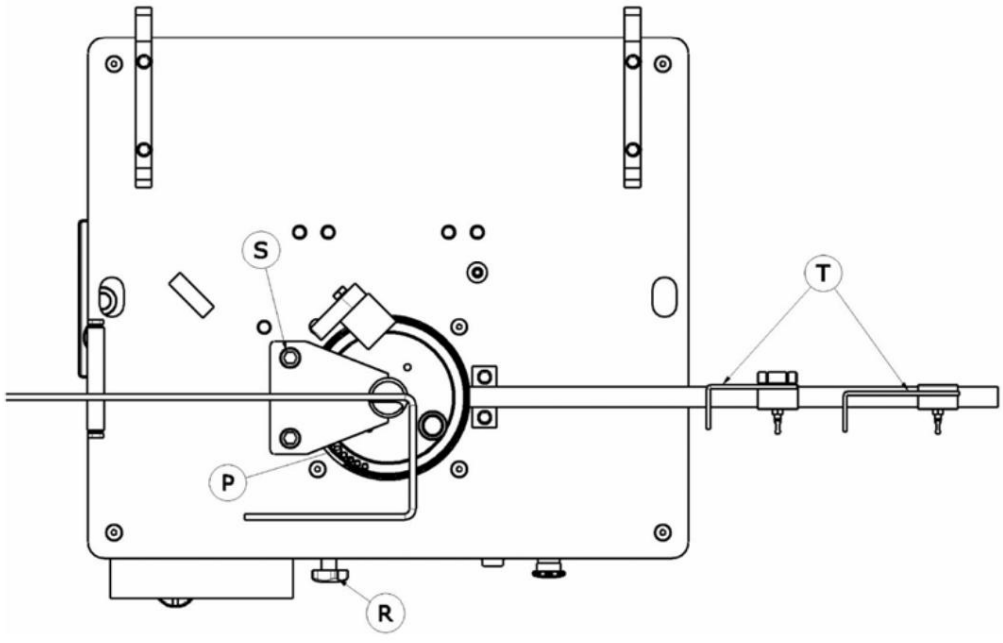

Machine Translated by Google

SPANSKA

GARANTIBEVIS

EFTERSÄLJSSERVICE

EXEMPEL FÖR SLUTANVÄNDAREN

MASKINDATA

REGISTRERINGSETIKETT

KÖPARINFORMATION

NAMN

ADRESS

Postnummer/POPULATION

COUNTRY PROVINS

Telefon: Fax:

e-post

INKÖPSDATUM

Underskrift och sigill av säljarens anläggning

Kundens signatur

GARANTIVILLKOR

1.) SIMA, SA garanterar sina produkter mot alla tillverkningsfel, och tar ansvar för reparationen av skadad utrustning av denna anledning, under en period av ETT ÅR, räknat från KÖPSDATUM, vilket OBLIGATORISKT måste återspeglas i garantibeviset .

2.) Garantin täcker endast arbete och reparation av defekta delar av produkten vars modell och tillverkningsserienummer är som anges i garantibeviset.

3.) Kostnader som härrör från resor, dieter, logi samt transportkostnader till SIMAs adress är helt undantagna. SA, som kommer att vara på uppdrag av klienten.

4.) Fel som orsakats av felbehandling, slag, fall, olyckor, felaktig användning, överspänning, felaktig installation eller andra orsaker som inte kan tillskrivas produkten.

5.) Reparationerna som täcks av GARANTIN får endast utföras av företaget SIMA, SA självt eller av enheter auktoriserade av det, dvs. slutlig kompetens hos SIMA SA:s tekniska avdelning accepterande av reparationen i garanti.

6.) Denna garanti annulleras för alla ändamål i följande fall:

a) På grund av modifiering och/eller manipulation av garanticertifikatet.

b) När de delar som produkten utgörs av genom fakta eller tydliga bevis har reparerats, modifierats eller ersatts, helt eller delvis, av en verkstad, enhet eller person INTE auktoriserad av den tekniska avdelningen i SIMA, SA

c) När delar eller enheter som inte är godkända av SIMA, SA är installerade i produkten

7.) SIMA SA tar inte på sig ansvar för skador som uppstår från eller kopplade till ett fel på produkten. Dessa inkluderar, men är inte begränsade till, olägenheter, transportkostnader, telefonsamtal och förlust av personlig egendom eller affärsegendom, samt förlust av lön eller inkomst.

8.) I elektriska eller explosionsmotorer, i händelse av haverier under garantiperioden, måste de skickas till adressen till SIMA SA eller till servicen tekniker auktoriserad av motortillverkaren för att fastställa dess garanti.

9.) Garantibeviset måste vara i SIMA SA:s besittning inom en period som inte överstiger TREDTIO kalenderdagar från försäljningsdatumet av produkt, för att vara mottagare av garantin. För att göra anspråk på garantin måste du uppvisa en köpefaktura stämplad av säljaren med produktens serienummer.

ANDALUSIAN MACHINERY INDUSTRIAL SOCIETY, SA
POL. IND. JUNCARIL, C/ALBUÑOL, PARC. 250
18220 ALBOLOTE (GRANADA)
Telefon: 34 - 958-49 04 10 – Fax: 34 - 958-46 66 45
TILLVERKNING AV BYGGMASKINER
SPANIEN

Machine Translated by Google

SPANSKA

GARANTIBEVIS

EFTERSÄLJSSERVICE

KOPIERA FÖR ATT ÅTERKOMMA TILL TILLVERKAREN

MASKINDATA

REGISTRERINGSETIKETT

KÖPARINFORMATION

NAMN

ADRESS

Postnummer/POPULATION

COUNTRY PROVINS

Telefon: Fax:

e-post

INKÖPSDATUM

Underskrift och sigill av säljarens anläggning

Kundens signatur

GARANTIVILLKOR

1.) SIMA, SA garanterar sina produkter mot alla tillverkningsfel, och tar ansvar för reparationen av skadad utrustning av denna anledning, under en period av ETT ÅR, räknat från KÖPSDATUM, vilket OBLIGATORISKT måste återspeglas i garantibeviset .

2.) Garantin täcker endast arbete och reparation av defekta delar av produkten vars modell och tillverkningsserienummer är som anges i garantibeviset.

3.) Kostnader som härrör från resor, dieter, logi samt transportkostnader till SIMAs adress är helt undantagna. SA, som kommer att vara på uppdrag av klienten.

4.) Fel som orsakats av felbehandling, slag, fall, olyckor, felaktig användning, överspänning, felaktig installation eller andra orsaker som inte kan tillskrivas produkten.

5.) Reparationerna som täcks av GARANTIN får endast utföras av företaget SIMA, SA självt eller av enheter auktoriserade av det, dvs. slutlig kompetens hos SIMA SA:s tekniska avdelning accepterande av reparationen i garanti.

6.) Denna garanti annulleras för alla ändamål i följande fall:

a) På grund av modifiering och/eller manipulation av garanticertifikatet.

b) När de delar som produkten utgörs av genom fakta eller tydliga bevis har reparerats, modifierats eller ersatts, helt eller delvis, av en verkstad, enhet eller person INTE auktoriserad av den tekniska avdelningen i SIMA, SA

c) När delar eller enheter som inte är godkända av SIMA, SA är installerade i produkten

7.) SIMA SA tar inte på sig ansvar för skador som uppstår från eller kopplade till ett fel på produkten. Dessa inkluderar, men är inte begränsade till, olägenheter, transportkostnader, telefonsamtal och förlust av personlig egendom eller affärsegendom, samt förlust av lön eller inkomst.

8.) I elektriska eller explosionsmotorer, i händelse av haverier under garantiperioden, måste de skickas till adressen till SIMA SA eller till servicen tekniker auktoriserad av motortillverkaren för att fastställa dess garanti.

9.) Garantibeviset måste vara i SIMA SA:s besittning inom en period som inte överstiger TREDTIO kalenderdagar från försäljningsdatumet av produkt, för att vara mottagare av garantin. För att göra anspråk på garantin måste du uppvisa en köpefaktura stämplad av säljaren med produktens serienummer.

ANDALUSIAN MACHINERY INDUSTRIAL SOCIETY, SA
POL. IND. JUNCARIL, C/ALBUÑOL, PARC. 250
18220 ALBOLOTE (GRANADA)
Telefon: 34 - 958-49 04 10 – Fax: 34 - 958-46 66 45
TILLVERKNING AV BYGGMASKINER
SPANIEN

Machine Translated by Google

Machine Translated by Google

INDEX

"EG" FÖRKLARING OM ÖVERENSSTÄMMELSE 3

1. ALLMÄN INFORMATION..... 5

2. ALLMÄN BESKRIVNING AV MASKINEN..... 5
2.1 TRANSPORT 5
2.2 PIKTOGRAM 6

3. MONTERINGSINSTRUKTIONER 6 3.1
LEVERANSVILLKOR 6 3.2
MONTERING AV TILLBEHÖR 6

4. UNDERHÅLL, INSPEKTION OCH KONTROLL..... 6 4.1 ÄNDRING
BÄMTEN 7

5. KONTROLLPANELEN..... .. .. 7 5.1 DELAR AV
BOCKPLATAN... . ...7 5.2
VAL AV INVERSIONSPIVOTER OCH VINKEL..... 7

6. STARTA OCH ANVÄNDA MASKINEN .... 8 6.1 BÖJNING MED
FIRKANTET..... . ...8 6.2 BÖJNING MED
STÖGELANORDNINGEN..... ...8

7. LÖSNINGAR PÅ VANLIGASTE AVVIKLINGAR 9

8. TEKNISKA EGENSKAPER..... 9

9.BÖJNINGSKAPACITET..... 9

10. ELEKTRISK ANSLUTNING 10

11. SÄKERHETSREKOMMENDATIONER 10

12. ELEKTRISKA SYSTEM..... 12

13. GARANTI .... femton

14.RESERVDELAR..... .. .. femton

15. MILJÖSKYDD .... femton

16. AKUSTISK LJUDDEKLARATION..... ..... femton

17. MEKANISK VIBRATIONSDEKLARATION..... .. femton

GARANTIBEVIS 18

Machine Translated by Google

1. ALLMÄN INFORMATION.

VARNING: Läs och förstå denna instruktion innan du använder maskinen.

SIMA SA tackar dig för att du köpt dess elektriska stigbygelbockare STAR-16.

Denna handbok ger dig nödvändiga instruktioner för att starta, använda, underhålla och i ditt fall reparera den aktuella maskinen. Alla aspekter vad gäller användarnas säkerhet och hälsa har angetts.
Att respektera alla instruktioner och rekommendationer garanterar säkerhet och lågt underhåll.

Som sådan är det obligatoriskt att läsa denna manual noggrant för alla som ansvarar för användning, underhåll eller reparera denna maskin.

Det rekommenderas att alltid ha denna manual på en lättillgänglig plats där maskinen används.

.

2. ALLMÄN BESKRIVNING AV MASKINEN

Stigbyglarnas böjare modell STAR-16 har designats och tillverkats för att böja platta eller korrugerade stålstänger. Böjningsoperationen utförs i kyla med hjälp av dornar för att garantera att böjningens innerdiameter överensstämmer med de europeiska normerna.

- Reduceraren är huvudelementet i maskinen. Den är ansvarig för att överföra den energi som behövs för att utföra böjning av stålstänger.
- Maskinen drivs av en elektrisk motor som passerar rörelsen, genom en transmission till bockmekanismen i vilken de olika dornarna är monterade.
- Böjningsvinkeln kan nås genom att sätta in svängtappen i böjplattan. För att justera exakt vinkeln, förskjut kursänden med millimeter.
- Kontrollpanelen är försedd med polyester, elektriska rattar som lätt kan identifieras med piktogram.
- Maskinen är försedd med en pedal för att bekräfta och utföra manövern och på så sätt undvika övre delar som fastnar när maskinen är igång.
- Arbetsområdet skyddas av en skyddsanordning för att begränsa eventuella olyckor. Detta skydd är genomskinligt för att kunna observera materialet som böjs, för att undvika att komma till de övre delarna av böjningsområdet.
- Maskinens huvudsakliga funktion är att böja polygonala byglar.
- Maskinen har demonterbara ben för att underlätta transporten.
- Elströmbrytaren uppfyller EG-normerna.
- Maskinen är målad i ugn med en mycket motståndskraftig, rostskyddande epoxipolyesterfärg.
- Den elektriska utrustningen med Europeiska gemenskapens säkerhetsnormer.

All annan användning av denna maskin anses vara olämplig och kan vara farlig. Detta är alltså strängt förbjudet.

2.1 TRANSPORTER

Maskinen har packats på en pall som gör transporten med lastbil eller manuell palltransportör enkel. Dess vikt och andra dimensioner (Se tabellen över tekniska egenskaper i denna handbok) gör det möjligt att transportera maskinen i lätta fordon.

När det är nödvändigt att transportera maskinen långa sträckor med fordon, kranar eller andra lyftmedel, det senare borde vara säkert.

Machine Translated by Google

Genom att lyfta maskinen med kranar eller hissar måste normaliserade lyftselar användas. Dessa väljs utifrån den erforderliga arbetsbelastningsgränsen, användningssättet och belastningens karaktär. Valet är korrekt om särskilda användningsregler respekteras. **Fig A**

VARNING: För att undvika eventuell fara, håll dig borta från förhöjda laster och var försiktig med deras eventuella förskjutning under transport, oavsett om det är under lyft eller förtöjning. Därför är det viktigt att välja rätt selar och vara extra vaksam vid känsliga operationer (höjning, koppling, förtöjning eller lossning).

VIKTIGT: Under transport av maskinen får den senare aldrig vändas eller läggas på någon sida. Maskinen ska bara vila på sina fyra fötter.

2.2 PIKTOGRAM

Piktogram som ingår i maskinen inkluderar följande:



LÄSA INSTRUKTIONER MANUELL



BÄR HJÄLM OCH ÖGON OCH LYSSTYRNING SKYDD



ANVÄND SÄKERHETSHANDSKAR



BÄR SKYDDSSTÖVLAR

3. MONTERINGSINSTRUKTIONER

3.1 LEVERANSVILLKOR

När du öppnar förpackningen hittar du de demonterade maskinbenen, en bruksanvisning med motsvarande garanti annons en väska med följande element:

• Fyra ben •
Ett böjningsplåtsskydd • Linjalstöd •
Linjal och två kåpor

• Oljesticksstöd • En Ø18-
bult, Ø24-bult, Ø26-bult och en Ø48-bult • För att trycka på stängerna
finns en Ø25-bult och en Ø36-dorn • En bygelanordning • En böjningsruta

3.2 MONTERING AV TILLBEHÖREN

Av transportskäl levereras maskinen delvis monterad. Operatören är tänkt att montera linjalen **R, fig. 2,** kåporna **T, fig.** 2, benen **P, fig. 2,** oljesticksstöden **V, fig. 2** och böjplattans skydd **Q, fig. 2.**

4. UNDERHÅLL, INSPEKTION OCH KONTROLL

VARNING: Innan du utför någon form av underhåll eller rengöring, ska strömförsörjningskabeln måste kopplas bort.

• Rengör inte kretsar och andra elektriska element med högtrycksvatten.

Machine Translated by Google

- Smörj veckovis med kalciumfett hålen där bultarna är inrymda och botten av bultarna bult för att undvika korrosion.
- Se över spänningen på motorremmarna var sjätte månad. Rätt åtdragning av bältet är det som tillåter ett skaft på 1,5 till 2 cm. **Fig.3.**
- Reduktionsgruppen behöver inte vara fetttörstig eftersom den redan har fett inuti hela livet.
- Kablar som orsakar brott eller skärsår bör bytas omedelbart.
- I händelse av avvikelser i maskinens funktion, koppla ur den och låt en tekniker granska den.
- I slutet av varje dag, koppla ur maskinen och täck över den med en vattentät trasa.

4.1 BYTE AV BÄMMEN

Maskinerna lämnar fabriken med remmarna perfekt åtdragna. Det är möjligt att installationen av maskinen och genom att använda den under lång tid, remmarna lossnar. För att dra åt bältet eller byta ut det, överväg följande steg.

1. Se till att maskinen är urkopplad från strömförsörjningen.
2. Ta bort de bakre och främre luckorna på maskinens ram .
3. Lossa med en nyckel de fyra skruvarna **(A, Fig.4)** precis tillräckligt för att motorn ska kunna förskjutas.
4. Beroende på vad vi vill göra, spänna eller byta remmen, måste vi ta itu med spännskruvarna. **(B, Fig. 4).** När du drar åt, se till att alla remmar har samma spänning.
5. När remmarna har spänts kan du skruva tillbaka skruvarna.
6. Sätt tillbaka det nedre ramskyddet.

VIKTIGT: Växellådsremmar ska kontrolleras och vid behov spännas efter en viss tid av arbete eftersom dessa bälten kan förlora sin täthet på grund av temperatur och långa arbetstimmar.

5. KONTROLLPANEL

A, Fig.5 Kontaktkontakt: elektrisk spänningsingång till maskinen.

B, Fig.5 Väljare för bockningsplattans riktning: Den väljer rotationsriktningen för bockningsplattan.

C, Fig.5 Vinkeljusteringshjul: Det används för att reglera noggrannheten för vinkeln som vi inte kan få med plåttappen ot. Dess funktion är också att föra fram eller dra tillbaka stångdornstödet.

D, Fig.5 Grön pilot: Den tända piloten indikerar att maskinen har fått spänning och har valt en rotationskänsla.

E, Fig.5 Orange knapp: vi använder den här knappen när vi släpper pedalen, trycker på nödknappen eller när ett fel i manövreringen av maskinen inträffar och vi vill att böjplattan ska gå tillbaka till sin punkt.

F, Fig.5 Nödstopp: Den används för att stoppa maskinen i nödfall.

Trampa. Den används för att bekräfta rotationen av böjplattan. **Fig. 9**

5.1 DELAR AV BOCKNINGSPLATEN

Böjplattan har ett hål **A, Fig. 6** där tryckbulten ska föras in, två vridna hål **B, Fig. 6** används för att dra ut plattan, ett hål **C, Fig. 6** där för den centrala bulten och en hålsektor **D , Fig. 6** för inversionsvängen.

5.2 VÄLJ AV INVERSIONSPIVOTER OCH VINKEL

Inverteringstappen **(fig. 8)** används för att välja plattans rotationsvinkel.

Machine Translated by Google

6. START OCH ANVÄNDNING AV MASKINEN

VARNING: Alla säkerhetsrekommendationer som nämns i denna handbok samt annan standardsäkerhet regler som när det gäller arbetsriskerna måste följas.

HJULARBETE: Modellen STAR-16 behöver inget hjularbete. De är speciellt designade för maximal prestanda från första gången de används.

OBS: vid böjning ska stångtrycket t göras av en dorn M, Fig.7 ovanpå dragkraften bult.

NORMAL ANVÄNDNING AV MASKINEN:

Stigbyglarnas bockningsmaskin har utformats för bockning av platta och armerade stålstänger. All annan användning som inte uttryckligen har angivits anses vara onormal. Alla verktyg eller tillbehör som läggs till eller ändras utan skriftligt tillstånd från tillverkaren anses vara olämpligt och farligt. Om någon skada eller personskada orsakas till följd av eller genom felaktig användning av maskinen, frånlar SIMA SA allt ansvar som tillverkare. Maskinen måste installeras på en plan, fast och horisontell yta och marken får inte vara mjuk. DENNA MASKIN **BEHÖVER INTE ANVÄNDAS UNDER REGN. ARBETA ALLTID I VÄL BELYSTA OMRÅDEN.**

6.1 BÖJNING MED FIRKAN

har designats bultar Ø18, Ø24, Ø36, Ø48. Dessa kan enkelt bytas ut för att böja stänger från Ø8 till Ø16 mm. Maskinen är försedd med en uppsättning av Böjningsfyrkanten skal. Den senare är begränsad till att användas som tryckbult och skal. För att börja böja fortsätter vi enligt följande **Fig.10.**

1. Anslut maskinen till strömmen och se till att plattan vrids medurs.
2. Montera den stödjande fyrkanten **(S)** och justera avståndet från den centrala bulten **(B)** beroende på diametern på stången som ska böjas.
3. Justera avståndet på topparna **(T)** beroende på måtten på stigbygeln vi vill göra.
4. Sätt in inverteringstappen **(P)** i ett av de yttre hålen på plattan beroende på vinkeln vi önskar att böja. **Det rekommenderas att göra några tester innan det riktiga arbetet påbörjas för att få bättre kontroll över maskinen.**
5. Placera stången på plattan och tryck på pedalen. När plattan har kommit till slutet så kommer den automatiskt att återgå till sitt ursprungliga läge utan att behöva släppa pedalen. Om vi av någon anledning råkar släppa pedalen kommer plattan att stanna och vi måste trycka på den orangea knappen för att fortsätta böja.
6. Om vi inte får den ängel vi vill ha måste vi justera vinkelregleringshjulet (R). som sådan, vi kan få den exakta vinkeln.

6.2 BÖJNING MED STYLLENHETEN

Stigbyglarna är utformade för att böja stänger upp till 8 mm. Den har en Ø25 bult som måste monteras med sin skal och begränsat till att fungera som en tryckbult och skal. För att börja böja fortsätter vi i följande form **Fig.11.**

1. Koppla till maskinen och se till att böjplattan vrids medurs.
2. Montera bygelanordningen **(S).**
3. Justera topparnas avstånd **(T),** beroende på måtten på stigbygeln vi vill göra.
4. Sätt in inverteringstappen **(P)** i ett av de yttre hålen på plattan, beroende på vilken vinkel vi vill böja. **Det rekommenderas att göra ett test innan du börjar böja för att få bättre kontroll över maskinen.**
5. Placera stången och tryck på pedalen. När plattan har kommit till sitt slut, kommer den naturligtvis att gå tillbaka till sin startpunkt utan att behöva trycka på pedalen. Om vi av någon anledning råkar släppa pedalen kommer plattan att stanna och vi måste trycka på den orangea knappen för att fortsätta böja.
6. Om vi inte får den ängel vi vill ha måste vi justera vinkelregleringshjulet (R). Som sådan kan vi få den exakta vinkeln.

Machine Translated by Google

7. LÖSNINGAR PÅ VANLIGASTE AVVIKLINGAR

ANOMALI	MÖJLIG ORSAK	LÖSNING
Skär-/böjkraften är otillräcklig	Lösa eller skadade bälten Effektfall i motorn	Dra åt remmarna eller byt Låt den tekniska tjänsten kontrollera motor
Böjplattan vänder men stannar först efter att den har berört kursänden.	Defekt slut såklart	Kontrollera slutkursen och bekräfta dess kontinuitet. (1 öppen, 0 stängd). Byt ut den vid defekt Kontrollera att det finns spänningar på arbetsplatsen. Kontrollera hög- och
Felaktig spänning maskinen, kontrollampan som indikerar energitillståndet tänds inte.	Defekt elektrisk anslutning. Kontrollera växeln på arbetsplatsen	lågspänningssäkringarna på maskinens kopplingspane. Kontrollera kablarnas anslutning.
Lysdioden lyser men maskinen gör det inte arbete.	Maskinen är inte bra ansluten	Maskinen är ansluten med en fas. Kontrollera högspänningssäkringarna på maskinens kopplingspanel och det av arbetsplatsen. Kontrollera anslutningen av kablarna i omkopplaren bräda, bas och kontakten.
230V eller 400V anslutning. Den är vanlig men maskinen gick inte.	Instabil spänning	Kontrollera utsläppsströmmen. Om spänningen är under 230V eller 400V kommer maskinen inte att gå. Det rekommenderas då att använda en spänningsstabilisator.
Under regression och efter böjning stannar inte böjplattan vid startpunkten.	Slut såklart	Kontrollera slutet av kursen och dess kontinuitet (1 öppen 0 stängd).

8. TEKNISKA EGENSKAPER

MODELL	MOTOR KRAFT	MOTOR ANSTRÄNGA	NETTOVIKT MÅTT LxBxH mm	ROTATION/MIN.
stjärna-16	2,2Kw	230v	149 kg. 1136x738x1095	19
stjärna-16	1,5 kW	230v/400v	140 kg. 1136x738x1095	19

9.BÖJNINGSKAPACITET

Motstånd av stålgaller	Antal staplar Ø6 eller 1/4"	Antal stänger Ø8 eller 5/16"	Antal staplar Ø10 eller 3/8"	Antal staplar Ø12 eller 1/2"	Antal stänger Ø16 eller 5/8"
R-480 N/mm²	7	6	5	3	1
R-650 N/mm²	7	6	5	2	1
vikta med Ø chuck	18	24	36	36	48

Machine Translated by Google

10. ELEKTRISK ANSLUTNING

Förlängningskabeln som används för att mata maskinen måste ha en minsta sektion på 4x2,5 mm2 upp till 25 meter lång. För ett överlägset avstånd kan 4x4 mm2 användas. I en av dess ändar behövs det för att ansluta en basnormaliserad antenn på 16A 3 P+T eller 16A 2P+T kompatibel med maskinomkopplaren och i den andra änden, en normaliserad antennstift av 16A 3P+T eller 16A 2P+T kompatibel med växelutgång.

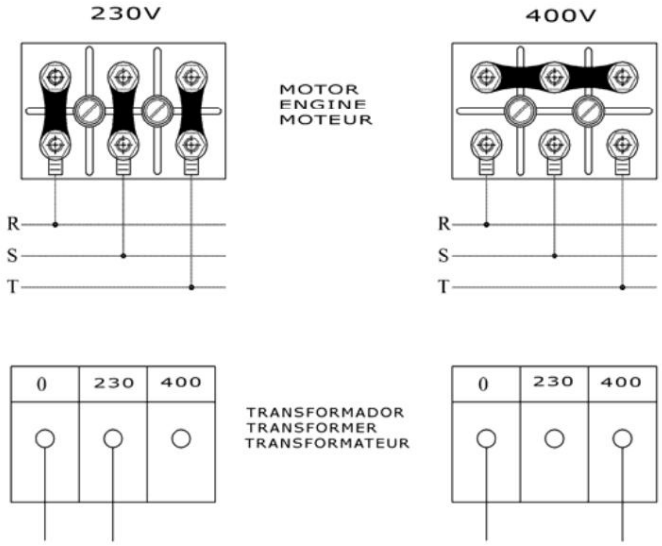

VIKTIGT: Det är lämpligt att ändra placeringen av bryggplattorna i motorterminalerna. Det är också viktigt att ändra de självhäftande etiketterna som anger spänningen för att återspegla den spänningen. **Det är mycket viktigt att koppla ur maskinen innan du ändra en spänningen.**

11. SÄKERHETSREKOMMENDATIONER

- **Maskiner med elmotor ska alltid kopplas till normaliserad kopplingstavla dvs**
  Utrustad med en magnetotermisk och en differential som överensstämmer med egenskaperna hos e-motorn:

2,2KW/ 3 CV, fasvid 400V, till 230V, sk på 10A sk på 20 A och en på 10A/300 på 20A/300mA. ep ma 1,5/2 CV,

Stigbyglar bockmaskiner modell Star-16 ska användas av utbildade personer eller personer som är bekanta med deras anpegation.

Innan du startar maskinen, läs instruktionerna och se till att säkerhetsnormerna respekteras.
Lär dig hur du stoppar maskinenpå ett snabbt och säkert sätt.

- Placera maskinen på en plan yta. Anslut endast maskinen till strömmen när du är säker
- Starta maskinen när du har monterat säkerhetsskydden som följer med maskinen. ly
- Det rekommenderas att bära skyddsglasögon, skyddsstövlar, handskar etc. Använd alltid godkänt material.
- Alltid In s använder individuella skyddseffektuerande. Utrustning (IPE i en) lighet med vilken typ av th wo du är rk
- Förbjud utlänningar att komma åt maskinens arbetsplats. ng
- Arbetskläderna ska inte ha lösa föremål som kan fästa i rörliga delar av maskin.
- När du måste flytta maskinen, koppla ur elkablarna och blockera de rörliga delarna av maskinen maskin.
- Håll alltid skyddselement och skyddsanordningar i korrekta lägen.
- Skadade elkablar bör bytas ut omedelbart.

- Koppla bort maskinen från strömmen och manipulera eller manövrera aldrig maskinens mekaniska eller elektriska delar medan motorn är på.
- Använd aldrig maskinen för andra ändamål än de den är avsedd för.

Machine Translated by Google

MYCKET VIKTIGT: Använd alltid jordkontakt innan du startar maskinen.

- Använd normaliserade kablar
- Se till att matningsspänningen överensstämmer med den spänning som anges på den självhäftande etiketten på maskinen. • Se till att förlängningssladdarna inte kommer i kontakt med punkter med hög temperatur, olja, vatten eller vassa kanter.
  Undvik också att trampa eller krossa kablarna genom att passera fordon och lägg inga föremål på maskinen. • Använd inte högtrycksvatten för att rengöra kretsar eller elektriska element.

VARNING: VARNING: Du ska följa alla säkerhetsrekommendationer som nämns i den aktuella användaren handbok och följa alla normer för förebyggande av arbetsrisker på varje plats.

SIMA, SA ansvarar inte för de eventuella konsekvenserna utan den olämpliga användningen av byglarnas bockningsmaskin modell STAR-16.

Machine Translated by Google

12. ELEKTRISKA SYSTEM

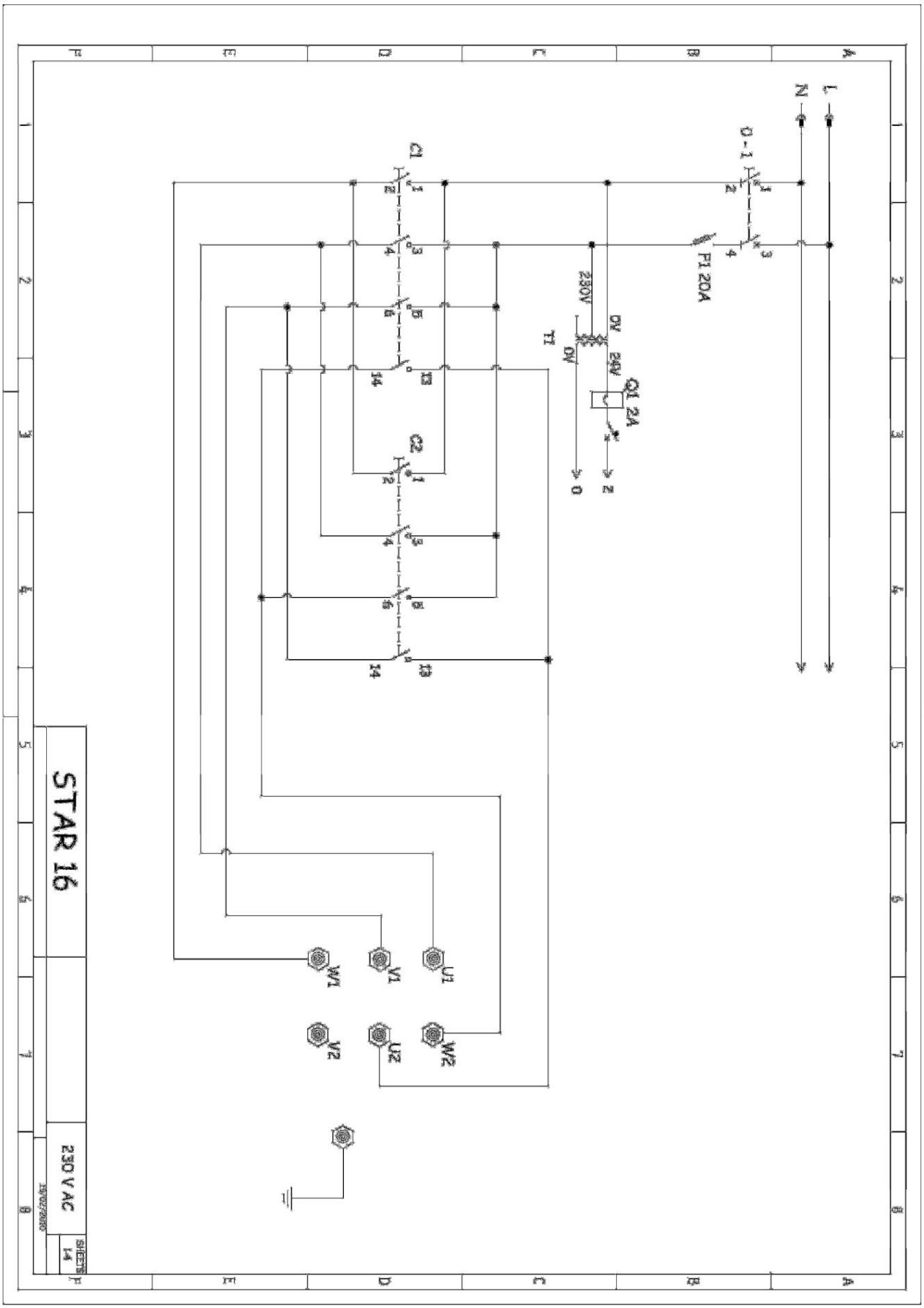

Machine Translated by Google

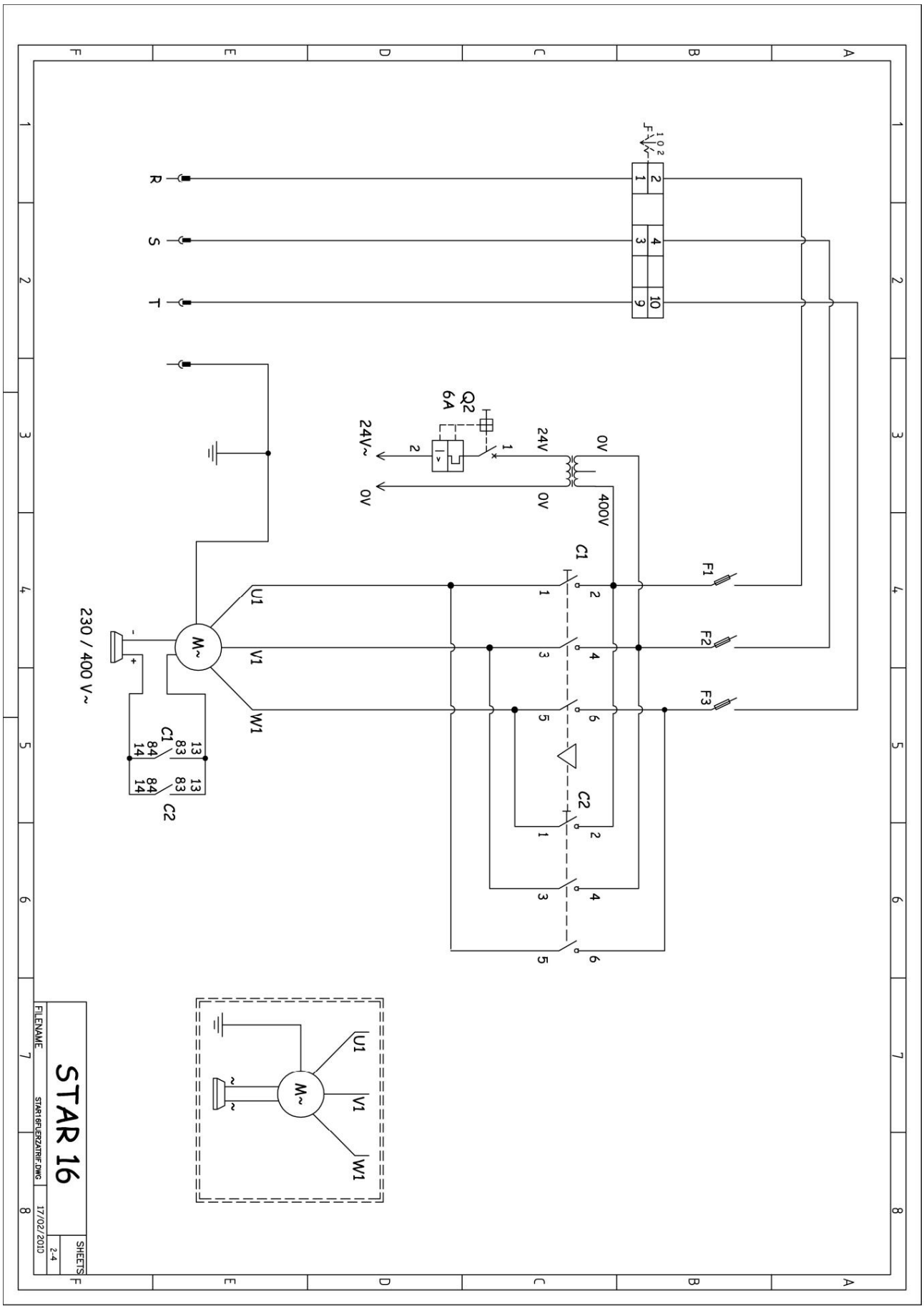

Machine Translated by Google

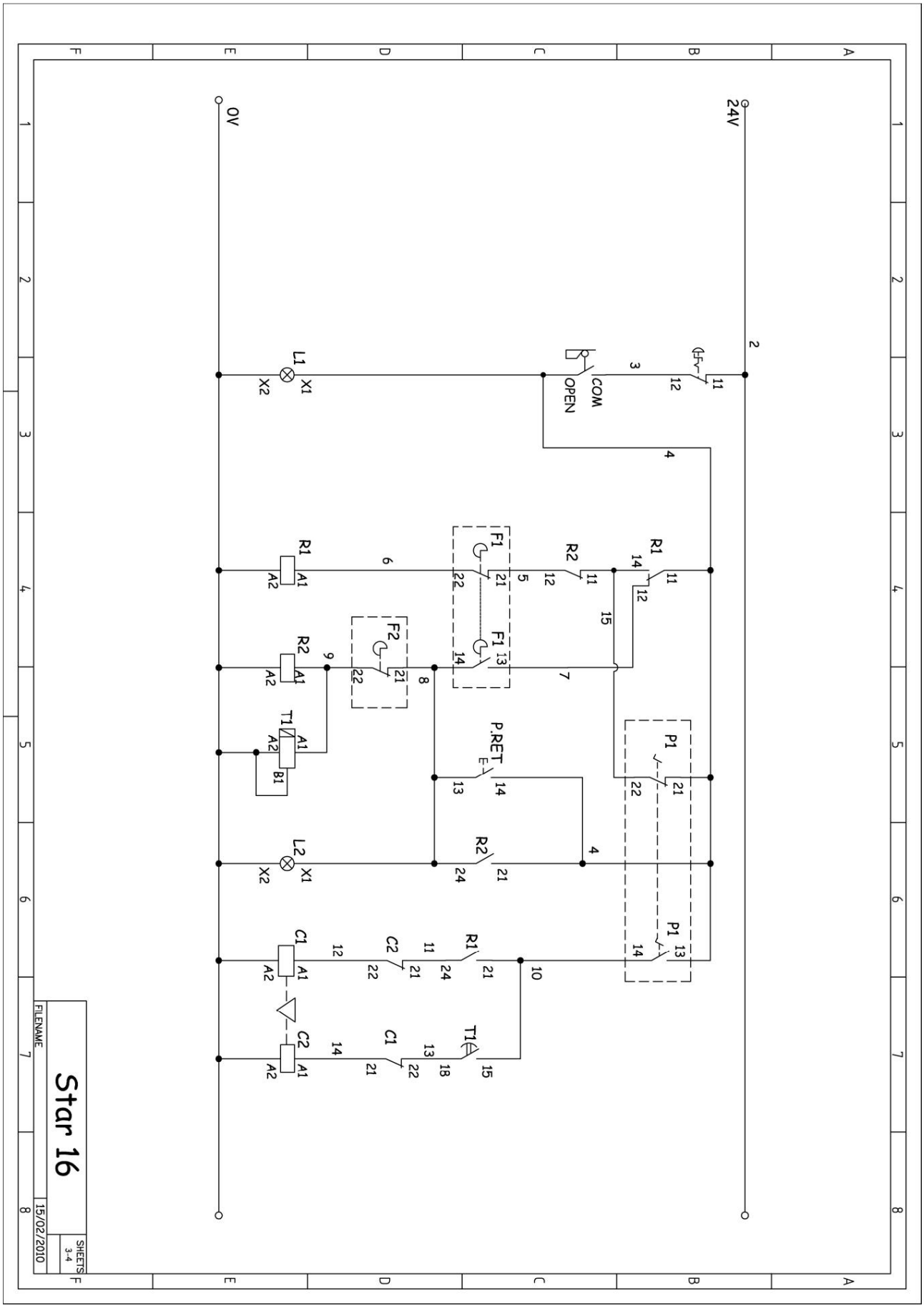

Machine Translated by Google

13. GARANTI

SIMA, SA, tillverkaren av lätta maskiner för konstruktion, har ett nät av tekniska tjänster "SERVI
KLYFTA".

Reparationer under garanti gjorda av SERVÍ-SIMA är föremål för vissa strikta villkor för att garantera hög kvalitet och service.

SIMA SA garanterar alla sina produkter mot tillverkningsfel; att ta hänsyn till de villkor som anges i det bifogade dokumentet "GARANTIVILLKOR". Den senare skulle upphöra om de fastställda betalningsvillkoren inte följs. SIMA SA förbehåller sig rätten att göra ändringar och ändringar av sina produkter utan föregående meddelande.

14.RESERVDELAR

Reservdelarna till bocknings- och kombinerade maskiner, tillverkade av SIMA, SA finns i reservdelsplan, bifogad till denna manual.

För att beställa någon reservdel, vänligen kontakta vår försäljningstjänst och tydligt ange serienumret på maskin, modell, tillverkningsnummer och tillverkningsår som visas på egenskapsskylten.

15. MILJÖSKYDD



Råvaror måste samlas in istället för att slänga rester. Instrument, tillbehör, vätskor och förpackningar måste skickas till specifika platser för ekologisk återanvändning. Plastkomponenter är märkta för selektiv återvinning.



WEEE-rester som härrör från elektriska och elektroniska instrument måste förvaras på särskilda platser för selektiv insamling.

16. AKUSTISK BULLERDEKLARATION

Dessa är de akustiska nivåerna som sänds ut av MASKINEN är sämre än 70 dB (A)

17. MEKANISK VIBRATIONSDEKLARATION

Maskinen genererar inga mekaniska vibrationer som utgör hälso- och arbetssäkerhetsrisker.

Machine Translated by Google

A

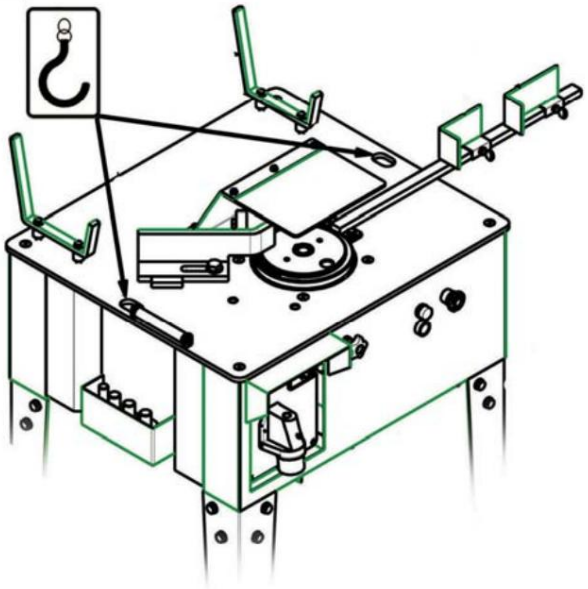

2

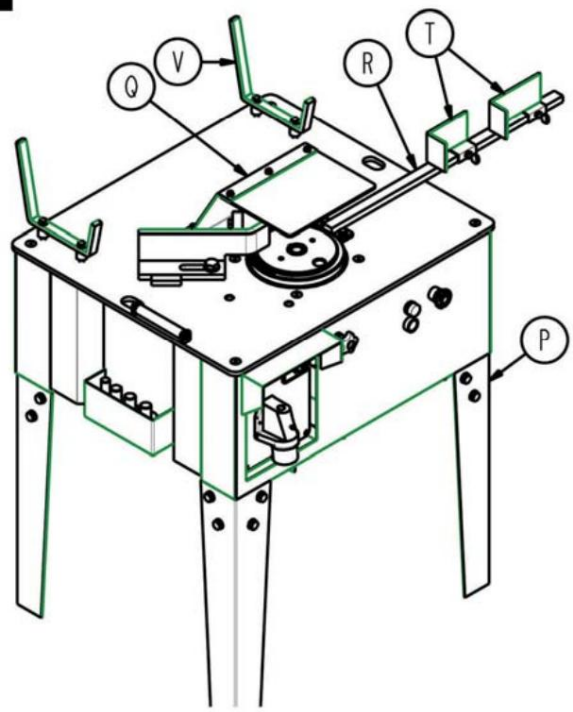

3

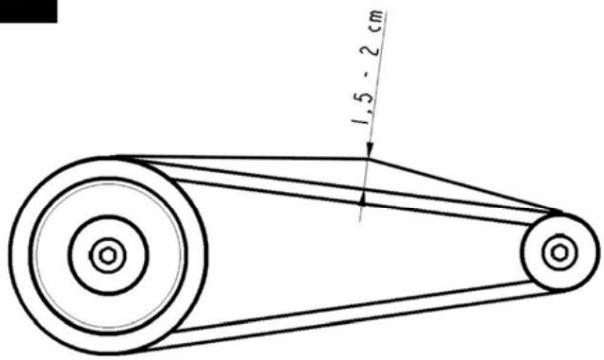

4

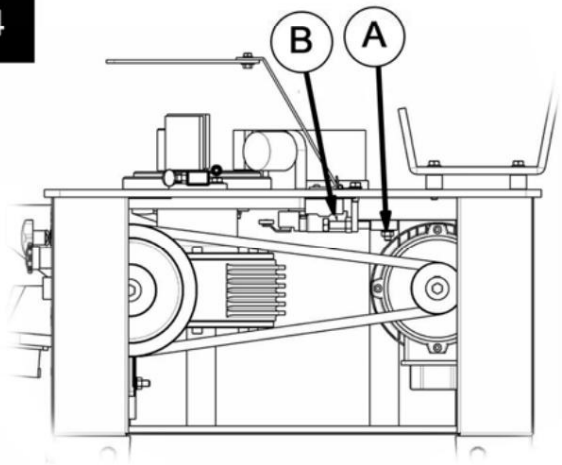

5

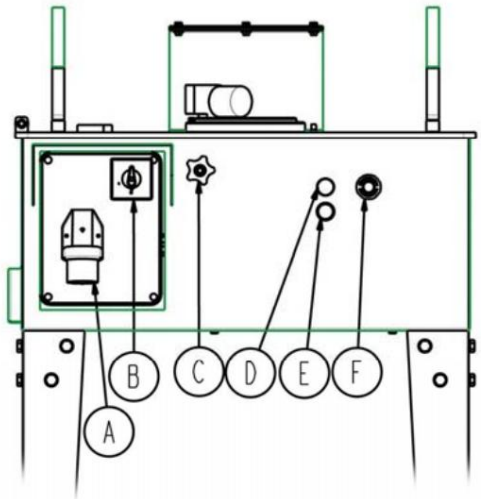

6

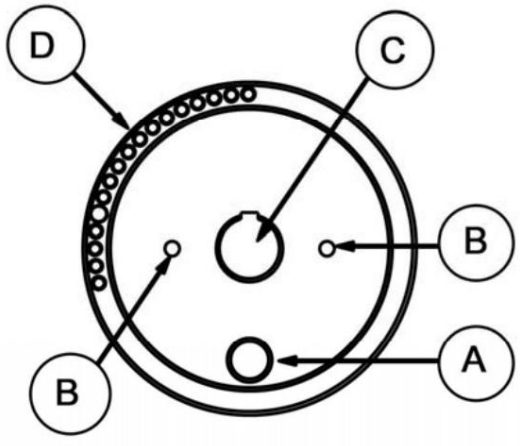

Machine Translated by Google

7

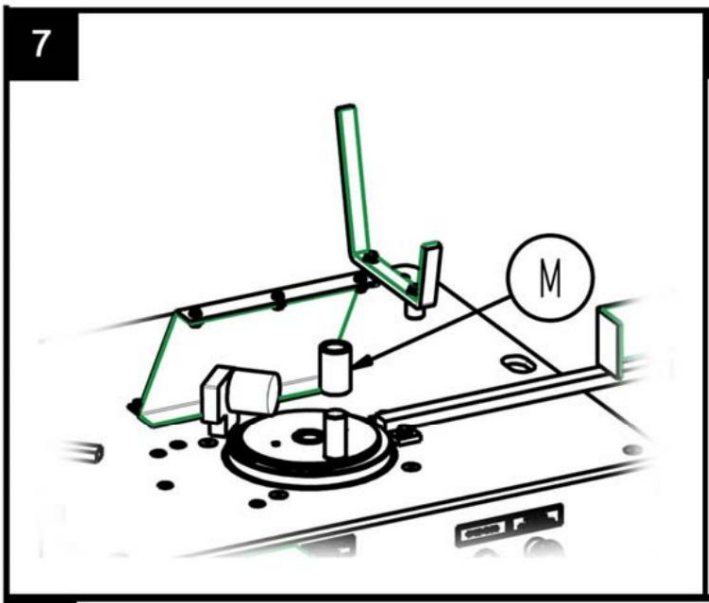

8

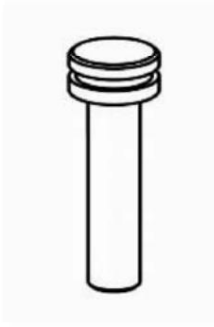

9



10

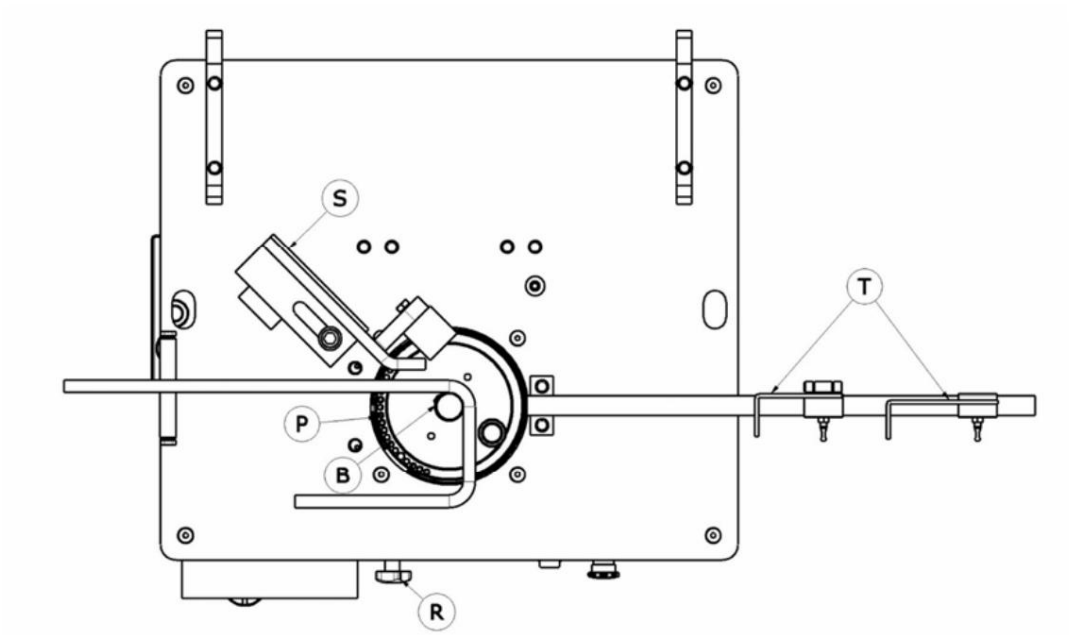

11

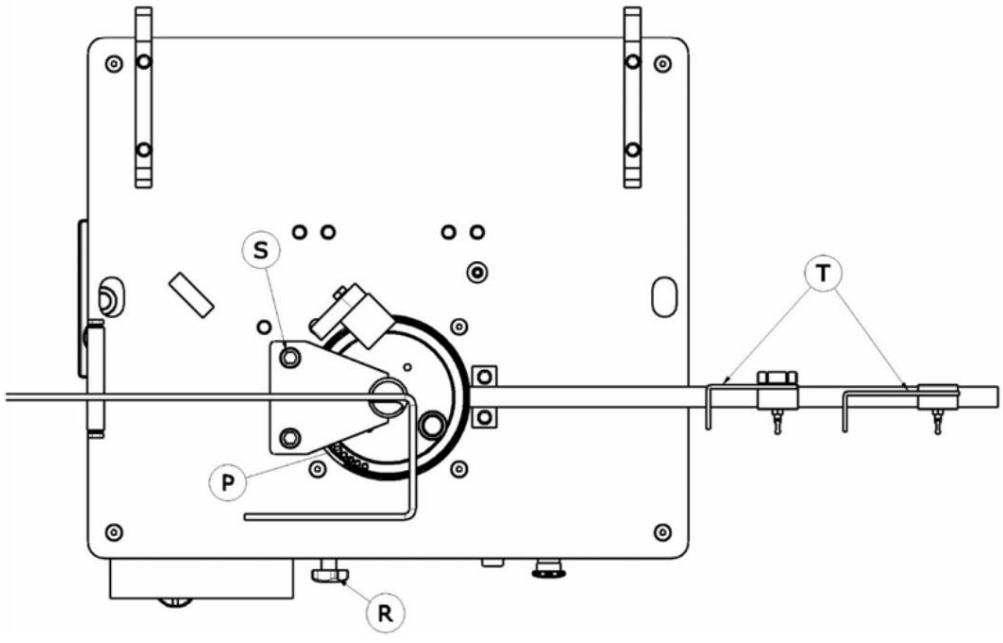

Machine Translated by Google

SPANSKA

GARANTIBEVIS

EFTER SALE SERVICE

SLUTANVÄNDARFORMULÄR

MASKINDETALJER

NUMMERPLÅT

KUNDINFORMATION

JAMS

ADRESS

Postnummer OCH STAD

PROVINS/LAND

TELEFON: Fax:

E-post

INKÖPSDATUM

Den säljande partens underskrift och stämpel **klientsignatur**

GARANTIVILLKOR

1.) SIMA, SA garanterar fullständigt alla sina produkter mot konstruktionsfel, tar ansvar för reparationer eller den felaktiga utrustningen under en period av ETT år från det ursprungliga inköpsdatumet. Inköpsdatum måste framgå av den bifogade garantikupongen.

2.) Garantin täcker uteslutande arbete, reparation och utbyte av de felaktiga delarna, vars modell och serienummer måste anges på garantin certifikat.

3.) Kostnader för transport, vistelse och mat innan ankomst till SIMA SA kommer att täckas av kunden.

4.) Garantin täcker inte skador som orsakats av normalt slitage, onödig användning, överbelastning, otillräcklig installation eller dålig konservering av maskin.

5.) Alla reparationer under GARANTI kommer endast att utföras av SIMA, SA eller av dess auktoriserade återförsäljare eller reparationscenter.

6.) Denna garanti är ogiltig i följande fall:

a) Eventuell manipulation eller modifiering av garanticertifikatet

b) Reparationer, modifieringar eller utbyte av någon del av maskinen av obehöriga parter av SIMA SA:s tekniska avdelning.

c) Den icke-godkända installationen av enheter av SIMA SA:s tekniska avdelning.

7.) SIMA ansvarar inte för eventuella skador orsakade av fel på produkten. Detta inkluderar, men inte begränsat till, irritationsmoment, transportkostnader, telefon samtal och förlust av personliga varor eller kommersiella förmåner, samt förlust av lön eller lön.

8.) Felaktiga termiska eller elektriska motorer som omfattas av garantin måste skickas till SIMA SA eller dess auktoriserade tekniska service i landet.

9.) För att dra nytta av garantin måste garantibeviset finnas hos SIMA SA inom 30 dagar från inköpsdatumet. För att göra anspråk på garantin, inköpsfakturan måste bifogas stämplad av återförsäljaren inklusive maskinens serienummer.

ANDALUSIAN MACHINERY INDUSTRIAL SOCIETY, SA
POL. IND. JUNCARIL, C/ALBUÑOL, PARC. 250
18220 ALBOLOTE (GRANADA)
TEL.: 34 - 958-49 04 10 – Fax: 34 - 958-46 66 45
TILLVERKARE AV LÄTTA MASKINER FÖR KONSTRUKTION
SPANIEN

Machine Translated by Google

SPANSKA

GARANTIBEVIS EFTER SALE SERVICE

BLANKET FÖR ATT ÅTERKOMMA TILL TILLVERKAREN

MASKINDATA

NUMMERPLÅT

KÖPSDATA **ELLER**

JAMS

ADRESS

Postnummer OCH STAD

PROVINS/LAND

TELEFON: Fax:

E-post:

INKÖPSDATUM

Den säljande partens underskrift och stämpel **klientsignatur**

GARANTIVILLKOR

1.) SIMA, SA garanterar fullständigt alla sina produkter mot konstruktionsfel, tar ansvar för reparationer eller den felaktiga utrustningen under en period av ETT år från det ursprungliga inköpsdatumet. Inköpsdatum måste framgå av den bifogade garantikupongen.

2.) Garantin täcker uteslutande arbete, reparation och utbyte av de felaktiga delarna, vars modell och serienummer måste anges på garantin certifikat.

3.) Kostnader för transport, vistelse och mat innan ankomst till SIMA SA kommer att täckas av kunden.

4.) Garantin täcker inte skador som orsakats av normalt slitage, onödig användning, överbelastning, otillräcklig installation eller dålig konservering av maskin.

5.) Alla reparationer under GARANTI kommer endast att utföras av SIMA, SA eller av dess auktoriserade återförsäljare eller reparationscenter.

6.) Denna garanti är ogiltig i följande fall:

a) Eventuell manipulation eller modifiering av garanticertifikatet

b) Reparationer, modifieringar eller utbyte av någon del av maskinen av obehöriga parter av SIMA SA:s tekniska avdelning.

c) Den icke-godkända installationen av enheter av SIMA SA:s tekniska avdelning.

7.) SIMA ansvarar inte för eventuella skador orsakade av fel på produkten. Detta inkluderar, men inte begränsat till, irritationsmoment, transportkostnader, telefon samtal och förlust av personliga varor eller kommersiella förmåner, samt förlust av lön eller lön.

8.) Felaktiga termiska eller elektriska motorer som omfattas av garantin måste skickas till SIMA SA eller dess auktoriserade tekniska service i landet.

9.) För att dra nytta av garantin måste garantibeviset finnas hos SIMA SA inom 30 dagar från inköpsdatumet. För att göra anspråk på garantin, inköpsfakturan måste bifogas stämplad av återförsäljaren inklusive maskinens serienummer.

ANDALUSIAN MACHINERY INDUSTRIAL SOCIETY, S.
POL. IND. JUNCARIL, C/ALBUÑOL, PARC. 25
18220 ALBOLOTE (GRANADA
TEL: 34 - 958-49 04 10 – Fax: 34 - 958-46 66 4 5
TILLVERKARE AV LÄTTA MASKINER FÖR KONST
SPANIEN

Machine Translated by Google

Machine Translated by Google

INDEX

"CE"-DEKLARATION OM ÖVERENSSTÄMMELSE 3

1. ALLMÄN INFORMATION..... 5

2. ALLMÄN BESKRIVNING AV MASKINEN 5

2.1 TRANSPORT. 6

2.2 PIKTOGRAM. 6

3. MONTERINGSINSTRUKTIONER. .... 6 3.1 DISTRIBUTIONSVILLKOR ....6 3.2 MONTERING AV TILLBEHÖR..... 7

4. UNDERHÅLLNING, INSPEKTION OCH KONTROLL..... 7

4.1 FÖRÄNDRING AV COURROIES 7

5. KOMMANDON..... ... . 7 5.1 PARTER DU PLATEAU ....8 5.2 VAL AV INVERSIONSPIVOTER OCH VINKEL... 8

6. MISE EN MARCHE ET ANVÄNDNING..... ..... 8 6.1 RÉALISATION DU CINTRAGE AVEC L'ÉQUERRE. ....8 6.2 REALISATION DU CINTRAGE AVEC LE DISPOSITIF A ÉTRIERS. 9

7. LÖSNING AUX ABNORMALIES LES PLUS COURANTES..... 9

8. TEKNISKA EGENSKAPER..... .... 10 9. CINTRAGE

KAPACITETER. .... 10 10. ELEKTRISK

GRUNNING..... .... 10 11.

SÄKERHETSREKOMMENDATIONER.. .... 10 12. ELEKTRISKA

SYSTEM..... 12

13. GARANTI..... .... femton

14. BYTEBAR .... femton

15. MILJÖSKYDD. .... femton

16. LJUDFÖRENINGEN .... femton

17. VIBRATIONER .... femton

GARANTIBEVIS..... 18

Machine Translated by Google

1. ALLMÄN INFORMATION.

OBSERVERA: Läs och förstå dessa instruktioner till fullo innan du börjar hantera maskinen

SIMA SA förtjänar det förtroende som ges till våra tillverkningar genom att köparen går med i CINTREUSE A ETRIERS ÉLECTRIQUE.

Ce manuel vous föreslår les instrucciones nécessaires pour sa mise en marche, utnyttjande, underhåll et, si necessaire, réparation. På signale aussi les aspekter qui peuvent affecter la sécurité et la santé des utilisateurs durante la réalisation de n'importe quel de ces processus. Om du följer de citerade instruktionerna och fungerar som nous vous l'avons anges, kommer du att få en service sûr et une enkelt underhåll.

C'est pourquoi, läsningen av ce manuel est obligatoire pour toute personne qui va être responsable de l'usage, de l'entretien ou de la réparation de la machine citée.

Il est recommandé de toujours tenir ce manuel à porté de mains dans le lieu d'utilisation de la machine.

2. ALLMÄN BESKRIVNING AV MASKINEN

Les machines cintreuses à étriers modèle Star-16, are conçues et fabriquees pour cintrer des barres d'acier lisses et torsadées de construction. Le cintrage se réalise à froid grâce à des mandrins qui guarantissent des diamètres de cintrage compliant aux normes européennes.

- Maskinens huvudelement utgörs av en reducering laddad med energiöverföring necessaire pour réaliser le cintrage des barres d'acier.
- Maskinen aktiveras av elmotorn som överför rörelsen, tack vare transmissionen, au cintrage-mekanismen eller de olika mandrinerna är monterade för cintrage des barres d'acier.
- L'angle de cintrage approximatif s'obtient en plaçant le pivot dans le plateau cintreur. Häll ajuster l'angle aux mesures désirées, déplacer le manche millimètre par millimètre.
- Le tableau de commandes är utrustad med pulsörer et de boutons électriques d'un maniement facile, Aisément lokaliserbara och identifierare med hjälp av piktogram.
- Maskinen är utrustad med en pedal för att bekräfta och utföra arbetet, undvika även om de överordnade medlemmarna inte fångas av sina funktioner.
- Arbetsytan har ett överlägset skydd för att undvika olyckor. Ce protector est muni d'une fenêtre transparente pour observer le bon déroulement de l'operation de cintrage, tanto pour le matériel que pour le mécanisme. Les membres supérieurs de l'opérateur ne courent donc no riskque.

- Maskinens huvudfunktion är realiseringen av polygonala etriers.
- Inkludera des pieds lastväxlare för transport.
- Elektrisk ram enligt Europeiska gemenskapens normer.
- Maskinens struktur är målad på fyra med epoxi-polyesterfärg som ger en stor motståndskraft och skyddar den från korrosion.
- L'équipement électrique est aux normes de la Communauté Européenne.

Tout autre usage donné à la machine est formellement interdit, étant considéré inadéquat et pouvant s'avérer dangereux.

Machine Translated by Google

2.1 TRANSPORT.

Maskinen är förpackad i fabrik och har en palett för enkel transport med elvagnar eller manuellt manövrerade pallvagnar. Ses poids et dimensions (se tabell över tekniska egenskaper för ce manuel) hyra möjligt l'usage de vehicules légers.

Om du behöver transportera maskinen eller deplacern en längre sträcka, använd dem
Moyens suffisants pour garantir sa sécurité, tels que véhicules, grues ou autre matériel d'élévation.

A déplacer la machine avec une crane ou un système de poulies vous devez utiliser des systèmes d'attache, des chaines et/ou câbles aux normes en vigueur. Vous choisirez le matériel en fonction de la charge de travail limite requise et des pauses d'usage specifiques sans oublier de prendre en compte tant la forme d'utilisation que la nature de la charge à élever. **Fig A**

OBSERVERA : Éloignez-vous des charges élevées en l'air et prenez soin aux possibles déplacements des dites charges pendant leur transport, lors de l'élévation ou de l'arrage. Afin d'éviter tout risque, il est très important d'effectuer un choix précis des câbles, chaines, systèmes de poulies etc...et tout particulièrement pour les operations les más délicates, tell que élévation, attachment, mooring ou decharge

VIKTIGT : hängsmycke är transport, maskinen inte jamais être mise à l'envers ou être en appui sur un de ses côtés. Elle doit toujours être posée sur ses quatre pieds.

2.2 PIKTOGRAM.

Maskinens piktogram med följande betydelse :



LIRE LE MANUEL

D'INSTRUKTIONER



PORT OBLIGATORY DU CASQUE,

SÄKERHET OCH SKYDDA LUNETTER

HÖRSEL



OBLIGATORISK HAMN

DES GANTS



OBLIGATORISK HAMN

AV CHAUSSURES AV SECURITÉ

3. MONTERINGSINSTRUKTIONER.

3.1 DISTRIBUTIONSVILLKOR

L'enballage ouvert, la machine se uvera avec les pattes démontées. Du hittar bruksanvisningen med motsvarande garanti och en påse med följande delar:

• Fyra fot. •
Carter de protection pour le plateau cintreur. •
Linjalstöd. • Régle et deux butoirs. • Stöd av stänger.
• En Ø18 boulon, en Ø24 boulon, en Ø26 boulon och
en Ø48 boulon. • En boulon på Ø25 och en mandrin
på Ø36 häll poussage des barres. • A dispositif à étriers. • An équerre de cintrage.

Machine Translated by Google

3.2 MONTERING AV TILLBEHÖR

Pour des raisons de logistique, la machine est fournie partiellement montée. L'utilisateur devra monter: la règle **R, Fig. 2,** les butoirs **T, Fig.** 2, les pattes **P, Fig. 2,** les supports de barres **V, Fig. 2** et le carter de protection pour le plateau cintreur **Q, Fig. 2.**

4. UNDERHÅLLNING, INSPEKTION OCH KONTROLL.

OBS: Avant toute operación de nettoyage, réparation ou entretien, verifier que le câble d'alimentation au réseau électrique est débranché.

- Pas d'eau à press pour nettoyer les circuits et les éléments électriques.
- Häll éviter l'oxidation au level des orifices où viennet se placer les boulons, graisser les chaque semaine, avec de la graisse calcique, ainsi que leur partie inférieure.
- Chaque six mois, reviser la tensión des courroies du moteur. Den korrekta spänningen är cellpermettant förenar flèche på 1,5 till 2 cm. **Fig.3.**
- Le groupe réducteur n'a pas besoin d'être graissé car il est graissé à vie.
- Les câbles électriques coupés eller fissurés doivent être changés au plus vite.
- I händelse av anomali i maskinen, debrancher et la faire réviser par un technicien.
- En fin de journée, éteindre la machine et la débrancher du courant électrique.
- Om maskinen inte är täckt, skydda den med ett ogenomträngligt slitage.

4.1 KURSBYTE

La machine est fournie avec les courroies parfaitement tendues. Det är dock möjligt qu'à l'usage les courroies cèdent un peu. Pour les retainre ou les replacer, fortsätt från façon suivante:

- Kontrollera att maskinen är débranchée du réseau électrique.
- Ta bort Carter de Protection inférieur d'accès aux mécanismes.
- Dévisser les 4 vis du moteur **A, fig.** 4, suffisamment pour qu'il puisse être déplacé. • En fonction de l'operation, tenre ou changer les courroies, tourner la vis tenseur, **B, Fig. 4** dans un sens ou dans l'autre. Au moment de tenre, verifier que le courroies aient toutes la même tension en manipulantes les spännare
- Reglée the spänning, resserrer les vis.
- Byt ut det nedre skyddshöljet.

VIKTIGT: Les courroies de transmission doivent être révisées et tendues après plusieurs journées de travail. Il est en effet demontré, qu'elles se détendent avec les frottements, températures, spänningar etc...

5. KOMMANDON.

A, Fig.5 Väggdiagram. Entrée de tension du réseau électrique à la machine.

B, Fig.5 Selecteur sens de rotation du plateau. Välj riktningen för rotationssinnena på platån.

C, Fig.5 Vinkelreglerande handratt. Reglera precisionen av vinkeln lorsqu'elle ne s'obtient pas avec le pivot d'inversion.

D, Fig.5 Lampe pilote verte. Allumée, indikera att maskinen är under spänning.

E, Fig.5 Knapp pulseur orange. Permet le retour au point d'origine après avoir levé le pied de la pédale ou Jag tryckte på knappen d'arrêt d'urgency, för att undvika en olycka eller efter ett misstag att starta manövern.

F, Fig.5 Bouton d'arrêt d'urgence.. Använd pour propp la machine en cas d'urgence

Fråga honom. Tryck för att bekräfta rotationen av platån **Fig.9.**

Machine Translated by Google

5.1 PLATEÅ PARTER.

Le plateau de cintrage est muni d'un öppning **A, Fig.6** pour l'insertion du boulon, deux öppningar gängade **B, Fig.** 6 pour extractire et démonter le plateau, un öppning **C, Fig.6** pour l'insertion du boulon central et enfin un secteur d'orifices **D, Fig.6** pour l'insertion du pivot d'inversion.

5.2 INVESTERINGSVIRKNING OCH VAL AV VINKEL.

Le pivot d'inversion **Fig. 8** permet de sélectionner l'angle de rotation du plateau.

6. MISE EN MARCHE ET ANVÄNDNING.

OBS: Suivre toutes les recommandations de sécurité signalées dans ce manuel et respecter les säkerhetsföreskrifter för yrkesrisker.

RODAGE: Le modèle STAR-16 n'a pas besoin d'être rodé. Det är särskilt viktigt att få maximal nytta av samma operation.

OBS: pour élaborer le fer à béton la barre doit toujours se pousser avec un mandrin M, Fig.7 överlagd au boulon "de poussage".

NORMAL ANVÄNDNING AV MASKINEN :

La cintreuse d'étriers est conçue et fabriquée pour le cintrage de barres d'acier lisses et torsadées. Tout autre use non expressément décrit se considere abnormal. Tout util ou accessoire ajouté ou modifié sans l'authorisation écrite du fabricant kommer att anses vara olämpligt och fara. I dessa fall eller för mauvais användning av maskinen, SIMA SA, s'exempte de toute responsabilité comme fabricant. Avant d'installer la machine assurez-vous que l'endroit choisi soit une yta stabil, horizontale et que le terrain ne soit pas mou. **CETTE MACHINE NE DOIT PAS ÊTRE UTILISÉE SOUS LA PLUIE. TOUJOURS TRAVAILLER DANS DE BONNES VILLKOR D'ÉCLAIRAGE.**

6.1 REALISATION DU CINTRAGE AVEC L'ÉQUERRE.

L'équerre sert au cintrage de barres de Ø 8 a Ø 16mm. Maskinen förfogar över en serie bulonger på Ø18, Ø24, Ø36, Ø48 som endast kan användas som central bulong. Hon är också utrustad med en fem Ø25 boulon som är monterad toujours med hennes bague pour être utilisés som boulon och bague “de poussage”. Pour le cintrage procéder de la façon suivante **Fig.10. :**

1. Brancher la machine et verifier que le plateau tourne dans le sens des aiguilles d'une montre.
2. Montera équerre d'appui **(S)** och justera separationsavståndet till den centrala boulonen **(B)** en fonction du Ø de barre à cintrer
3. Regler la distance des butoirs **(T),** en fonction des mesures de l'étrier à réaliser.
4. Sätt in inverteringstappen **(P)** i en des extérieurs du plateau en fonction de l'angle à cintrer. **Il est recommandé de faire plusieurs essais, pour un meilleur contrôle de la machine, innan du påbörjar jobbet.**
5. Placer la barre et appuyer sur la pédale pour commencer le cintrage. Lorsque le plateau anländer en fin de trajet, il revent seul sans avoir besoin de relâcher la pédale. Si pendant l'operation le pied est levé de la pédale, le plateau s'arrête et il faut pressionner le bouton orange du panneau de commandes pour que le plateau revienne à sa position de départ.
6. För att få en mer exakt vinkel, använd justeraren med vinkeljusteringsmekanismen (R).

Machine Translated by Google

6.2 REALISATION DU CINTRAGE AVEC LE DISPOSITIF A ÉTRIERS.

Denna enhet gör det möjligt att klämma fast stänger på bara 8 mm. Jag gör av med en Ø25 boulon som är monterad toujours avec sa bague pour être utilisés as boulon et bague “de poussage”. Pour le cintrage, procéder de la façon suivante **Fig.11. :**

1. Brancher la machine et verifier que le plateau tourne dans le sens des aiguilles d'une montre.
2. Monter le dispositif d'étriers **(S).**
3. Regler la distance des butoirs **(T),** en fonction des mesures de l'étrier à réaliser.
4. Sätt in inverteringstappen (P) i en des extérieurs du plateau en fonction de l'angle à cintrer. **Il est recommandé de faire plusieurs essais, pour un meilleur contrôle de la machine, innan du påbörjar jobbet.**
5. Placer la barre et appuyer sur la pédale pour commencer le cintrage. Lorsque le plateau anländer en fin de trajet, il revent seul sans avoir besoin de relâcher la pédale. Si pendant l'operation le pied est levé de la pédale, le plateau s'arrête et il faut pressionner le bouton orange du panneau de commandes pour que le plateau revienne à sa position de départ.
6. För att få en mer exakt vinkel är det bekvämt att justera vinkeln med vinkeljusteringsmekanismen (R)

7. LÖSNING AUX ANOMALIES LES PLUS COURANTES.

ANOMALIER	MÖJLIGA ORSAKER	LÖSNINGAR
Puissance de cintrage insuffisante	Courroies détendues eller abimées	Jag kommer att ha dem eller ändra dem
	Faible puissance du moteur	Motoröversyn genom serviceteknik
Rotationsplatån ne revient pas et s'arrête à toucher la fin de trajet	slut såklart	Verifiera slutet av kursen et sa continuité (1 ouvert, 0 fermé)
Manque de tensión, la lampe pilote ne s'allume pas	Kablar i mauvais état Revidera cadre electricrique du lieu de travail	Kontrollera spänningen på arbetsstationens eluttag. Kontrollera även hög- och lågspänningssäkringarna på maskinens elektriska ram. Kontrollera förgreningen av kablarna.
La lampe pilote s'allume mais la machine ne fonctionne pas.	Machine mal branchée.	Maskinen är förgrenad i ett fasseulement. Kontrollera högspänningssäkringarna på maskinens elektriska ram och den elektriska ramen på arbetsplatsen. Verifier le branchement des câbles à la boîte de bornes, à la prize et à la fiche.
Branchement à 230V eller 400V bien fait mais lmanque de puissance.	instabil spänning	Verifiera sortie de courant d'émission. Om spänningen är lägre än 230 eller 400V fungerar inte maskinen. Vårt råd är en spänningsstabilisator.
Au retour, après le cintrage, le platån n'arrête pas au point de départ.	slut såklart	Verifiera slutet av kursen et sa continuité (1 ouvert 0 fermé).

Machine Translated by Google

8. TEKNISKA EGENSKAPER.

MODELL	PUISSANCE MOTOR	ANSTRÄNGA MOTOR	POIDS NET	DIMENSIONER BxHxD mm	TUR/MIN.
stjärna-16	2,2Kw	230v	149 kg.	1136x738x1095	19
stjärna-16	1,5 kW	230v/400v	140 kg.	1136x738x1095	19

9. CINTRAGE KAPACITETER.

motståndet hos barre d'acier	Antal barer Ø6 eller 1/4"	Antal barer Ø8 eller 5/16"	Antal barer Ø10 eller 3/8"	Antal barer Ø12 eller 1/2"	Antal barer av Ø16 eller 5/8"
R-480 N/mm²	7	6	5	3	1
R-650 N/mm²	7	6	5	2	1
Cintrage med Ø-dorn	18	24	36	36	48

10. ELEKTRISK AVDELNING.

Förlängningskabeln används för att förgrena maskinen till en sektion minst 4x2,5 mm2 jusqu'à 25 meter lång Au-delà blir den 4x4mm2. I en av sina ändar har grenröret en hontråd normaliserad från 16A 3P +T eller 16A 2P + T kompatibel med interrupteur prize de courant de la machine et à l autre extremité, en hontråd normaliserad från 16A 3P +T eller 16A 2P + T kompatibel med sortie réseau d'alimentation électrique.

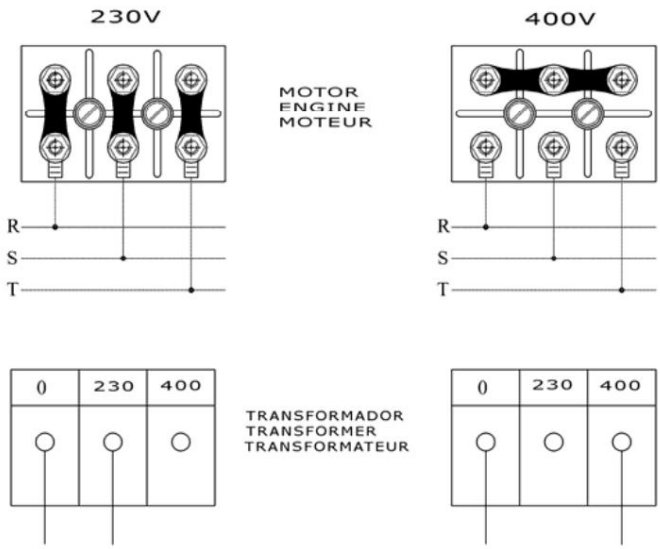

VIKTIGT : à caque changement de position des plaquettes sur les terminales du moteur, vous devrez aussi changer les étiquettes adhésives indicante el voltage de l'alimentación électrique, afin qu'elles soient en accord avec le changement effectué. **Très important, débrancher toujours la machine du courant électrique avant d'effectuer le changement de voltage.**

11. SÄKERHETSREKOMMENDATIONER

• Maskinerna med elmotor gör det möjligt för dig att göra en normaliserad affär med en diskretur och en annan enhet som motsvarar motorns egenskaper:

Machine Translated by Google

12,2kw/3 CV, 230v enfas, 20A frånskiljare och 20A/300mA differential. 1,5kw/2 CV, triphasée à 400V, frånskiljare på 10A och differential på 10A/300mA.

- Les machines cintreuses d'étriers modèles Star-16, doivent être utilisées par du personal ayant été instruct et à leur fonctionnement formé.
- Inför mise en marche, läs instruktionerna noggrant och respektera säkerhetsföreskrifterna. Lärling Parfaitement à arrêter la machine d'une forme rapide et sûre.
- Placer la machine sur une surface plane et bien éclairée. Ne pas brancher si elle n'est pas stabil.
- Mettre en marche endast lorsque toutes les protections et carters de sécurité avec lesquelles la machine a été conçue, sont montes.
- Nous conseillons le port de lunettes de sécurité, chaussures de sécurité, gants, etc... Toujours utiliser du godkänt material.
- Använd all individuell skyddsutrustning (EPI) i enlighet med det arbete som ger effekten.
- Förbjud främlingars tillträde till maskinens arbetsområde.
- Les vêtements de travail doivent être ajustés pour éviter qu'ils ne se coinciden dans les parties mobiles de la maskin.
- Pour déplacer la machine, faites le toujours le moteur arrêté et les parties mobiles bloquées.
- Laisser toujours en place tous les protecteurs et carters de sécurité.
- Les câbles électriques présentant des coupures et des fissures doivent être changés au plus vite.
- Avgrena maskinen framför hanteraren eller rör vid de mekaniska eller elektriska elementen.
- Ne pas utiliser la machine en dehors des fonctions pour laquelle elle a été conçue
- **TRE VIKTIGT: La prize de terre doit toujours être branchée avant de mettre en marche la maskin.** •

Använd vanliga förlängningssladdar. • Kontrollera att spänningen på maskinens strömförsörjningsuttag matchar den spänning som anges på maskinens självhäftande etikett

- Kontrollera att maskinens förlängningssladd inte kommer i kontakt med höga temperaturer, eau, fuile, coupantes-örhängen. Eviter qu'on y marche et qu'on y roule dessous et que des objets y soient déposés
- Ne pas utiliser d'eau à press pour nettoyer les circuits et éléments électriques

OBSERVERA: tänk på säkerhetsrekommendationerna från ce manuel och respektera reglerna för förebyggande av risker du travail du pays

SIMA SA ansvarar inte för konsekvenserna av mauvais användning des cintreuses de barres d'acier modellerna STAR-16.

Machine Translated by Google

12. ELEKTRISKA SYSTEM.

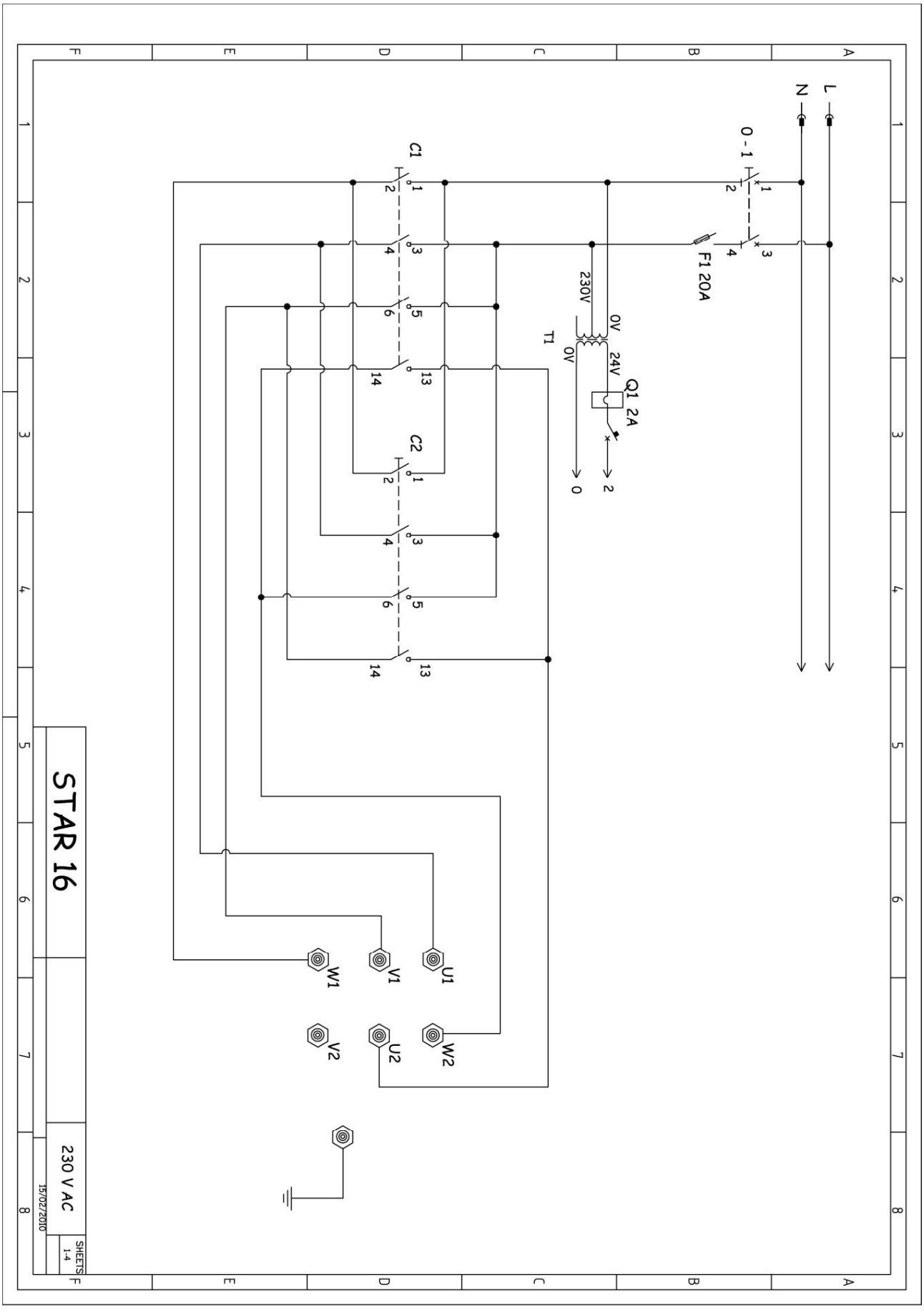

Machine Translated by Google

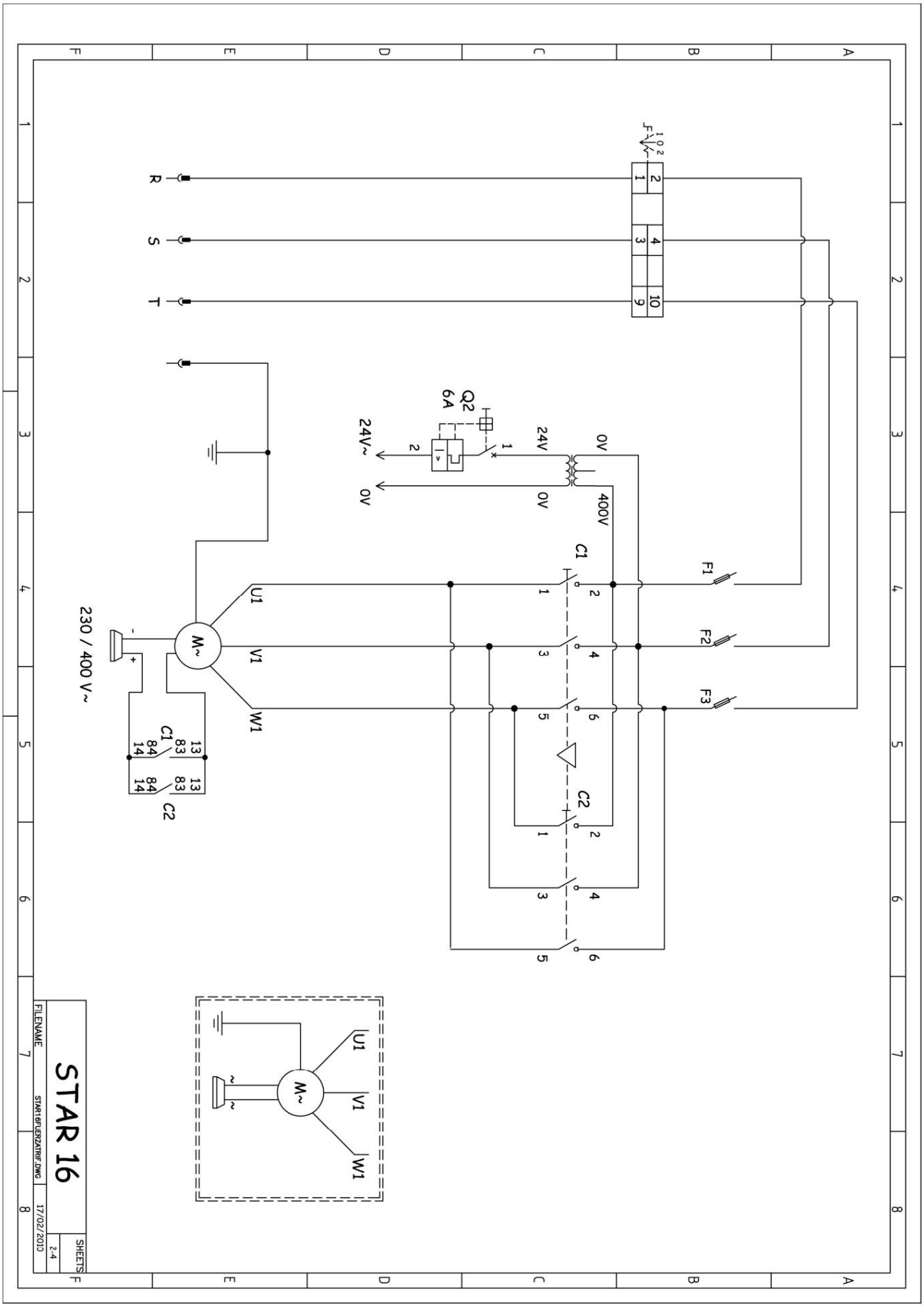

Machine Translated by Google

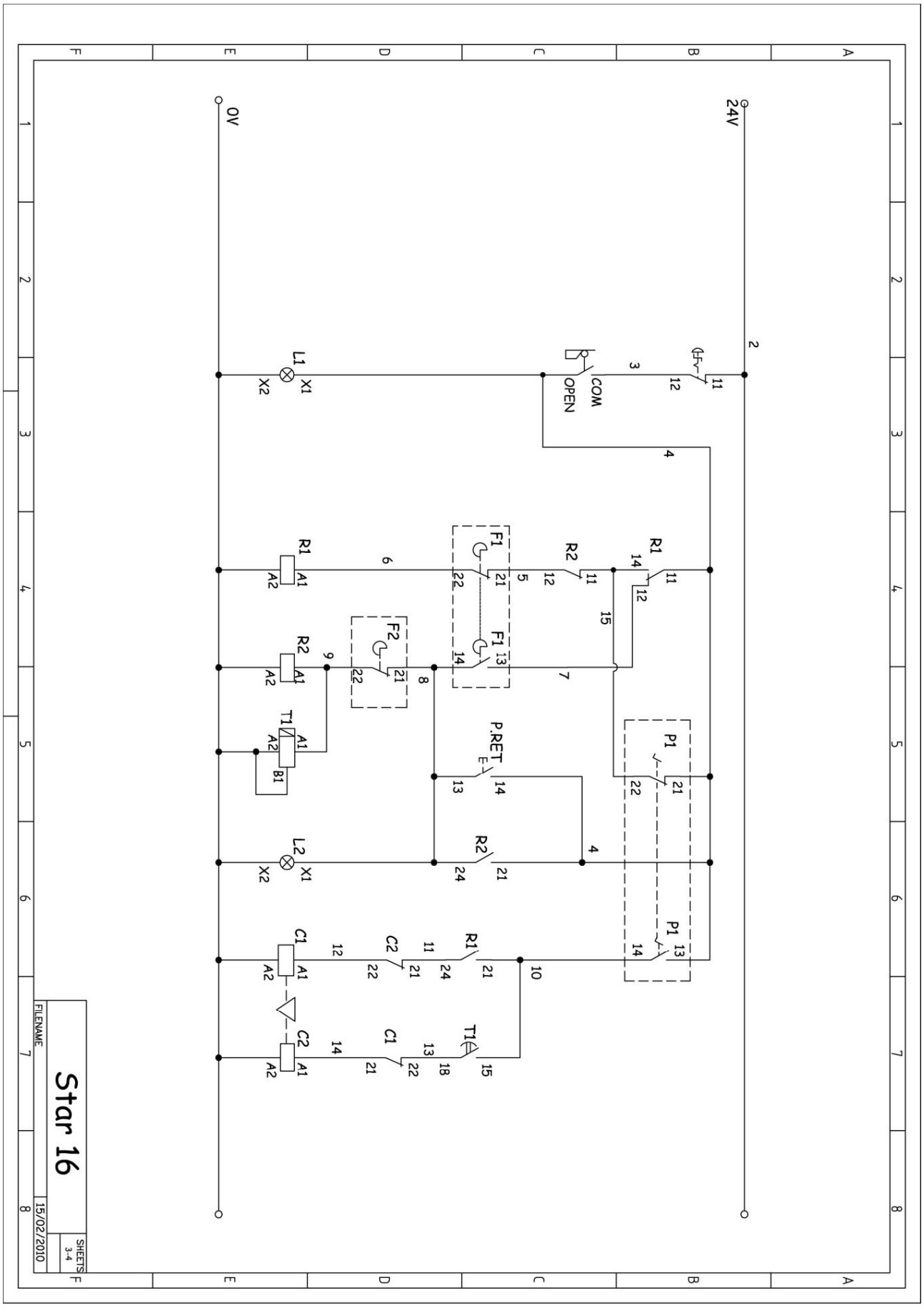

Machine Translated by Google

13. GARANTI

SIMA, SA tillverkare av maskiner för konstruktion, förfogar över en réseau de services techniques Réseau SERVÍ SIMA. Les réparations effectuées en garantie par notre Réseau SERVÍ-SIMA, sont soumises à quelques condiciones avec pour objectif de garantir le service et la calité celles-ci.

KLYFTA. SA garanterar alla sina maskiner mot alla tillverkningsfel, genom att förbli skyddade enligt villkoren Ange i det bifogade dokumentet DES CONDITIONS de GARANTIE.

Les conditions de garantie cesseront en cas de non respect des conditions de paiement établies.

SIMA SA förbehåller sig rätten att modifiera sina maskiner utan föregående meddelande

14. BYTEBAR.

Les pièces de rechange pour les cintreuses et combinées fabricados par SIMA SA sont identifiées sur le plan de pièces de rechange joint à ce manuel. För att genomföra en efterfrågan på stycket, kontakta servicen efter försäljningen av SIMA SA och ange tydligt numret **på** stycket dont vous avez besoin, även om **maskinens modell, tillverkningsnummer och tillverkningsmeddelande,** element Figurant på tallrik des caractéristiques de la machine.

15. MILJÖSKYDD.



Les matières premières doivent être récupérées avant de jeter le matériel. Les appareils, accessoarer, ainsi que les liquides et les emballages doivent être envoyés aux sites de récupération pour leur traitement écologique. Plastkomponenterna är märkta för en specifik återvinning.



Les résidus d'appareils électriques et électroniques doivent être déposés aux lieux spécifiques pour leur traitement.

16. LJUDFÖRENINGEN

Den akustiska trycknivån vid arbetsstolpen är lägre än 70 dB(A).

17.VIBRATIONER

La machine ne présente pas de sources de vibrations mécaniques entraînant des risques pour la santé et la sécurité des travailleurs.

Machine Translated by Google

A

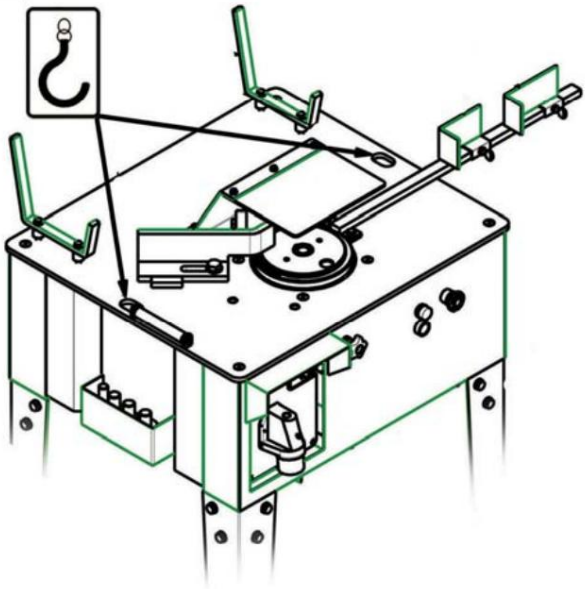

2

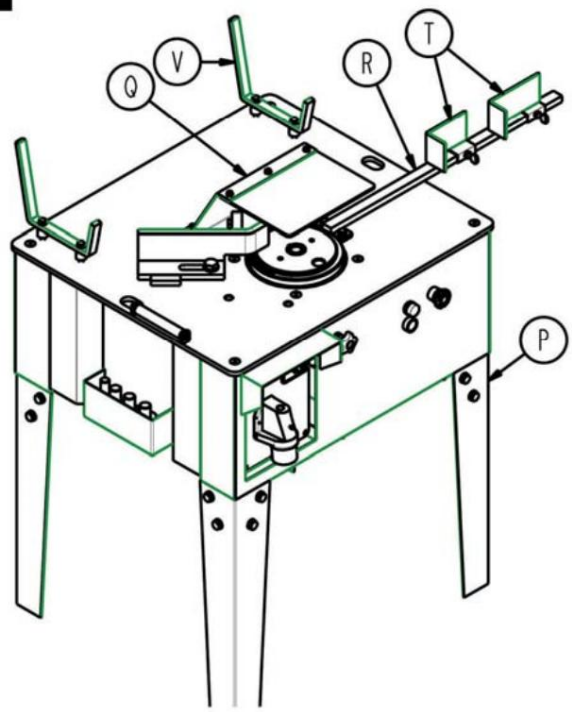

3

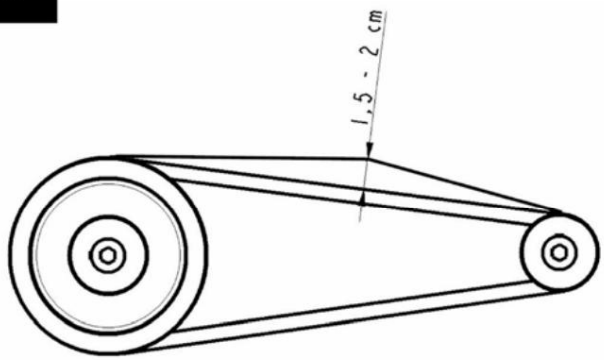

4

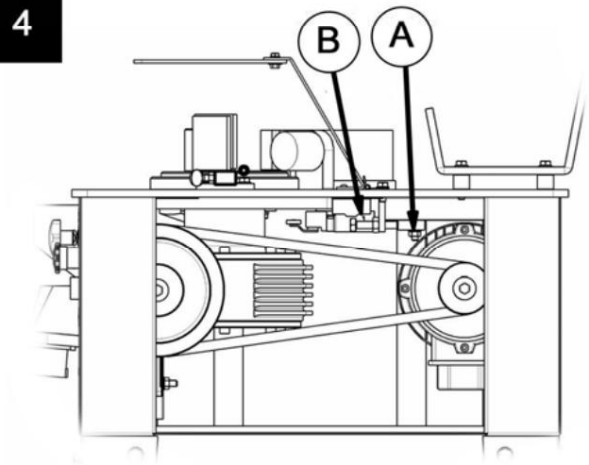

5

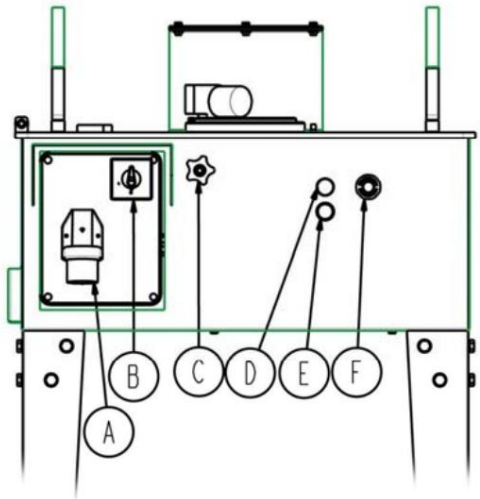

6

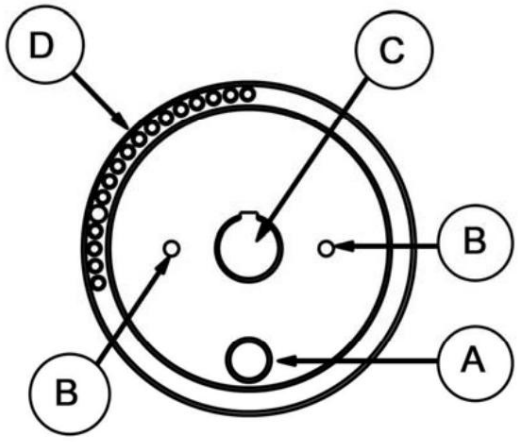

Machine Translated by Google

7

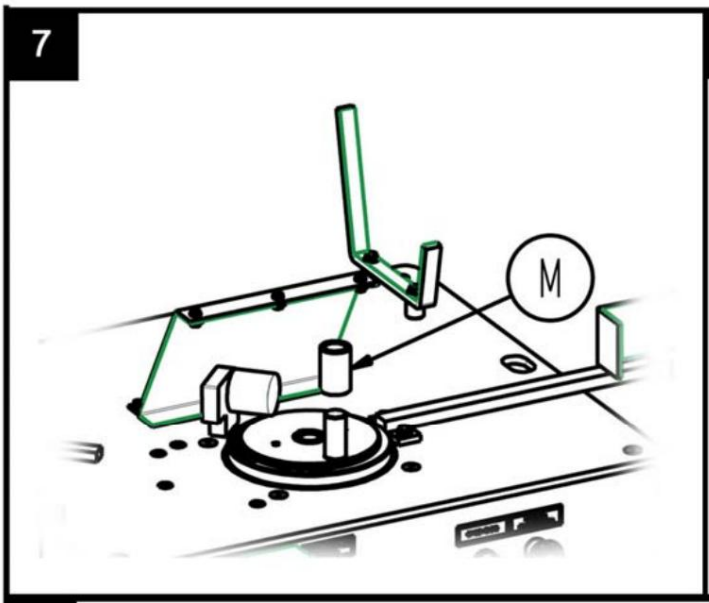

8

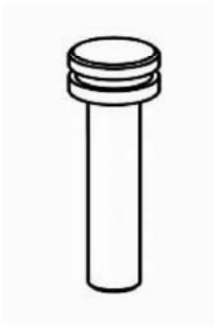

9



10

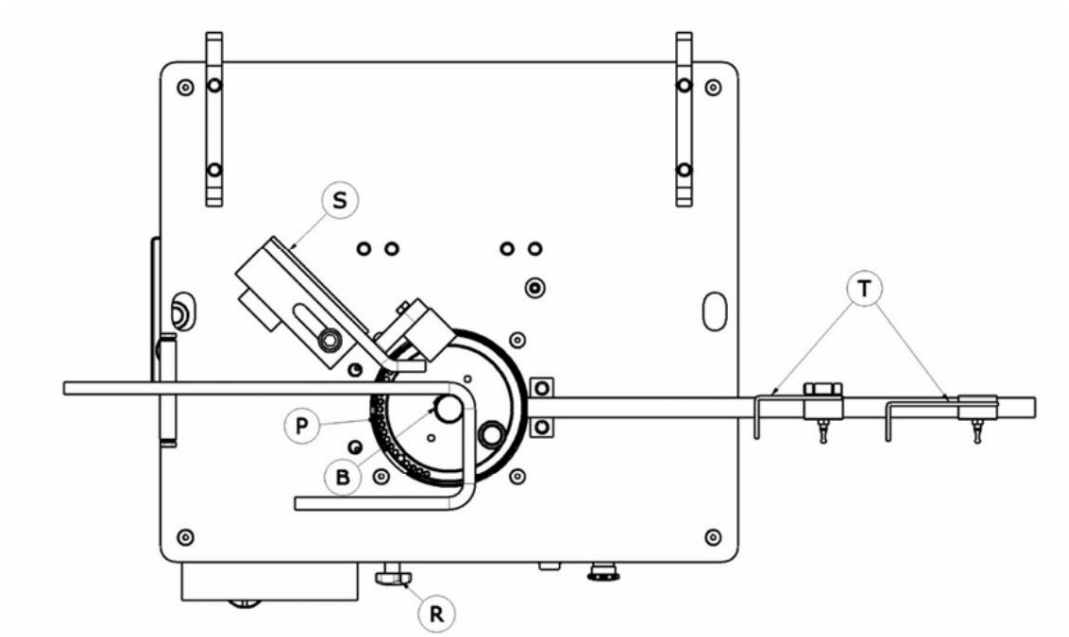

11

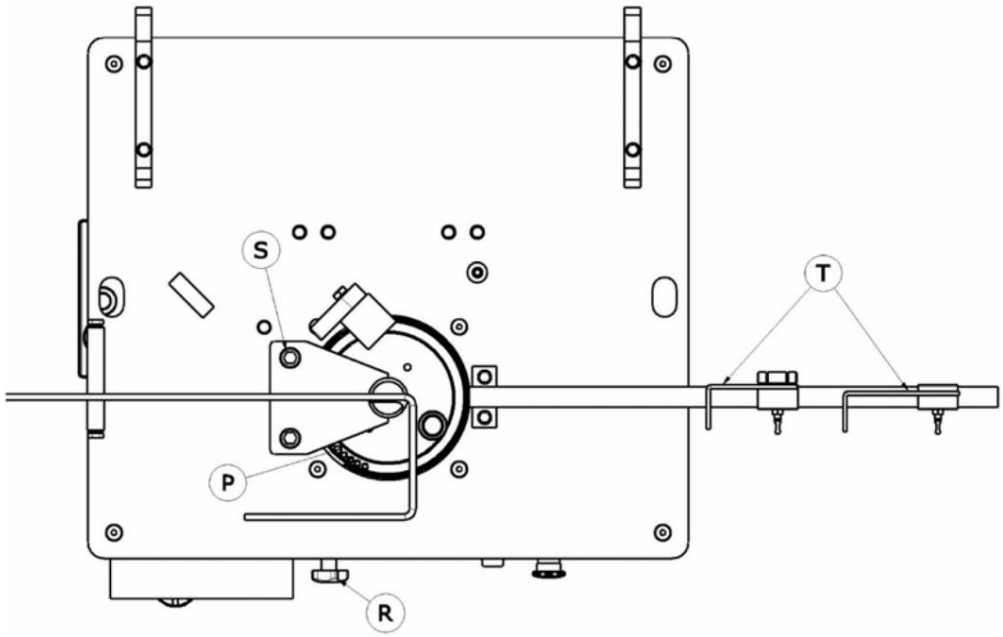

Machine Translated by Google

GARANTIBEVIS

SERVICE EFTER SALE

EXEMPEL POUR L´UTILISATEUR FINAL

DONNEES MASKIN

SERIENUMMERETIKETT

DONNEES ACHETEUR

NOM

adress

CP/VILLE

LÄNDER

Telefon: Fax:

e-post

DATUM D'ACHAT

Signatur et cachet du vendeur **Kundens underskrift**

GARANTIVILLKOR

1.) SIMA, SA garanterar sina maskiner mot alla tillverkningsskruvar och tar även hand om reparationen av det kostnadsfria materialet under en tidsperiod från date d'achat. Cette date doit OLIBGATOIREMENT apparaître sur le coupon de GARANTIE adjoint.

2.) Garantin täcker uteslutande huvudarbetet och reparation av defekta delar av produkten där modell och serienummer anges sur le certificat de garantie.

3.) Les frais tels que déplacements, hôtels et frais de transport jusqu´aux installations de SIMA SA sont à la charge du client.

4.) Tillverkningens laster säger dig att de olika produkterna produceras för en otillräcklig användning, ett skott, en spänning, en mauvais kupp, en Installation électrique inappropriée ne peuvent être considérés sou garantie.

5.) Les réparations sous GARANTIE devront être seulement réalisées par SIMA SA ou un autre SAV autorisé. Le bon pour accord de la réparation sous garantie kommer att vara octroyé par le service technique de SIMA SA

6.) Garantin är ogiltig i de fall de figur decrits ci-après:

a) vid ändring och/eller manipulation av garantibeviset.

b) i alla fall eller de delar som utgör produkten ont été réparées, modifieras eller ersätts helt eller delvis av en ateljé eller icke-personal auktoriserad av SIMA SA serviceteknik

c) De delar eller enheter som inte är godkända av SIMA SA är installerade på produkten.

7.) SIMA SA tar inget ansvar för skador orsakade eller orsakade av ett produktfel. Ceux-ci omfattar transport frais, les appels téléphoniques et la parte de biens personals ou commerciaux ainsi que la parte de salaire.

8.) Pour les moteurs électriques ou à explosión en cas d´avarie pendant la période de garantie, ils doivent être expédiés au siège social de SIMA SA ou au SAV auktoriserad (manufacturer du moteur).

9.) Le certificat de garantie doit être chez SIMA SA. inom en period av högst 30 dagar från datumet för försäljningen av produkten. Pour réclaimer du garantie produit, il faut présenter la facture d´achat dûment cachetée par l´établissement vendeur et le numéro de série du produit.

ANDALUSIAN MACHINERY INDUSTRIAL SOCIETY, SA
POL. IND. JUNCARIL, C/ALBUÑOL, PARC. 250
18220 ALBOLOTE (GRANADA)
Telefon: 34 - 958-49 04 10 – Fax: 34 - 958-46 66 45
TILLVERKNING AV BYGGMASKINER
SPANIEN

Machine Translated by Google

GARANTIBEVIS

SERVICE EFTER SALE

EXEMPEL FÖR TILLVERKAREN

DONNEES MASKIN

SERIENUMMERETIKETT

DONNEES ACHETEUR

NOM

adress

CP/VILLE

LÄNDER

Telefon: Fax:

e-post

DATUM D'ACHAT

Signatur et cachet du vendeur **Kundens underskrift**

GARANTIVILLKOR

1.) SIMA, SA garanterar sina maskiner mot alla tillverkningsskruvar och tar även hand om reparationen av det kostnadsfria materialet under en tidsperiod från date d'achat. Cette date doit OLIBGATOIREMENT apparaître sur le coupon de GARANTIE adjoint.

2.) Garantin täcker uteslutande huvudarbetet och reparation av defekta delar av produkten där modell och serienummer anges sur le certificat de garantie.

3.) Les frais tels que déplacements, hôtels et frais de transport jusqu´aux installations de SIMA SA sont à la charge du client.

4.) Tillverkningens laster säger dig att de olika produkterna produceras för en otillräcklig användning, ett skott, en spänning, en mauvais kupp, en Installation électrique inappropriée ne peuvent être considérés sou garantie.

5.) Les réparations sous GARANTIE devront être seulement réalisées par SIMA SA ou un autre SAV autorisé. Le bon pour accord de la réparation sous garantie kommer att vara octroyé par le service technique de SIMA SA

6.) Garantin är ogiltig i de fall de figur decrits ci-après:

a) vid ändring och/eller manipulation av garantibeviset.

b) i alla fall eller de delar som utgör produkten ont été réparées, modifieras eller ersätts helt eller delvis av en ateljé eller icke-personal auktoriserad av SIMA SA serviceteknik

c) De delar eller enheter som inte är godkända av SIMA SA är installerade på produkten.

7.) SIMA SA tar inget ansvar för skador orsakade eller orsakade av ett produktfel. Ceux-ci omfattar transport frais, les appels téléphoniques et la parte de biens personals ou commerciaux ainsi que la parte de salaire.

8.) Pour les moteurs électriques ou à explosión en cas d´avarie pendant la période de garantie, ils doivent être expédiés au siège social de SIMA SA ou au SAV auktoriserad (manufacturer du moteur).

9.) Le certificat de garantie doit être chez SIMA SA. inom en period av högst 30 dagar från datumet för försäljningen av produkten. Pour réclaimer du garantie produit, il faut présenter la facture d´achat dûment cachetée par l´établissement vendeur et le numéro de série du produit.

ANDALUSIAN MACHINERY INDUSTRIAL SOCIETY, SA
POL. IND. JUNCARIL, C/ALBUÑOL, PARC. 250
18220 ALBOLOTE (GRANADA)
Telefon: 34 - 958-49 04 10 – Fax: 34 - 958-46 66 45
TILLVERKNING AV BYGGMASKINER
SPANIEN

Machine Translated by Google

Machine Translated by Google

INDEX

"CE"-DEKLARATION OM ÖVERENSSTÄMMELSE 3

1. ALLMÄN INFORMATION..... .... 5 2.

ALLMÄN BESKRIVNING AV MASKINEN..... 5

2.1 TRANSPORT 6

2.2 PIKTOGRAM..... 6

3 MONTERINGSINSTRUKTIONER..... ... . 6 3.1 FÖRSÄLJNINGSVILLKOR 6

3.2 MONTERING AV TVÅ TILLBEHÖR..... 7

4 UNDERHÅLL, INSPEKTION OCH KONTROLL .... 7 4.1 BYTE AV BANDEN 7

5 KOMMANDON .... 7 5.1 SAMMANSÄTTNING AV PRATO.... ....8 5.2

INVESTERINGSVIVÅ OCH URVAL VINKLA ....8 **6 STARTA MASKINEN**

6.1 DUBBEL SOM ELLER SQUAD ....8 6.2 VIKA SOM A STÄLLNINGSANORDNING 9

7 SOLUÇÃO DAS VANLIGASTE AVVIKLINGAR ..... 9 8 TEKNISKA EGENSKAPER 10

9 BÖJNINGSKAPACITETER 10

10 ELEKTRISK LÄNK..... ..... 10 11 SÄKERHETSREKOMMENDATIONER..... . ..... 10 12 ELEKTRISKA DIAGRAM..... 12

13. GARANTI..... .... femton

14. STENAR ....

15 15. MILJÖSKYDD .... 15 16. UTTALANDE OM BULLER..... ... . 15 17. DEKLARATION OM MEKANISKA VIBRAÕES .... femton

GARANTIBEVIS..... 18

Machine Translated by Google

1. ALLMÄN INFORMATION

OBSERVERA: Läs och förstå dessa instruktioner till fullo innan du börjar arbeta med maskinen

SIMA SA tackar förtroendet för våra maskiner för förvärvet av en BÖCKMASKIN ELEKTRISKA FOTSTÖD.

Denna handbok innehåller nödvändiga instruktioner för drift, användning, underhåll och, om tillämpligt, reparation. Vi nämner också aspekter som kan påverka säkerheten och hälsan för två användare under utförandet av ett jobb. Om instruktionerna följs och maskinen körs enligt anvisningarna får du bra resultat och enkelt underhåll.

Därför är det obligatoriskt att läsa denna handbok för alla som ansvarar för dess användning och underhåll eller reparation av maskinen.

Det rekommenderas att du alltid har denna handbok på en lättillgänglig plats och nära den plats där den finns. att använda med maskin.

2. ALLMÄN BESKRIVNING AV MASKINEN

Star-16 modell bygelbockningsmaskiner utvecklades och tillverkades för att böja släta och korrugerade stålstänger. Böjningsproceduren utförs kallt med stift och stift som garanterar böjningens innerdiametrar i enlighet med europeiska standarder.

- Maskinens huvudelement är en reducerare som ansvarar för att överföra den nödvändiga energin att tillverka eller böja stålstänger.
- Maskinen drivs av en elmotor som överför rörelsen, genom transmission till bockmekanismen, i vilken de olika stiften är monterade för böjning av stålstängerna.
- Böjningsvinkeln erhålls genom att införa pivoten i böjplattan för att bestämma den ungefärliga böjningsvinkeln, och flytta millimeter eller slutet av banan genom vinkelregulatorn för att justera vinkeln med mer precision.

- Maskinen drivs av en elmotor som överför rörelsen, genom transmission till bockmekanismen, i vilken de olika stiften är monterade för böjning av stålstängerna.
- Utrustad med en pedal för att bekräfta och utföra jobbet och på så sätt undvika att de övre delarna fastnar när maskinen är i drift.
- Arbetsområdet är skyddat med ett övre skydd som begränsar risken för olyckor, detta skydd har ett genomskinligt visir som gör det möjligt att observera materialet som ska vikas och elementen som ska vikas, vilket hindrar de överordnade delarna från att gå in i böjningsområdet.

- Grundmaskinens huvudfunktion är att tillverka byglar.
- Föremål demonterade för transport.
- Elpanel enligt CE-standard.

Maskinens struktur värmdes upp med epoxipolyesterfärg eller som ger hög motståndskraft mot ytan och håller strukturen skyddad från korrosion. • Den elektriska utrustningen överensstämmer med gemenskapens säkerhetsföreskrifter.

All annan användning som ges av denna maskin anses vara olämplig och kan vara farlig, även om det är uttryckligen förbjudet.

Machine Translated by Google

2.1 TRANSPORTER

Maskinen packad i fabriken kommer med en pall som möjliggör enkel transport med manuella pallställ eller staplare. O su peso e dimensões (Se tabellen över tekniska egenskaper i denna handbok), tornam possível o uso de veículos ligeiros.

När det är nödvändigt att transportera maskinen långa sträckor med hjälp av fordon, kranar eller annat höjningsanordningar måste dessa garantera din säkerhet.

Vid lyft av en maskin med kranar eller hissar ska standardiserade slingar användas, dessa måste väljas med särskild hänsyn till den arbetsbelastningsgräns som krävs, med hänsyn till användningssättet och arten av den last som ska lyftas, valet blir korrekt om de följs enligt följande specificerade bruksanvisningar. Maskinen har två hål i bordet som ska höjas. **Fig A**

OBSERVERA: Var försiktig med höga laster och var särskilt försiktig med eventuella svängningar av lasten under transport, undvik farliga quaisque, på grund av uppgiften att lyfta eller surra. För detta är det viktigt att välja rätt linje, ström, etc. Använd och var särskilt försiktig vid de mest känsliga arbetsmomenten (lyftning, krokning, förtöjning eller lossning).

VIKTIGT: Under eller transport av maskinen får den aldrig vändas upp och ned eller luta sig mot den två sidor, du bör bara stödja den på fyra fötter.

2.2 PIKTOGRAM

Piktogrammen som ingår i maskinen har följande betydelse:



LÄS MANUALEN

AV INSTRUKTIONER



É OBLIGATORISK ELLER ANVÄNDNING AV

CAPACETE, OCULOS OCH SKYDD AKUSTIK



OCH OBLIGATORISK ELLER

ANVÄNDNING AV LUVAS



É OBRIGATÓRIO ELLER ANVÄNDNING AV CALÇADO

SÄKERHET

3 MONTERINGSINSTRUKTIONER

3.1 LEVERINGSVILLKOR

När du öppnar förpackningen hittar du maskinen som demonterade fötter; En bruksanvisning med motsvarande garanti och en påse som innehåller följande delar:

• Fyra pinnar •
Skydd för bockningsplattan • Régua-stöd •
Régua och två förstärkningar • Stagstöd •
En Ø18-rulle, en Ø24-rulle, en Ø26-rulle och
en Ø48-rulle. • För att bädda in stängerna
har de en Ø25 roll och en Ø36 furu. • En stigbygel • En böjande fyrkant

Machine Translated by Google

3.2 MONTERING AV TVÅ TILLBEHÖR

Av transportskäl till maskinen levereras den delvis monterad, det är nödvändigt att montera: styrningen **R, Fig. 2,** förstärkningarna **T, Fig.** 2, fötterna **P, Fig. 2,** stöden för stag **V, Fig. .2** och skyddet för eller böjplatta **Q, Fig. 2.**

4 UNDERHÅLL, INSPEKTION OCH KONTROLL

OBSERVERA: Innan du utför något underhålls- eller rengöringsarbete måste du koppla bort maskinen från den elektriska strömmen.

- Använd inte trycksatt vatten för att rengöra kretsar och elektriska element
- Smörj veckovis med kalciummassa furos där vi placerar tallarna i den nedre delen tillverkad av furu, på så sätt undviker den oxidation och ytterligare skador.
- Kontrollera motorremmarnas spänning var sjätte månad. Rätt öppning är den som tillåter ett mellanrum på 1,5 till 2 cm. **Fig.3**
- Reduktionsgruppen behöver inte smörjas
- Elkablar som visar skärsår eller brott måste flyttas snabbt.
- Vid observationer av avvikelser i maskinen, koppla ur och försiktigt en tekniker
- Vid slutet av varje dag, koppla bort maskinen från den elektriska strömmen
- Om maskinen inte är täckt, täck över den med en vattentät trasa.

4.1 BYTE AV BAND

SIMA förser maskinen med perfekt öppnade transmissionsremmar, det är möjligt att vid användning minska din spänning. För att öppna eller byta ut den igen måste du följa följande steg:

1. Se till att maskinen är frånkopplad från den elektriska strömmen
2. Ta bort det nedre skyddet för att komma åt mekanismerna
3. Avrouxe som fyra porcas gör motor **A, Fig.** 4, eller tillräckligt så att motorn kan förskjutas
4. Beroende på vad vi behöver, om vi ska öppna eller byta remmarna, måste vi agera på de luddiga spännarna **B, Fig. 4** i endera riktningen eller åt andra hållet. När du öppnar den måste du vara noga med att alla remmar har samma spänning
5. När remmarna har justerats eller öppnats öppnar du motorns porer igen
6. Rösta på att placera eller sänka plåtskydd

VIKTIGT: Transmissionsremmarna måste ses och öppnas efter flera dagars arbete, det har visat sig att efter flera timmars arbete ökar överföringarna med klassiska profilremmar i buller på grund av temperatur, spänningar etc.

5 KOMMANDON

A, Fig. 5 Tab. Ingång för elektrisk strömspänning

B, Fig.5 Svängskivans riktningsväljare. Välj riktning för plattans rotationsriktning

C, Fig.5 Vinkeljusteringsratt. Med denna ratt reglerar vi exakt den vinkel som vi inte kan uppnå med investeringstappen

D, Fig.5 Grönt ljus. Lampan indikerar att maskinen har elektrisk spänning

E, Fig.5 Orange knapp. Den här knappen används när vi lyfter på pedalen eller aktiverar något nödstopp, orsakat av något fel vid start av manövern och vi vill att plattan ska återgå till utgångspunkten

F, Fig.5 Nödstopp. Som namnet antyder används den för att stoppa manövern i nödfall

Machine Translated by Google

Trampa. Dess funktion är att bekräfta rotationen av plattan när vi trycker på pedalen på ett avsiktligt sätt.
Fig. 9

5.1 SÄTTENS SAMMANSÄTTNING

Det fällbara bordet har ett hål **A, Fig. 6** för att hysa empurre-rullen. Två gängade furor **B, Fig.** 6 som fungerar som utdragare för att dra ut och demontera plattan. En furo **C, fig. 6** för att sätta in den centrala tappen, och en furo-sektor **D, fig. 6** för att sätta in investeringstappen.

5.2 INVESTERINGSVIRKNING OCH VAL AV VINKEL

Inverteringstappen **Fig. 8** är det element för vilket vi väljer plattans rotationsvinkel.

6 STARTA MASKINEN OCH ANVÄNDNING

OBSERVERA: Vi måste följa alla tilldelade säkerhetsrekommendationer och följa säkerhetsföreskrifterna för arbetsrisk.

RODAGE: STAR-16-modellerna behöver inte rodageras, de är specialdesignade för
Få maximal nytta från det ögonblick du börjar arbeta.

OBS: När du gör ferralha eller empurre da bar måste den alltid göras med en M furu, Fig.7.

NORMALT ANVÄNDNING AV MASKINEN

Bockningsmaskinerna är designade och byggda för att böja släta och korrugerade stänger.
All annan användning som inte uttryckligen anges anses vara onormal. Varje redskap eller tillbehör som läggs till eller modifieras utan skriftligt tillstånd från tillverkaren anses vara olämpligt och farligt, men i dessa fall eller på grund av mer användning leder det till skador eller skador, SIMA SA befriar sig från allt ansvar som tillverkare. När du installerar maskinen, se till att planet där den är placerad för att arbeta är en horisontell yta och att marken är fast. Denna maskin **BÖR INTE ANVÄNDAS I REGN. ARBETA ALLTID MED BRA LJUSFÖRHÅLLANDEN.**

6.1 DUBBEL SOM ELLER SQUAD

Böjtorget är avsett att böja stavar från Ø 8 till Ø 16 mm. Maskinen har en serie Ø18, Ø24, Ø36, Ø48. Dessa rullar kan endast användas som centrala rullar. Den har även ett femte Ø25 kullager som alltid måste monteras med en kapsel och detta kommer att begränsas till att fungera som kullager och fyllningskapsel. För att vika fortsätter vi på följande sätt **Fig.10.**

1. Anslut maskinen till elektrisk ström. Se till att plattan roterar i riktning mot klockans punkter
2. Montera stödfästet **(S)** och justera avståndet till mittstiftet **(B)** beroende på Ø på spö som vi vill böja
3. Justera avståndet mellan de två förstärkningarna **(T),** beroende på måtten på distansen som vi vill göra
4. Placera inverteringstappen **(P)** på två ytterkanter som plattan har, beroende på vilken vinkel vi vill böja. **Det rekommenderas att du gör några tester innan du börjar arbeta, för att vänja dig vid maskinen**
5. Placera stången och trampa på pedalen för att börja böja, när plattan har fastnat i slutet av turen går den tillbaka utan att pedalen behöver släppas. Om vi under frammatningen av plattan lyfter foten på pedalen av någon anledning, stannar plattan och vi måste trycka på den orangea knappen på kommandopanelen för att få tillbaka böjplattan, upp till ursprungsläget
6. Om vi inte uppnår önskad vinkel måste vi reglera med vinkelregleringsmekanismen (R) på denna sätt vi kan reglera vinkeln med mer precision

Machine Translated by Google

6.2 VIKNING SOM EN STIGBYGGENHET

Bygelanordningen är utformad för att böja stavar upp till 8 mm. Den har en Ø25-rulle som alltid ska monteras med en kapsel och denna kommer att begränsas till att fungera som en rulle och påfyllningskapsel. För att vika fortsätter vi på följande sätt **Fig.11.**

1. Anslut maskinen till elektrisk ström. Se till att plattan roterar i riktning mot klockans punkter
2. Montera bygelanordningen **(S).**
3. Justera avståndet mellan de två förstärkningarna **(T),** beroende på måtten på distansen som vi vill göra
4. Placera inverteringstappen **(P)** på två ytterkanter som plattan har, beroende på vilken vinkel vi vill böja. **Det rekommenderas att du gör några tester innan du börjar arbeta, för att vänja dig vid maskinen**
5. Placera stången och trampa på pedalen för att börja böja, när plattan har fastnat i slutet av turen går den tillbaka utan att pedalen behöver släppas. Om vi under frammatningen av plattan lyfter foten på pedalen av någon anledning, stannar plattan och vi måste trycka på den orangea knappen på kommandopanelen för att få tillbaka böjplattan, upp till ursprungsläget
6. Om vi inte uppnår önskad vinkel måste vi reglera med vinkelregleringsmekanismen (R) på denna sätt vi kan reglera vinkeln med mer precision

7 LÖSNING AV DE VANLIGASTE AVVIKLINGAR

ANOMALI	POSITIVA ORSAK	LÖSNING
Otillräcklig böjkraft	Lösa eller skadade remmar	Öppna dem eller byt ut dem Fazer
	Låg effekt ingen motor.	granska motorn Kontrollera slutet
Skivspelaren vänder men vänder sig inte och stannar efter att ha spelat i slutet av banan	slut såklart	av stoppkursen och bekräfta dess kontinuitet. (1 öppen, 0 daterad)
Det finns ingen spänning i maskinen, kontrollampan tänds inte	Cape i bra skick. Verifiera den elektriska panelen på arbetsplatsen	Kontrollera spänningen på arbetsplatsens elektriska nätverk Kontrollera hög- och lågspänningssäkringarna på maskinens elpanel. Kontrollera anslutningen av de två kablarna
Kontrollampan lyser men maskinen fungerar inte	Maskinen är inte ansluten	Kontrollera spänningen på arbetsplatsens elektriska nätverk Kontrollera hög- och lågspänningssäkringarna på maskinens elpanel. Kontrollera anslutningen av de två kablarna Verifiera den elektriska panelen på arbetsplatsen
Anslutning till 230V eller 400V. Ligan är regelbunden men maskinen har inte tillräckligt med kraft	orolig spänning	Kontrollera emissionsströmuttaget Om spänningen är lägre än 230V eller 400V fungerar inte maskinen. Det rekommenderas att använda en spänningsstabilisator
Under eller backa efter vikningen stannar inte vikplattan vid startpunkten	slut såklart	Verifiera slutet av kursen och dess kontinuitet (1 öppnad eller daterad).

Machine Translated by Google

8 TEKNISKA EGENSKAPER

MODELL	KRAFT MOTOR	SPÄNNING MOTOR	NETTOVIKT MÅTT (LxCxH) mm RPM/MIN.		
stjärna-16	2,2Kw	230v	149 kg.	1136x738x1095	19
stjärna-16	1,5 kW	230v/400v	140 kg.	1136x738x1095	19

9 BÖJKAPACITETER

stavmotstånd av stål	Antal stavar Ø6 eller 1/4"	antal spön Ø8 eller 5/16"	antal spön Ø10 eller 3/8"	antal spön Ø12 eller 1/2"	antal spön Ø16 eller 5/8"
R-480 N/mm²	7	6	5	3	1
R-650 N/mm²	7	6	5	2	1
Böj med Ø furu	18	24	36	36	48

10 ELEKTRISK LÄNK

Strömkabeln som används till maskinen måste ha en minsta sektion på 4x2,5 mm2 vid 25 meter av kompliment För ett större avstånd blir det 4x4 mm2 . En av extremiteterna måste ansluta en standard 16A 3P+T eller 3P+N+T förlängning kompatibel med uttaget på maskinen, och inte en annan, en standard 3P+T eller 3P+N+T kontakt kompatibel med utgången på kontrollen panel matning

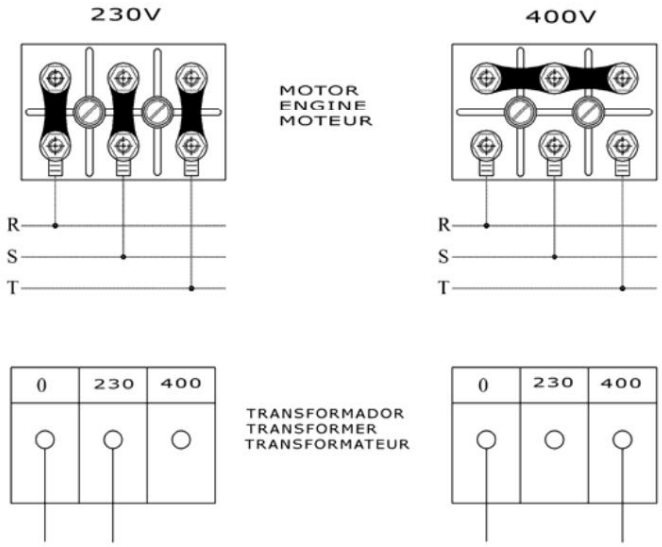

VIKTIGT: Närhelst du ändrar placeringen av plattorna i motorns anslutningslåda, måste du också fortsätta med att byta de självhäftande etiketterna som anger strömförsörjningsspänningen, så att de överensstämmer med ändringen. **Det är mycket viktigt att koppla bort maskinen från strömmen innan spänningsändringen genomförs.**

11 SÄKERHETSREKOMMENDATIONER

Maskiner med elmotor ska alltid kopplas till en standardiserad ram som har en termisk magneto och en differential enligt motorns egenskaper:

2,2Kw/3CV, 230v enfas, 20A termisk magnet och 20A/300mA differential.

Machine Translated by Google

1,5Kw/2 CV, trifasisk vid 400V, 10A termisk magnet och 10A/300mA differential.

• Stigbygelbockningsmaskinerna Star-16-modellerna måste användas av operatörer som har instruerats och utbildats i maskinens användning.

• Innan Innan maskinen tas i drift, läs instruktionerna noggrant och observera eller efterlevnad av säkerhetsföreskrifter. Lär dig att lossa maskinen snabbt och säker.

• Placera maskinen på en plan, väl upplyst yta. Flirta inte med det som garanterat gör det dess stabilitet.

• Sätt inte maskinen i arbete om alla skydd inte är monterade maskin se fabrik.

• Rekommendera användning av skyddsglasögon, skyddsstövlar, glasögon etc. Använd alltid material godkänd.

• Sätt inte maskinen i arbete om alla skydd inte är monterade maskin se fabrik.

• Testa främmande personers tillgång till utrustningen.

• Arbetskläderna får inte innehålla lösa delar som kan plockas upp av maskinens rörliga delar.

• När du måste flytta maskinen, gör det alltid med motorn stoppad och de rörliga delarna blockerade.

• Sätt inte maskinen i arbete om alla skydd som maskinen kommer från fabriken inte har monterats.

• Elkablar som visar skärsår och brott måste flyttas snabbt.

• Koppla bort maskinen från strömmen, blanda den inte och manipulera inte maskinens mekaniska och elektriska delar med den anslutna motorn.

• Använd inte maskinen för funktioner som inte är specificerade.

MYCKET VIKTIGT: Jordningen måste alltid vara ansluten innan maskinen startas.

• Se till att spänningen på nätaggregatet som maskinen ska anslutas till matchar spänningen som anges på den självhäftande etiketten som är fäst på maskinen.

• Använd vanliga elektriska kablar.

• Se till att kabeln inte kommer i kontakt med punkter med hög temperatur, olja, vatten eller vassa kanter, undvik att bli trampad på av fordon eller andra föremål. • Använd inte trycksatt vatten för att rengöra kretsar och elektriska element. • Elkablar som visar skärsår och brott ska bytas ut.

• Håll säkerhetselement och skydd i rätt läge. • Koppla bort maskinen från strömmen och blanda inte maskinens mekaniska och elektriska delar med motorn i drift.

OBSERVERA: Du måste följa alla säkerhetsrekommendationer som tilldelas i denna handbok och följa föreskrifterna för förebyggande av arbetsrisk på varje plats.

SIMA, SA ansvarar inte för de konsekvenser som kan uppstå av olämplig användning av STAR-16 modellmaskinen.

Machine Translated by Google

12 ELEKTRISKA DIAGRAM

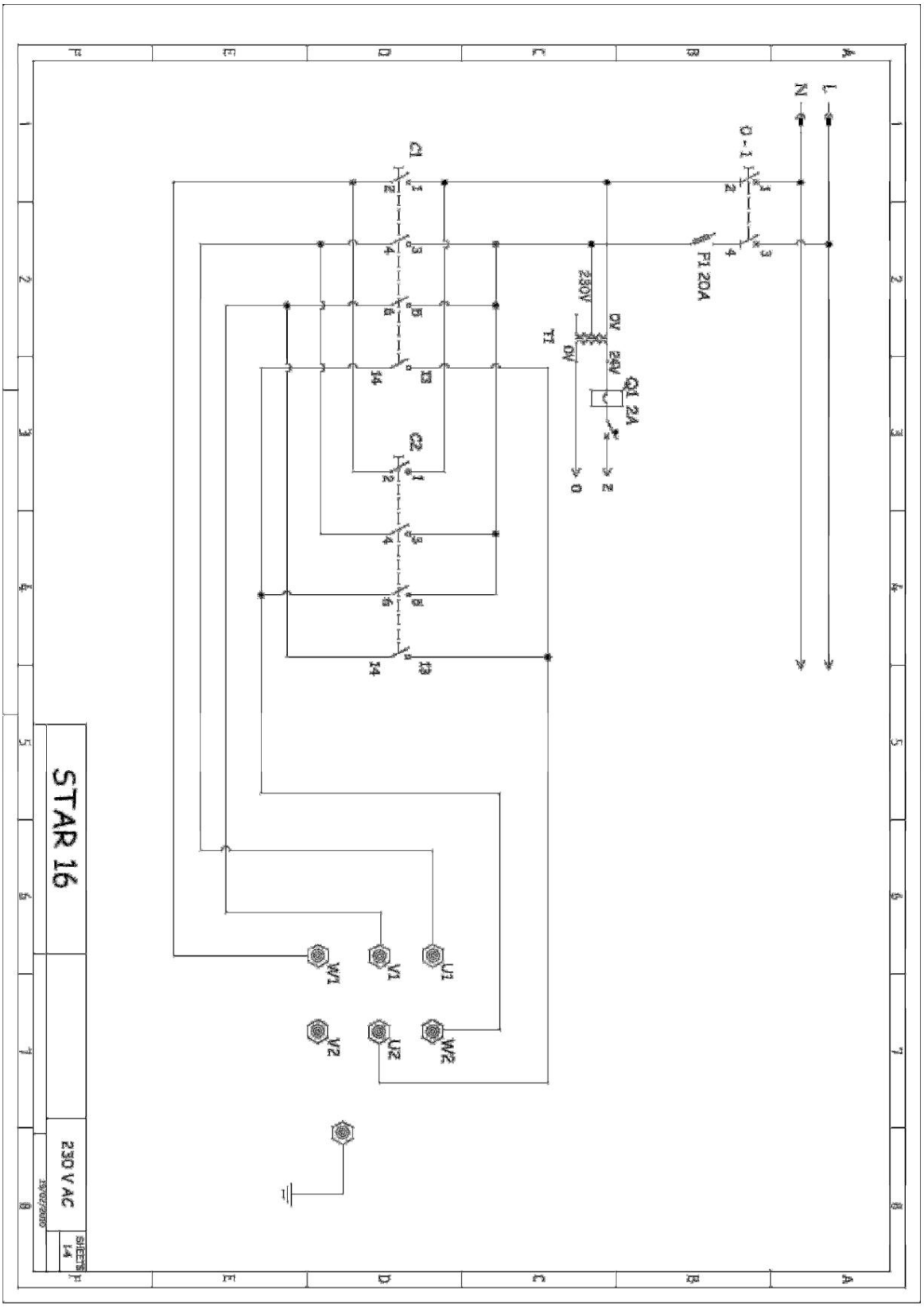

Machine Translated by Google

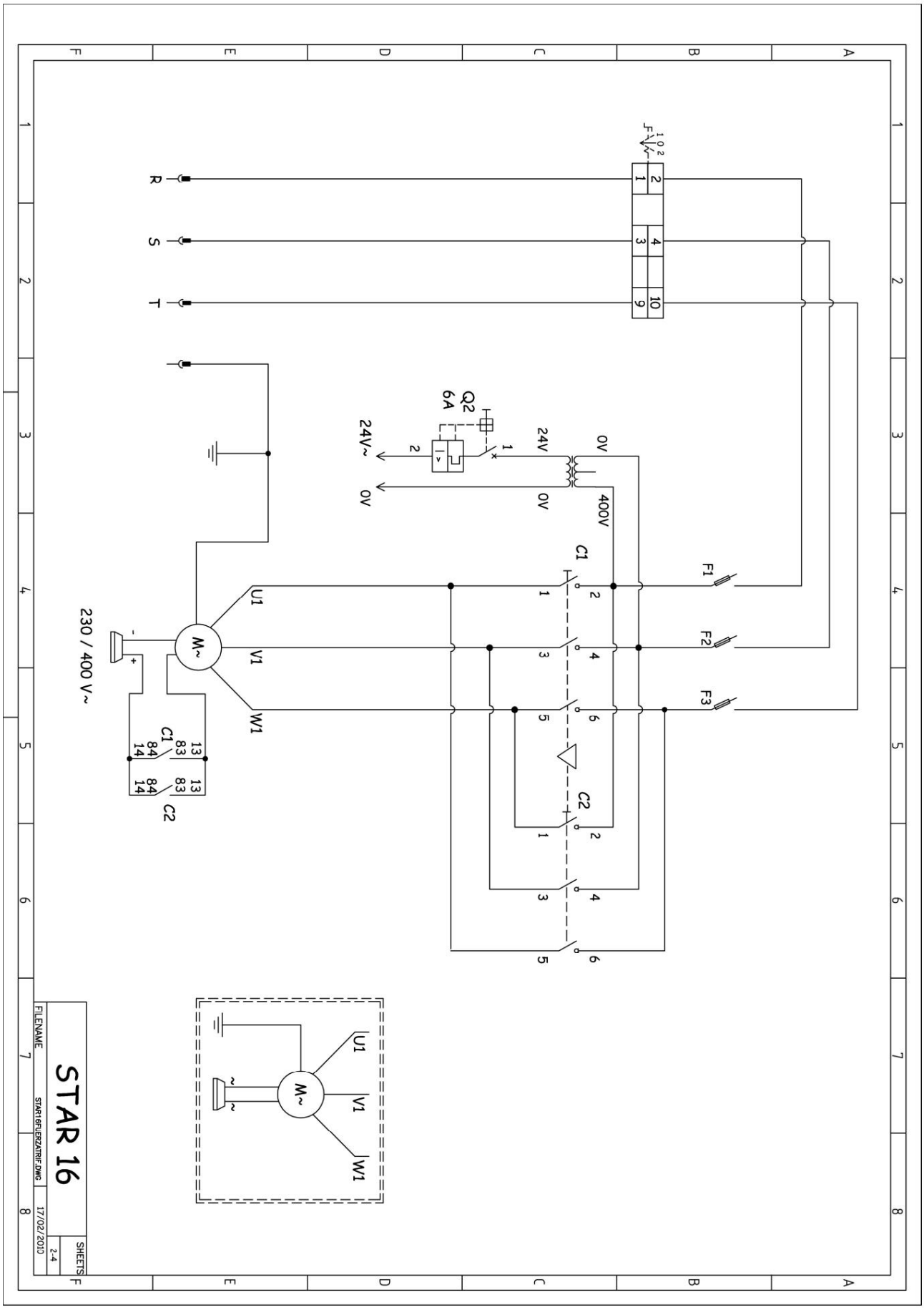

Machine Translated by Google

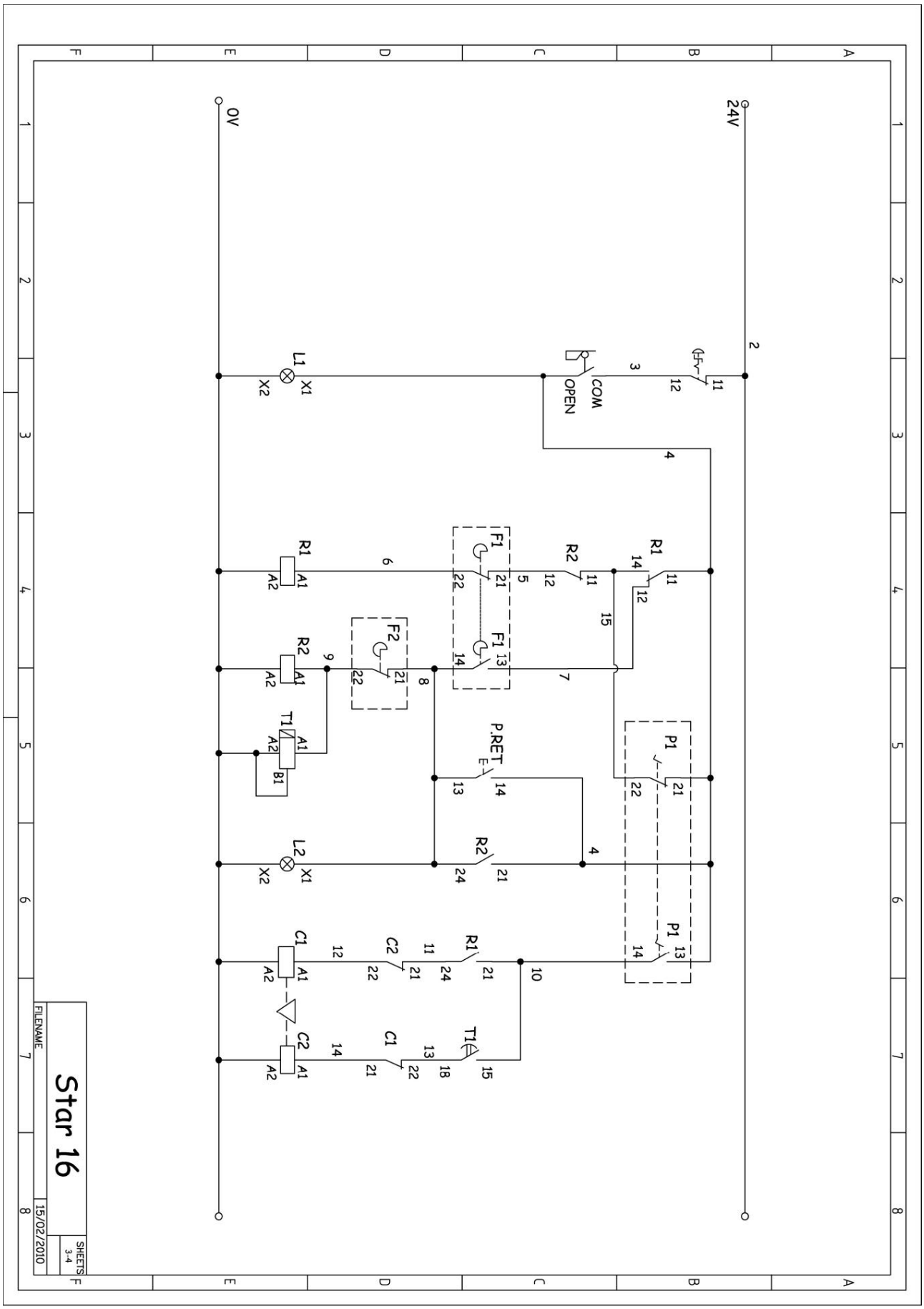

Machine Translated by Google

13. GARANTI

SIMA, SA, en tillverkare av maskiner för konstruktion, har ett nätverk av tekniska tjänster Rede SERVI-SIMA. De reparationer som utförs under garanti av vårt SERVI-SIMA-nätverk är föremål för vissa villkor i syfte att garantera tjänsten och kvaliteten på densamma.

TILL SIMA. SA garanterar alla sina produkter mot eventuella tillverkningsfel, enligt villkoren specificeras i dokumentet CONDIÇÕES DE GARANTIA.

Garantivillkoren kommer att upphöra om de fastställda betalningsvillkoren inte följs.

SIMA SA förbehåller sig rätten att modifiera sina produkter utan föregående meddelande.

14. STENAR

Delarna som finns tillgängliga för packningsskärarna modell COBRA-35., tillverkade av SIMA, SA är identifieras i styckeboken som bifogas denna handbok.

För att begära någon del måste du kontakta SIMA SA:s eftermarknadsavdelning och tydligt ange artikelnumret **samt modell, serienummer och tillverkningsår** som finns på identifieringsskylten för maskinen som delen är avsedd för.

15. MILJÖSKYDD



De måste återvinna råvarorna istället för att kassera dem till lixo. Tillbehör, vätskor och förpackningar måste skickas till platser som anges för ekologisk återanvändning. Plastkomponenter måste återvinnas.



WEEE Avfall från elektrisk och elektronisk utrustning måste deponeras på platser som anges för selektiv insamling.

16. UTTALANDE OM BULLER

Den akustiska trycknivån vid arbetsplatsen är mindre än 70 dB(A).

17. FÖRKLARING OM MEKANISK VIBRATION

Maskinen uppvisar inga källor till mekaniska vibrationer som orsakar risker för två arbetares hälsa och säkerhet.

Machine Translated by Google

A

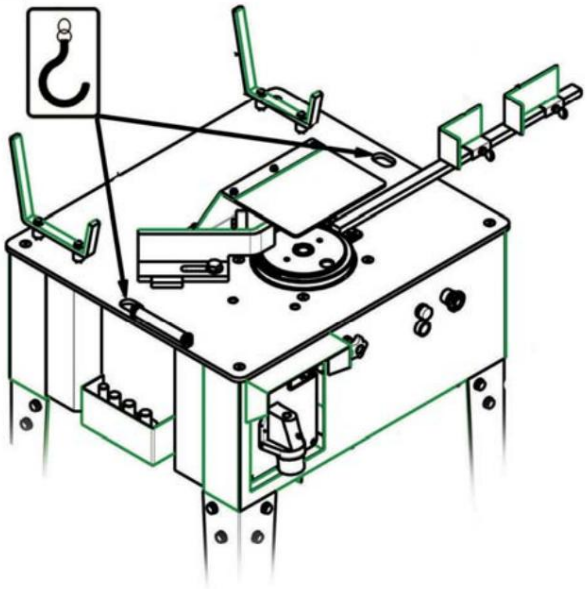

2

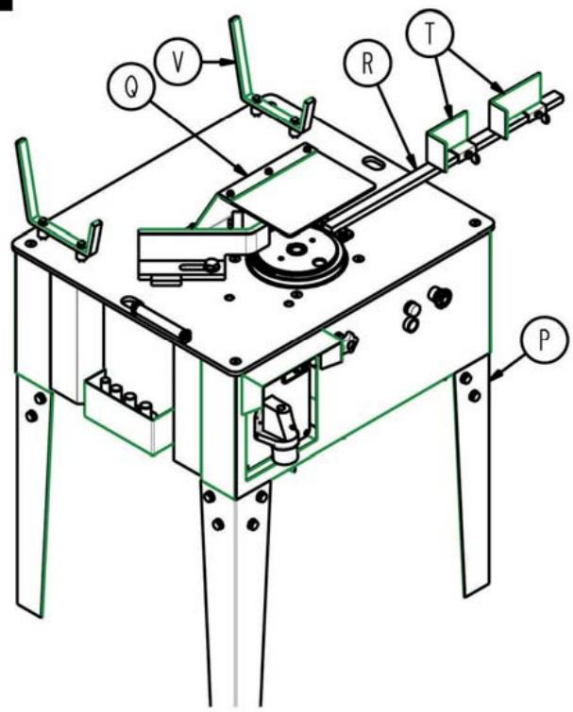

3

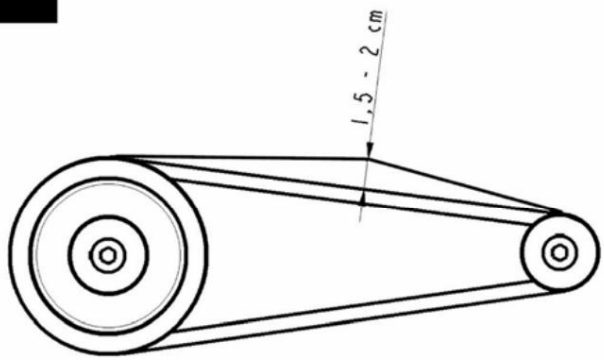

4

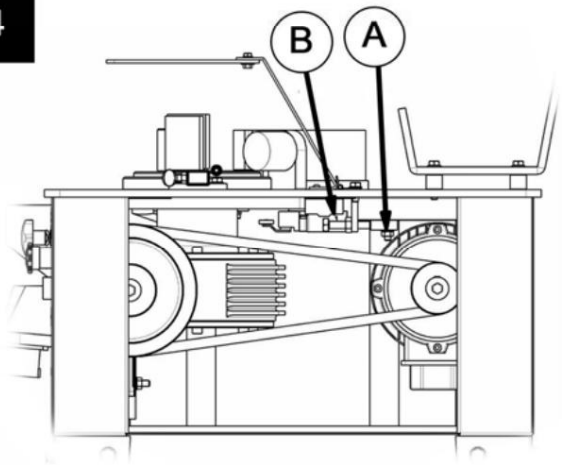

5

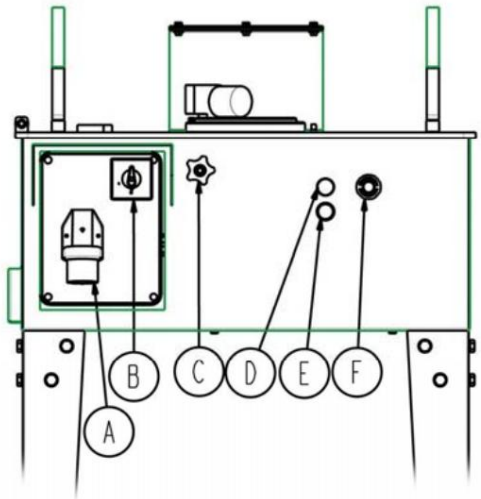

6

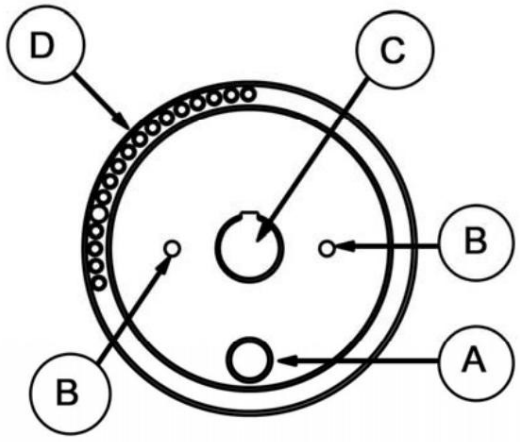

Machine Translated by Google

7

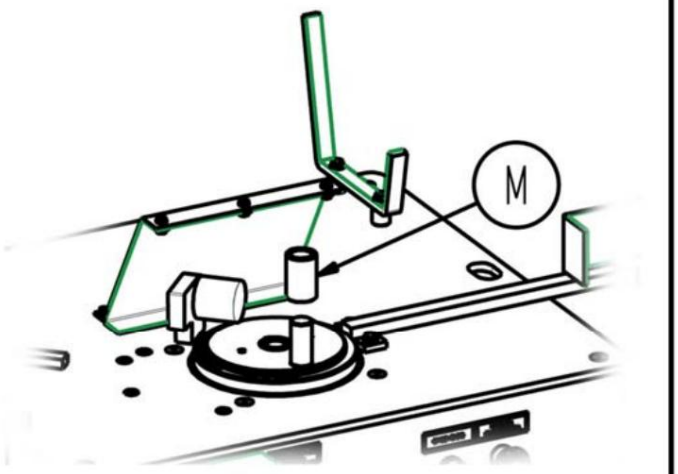

8

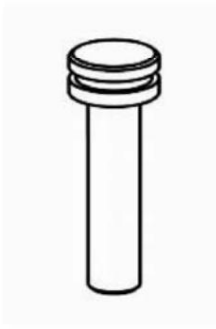

9



10

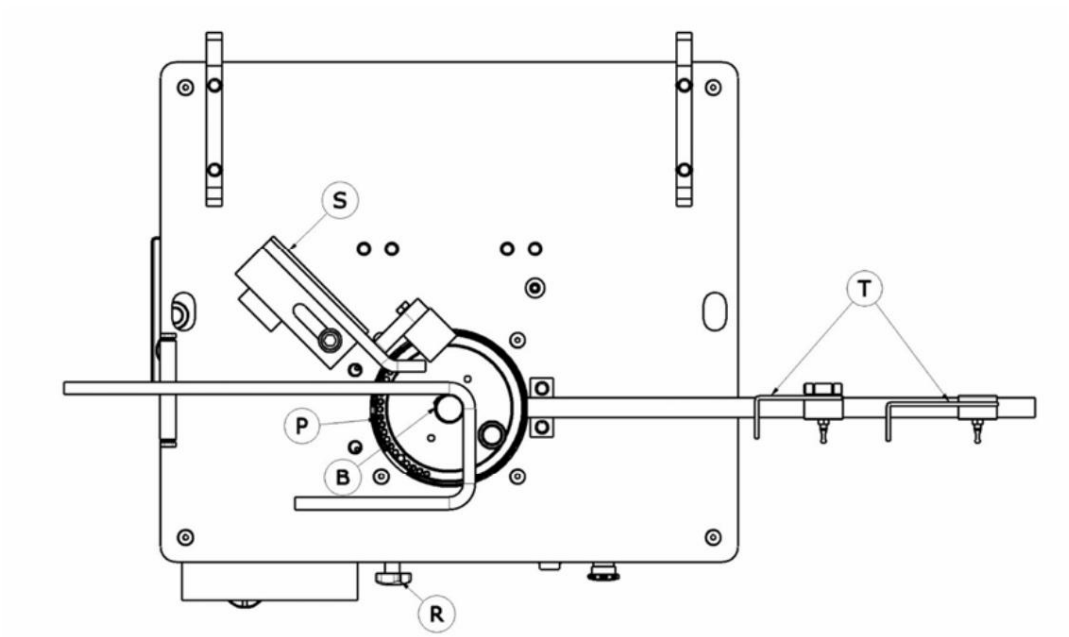

11

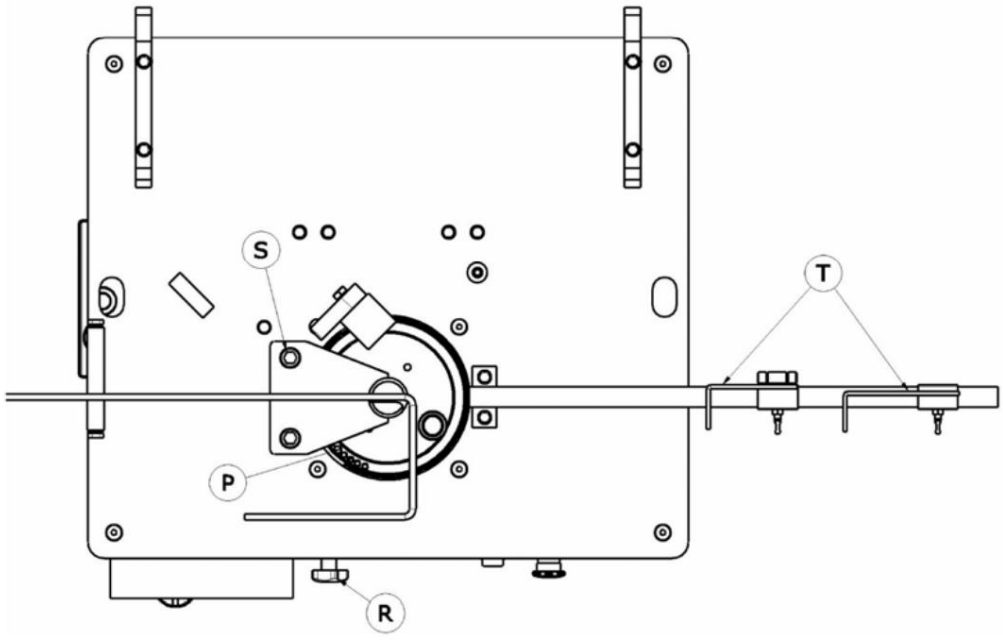

Machine Translated by Google

GARANTIBEVIS

EFTER SALE SERVICE

EXEMPEL FÖR SLUTANVÄNDAREN

TÄRNINGSMASKIN

ETIKETT SERIENR.

KÖPARTÄRNING

NAMN	
BOSTAD	
POSTNUMMER	
LAND	
Telefon:	Fax:
e-post	
INKÖPSDATUM	

Tilldelning och etikett för anläggningen Säljare

Uppdrag av kund

GARANTIVILLKOR

1.) SIMA, SA garanterar sina produkter mot alla tillverkningsfel och tar ansvar för reparation av skadade maskiner av denna anledning,
under en period av ETT ÅR, räknat från KÖPSDATUM, vilket OBLIGATORISKT måste hänvisa till garantibeviset.
2.) Under garantin, ta endast betalt för arbete och reparation av defekta delar av produkten vars modell- och serienummer anges på certifikatet för
Garanti.
3.) Ficam utesluter helt de utgifter som härrör från förflyttningar, mat, logi, samt transportkostnader till SIMA SA, som
Det kommer att vara på uppdrag av kunden.
4.) Fel som orsakats av missbruk, slag, haverier, olyckor, felaktig användning, överspänning etc. kan inte hänföras till tillverkningsfel.
Felaktig installation eller andra orsaker kan inte tillskrivas produkten.
5.) Reparationerna som täcks av GARANTIN kan endast utföras av företaget SIMA, SA självt eller enheter som auktoriserats av det, som dess kompetens
Slutet av den tekniska avdelningen hos SIMA SA accepterar garantireparationen.
6.) Denna garanti är ogiltig i följande fall:

a) På grund av modifiering och/eller manipulation av garanticertifikatet.
b) När genom tydlig indikation de delar som ingår i produkten har reparerats, modifierats eller ersatts, inte helt eller delvis, av någon enhet eller person som INTE är auktoriserad av SIMA, SAs tekniska avdelning
c) När den är installerad producerar den inte delar eller enheter som inte är godkända av SIMA, SA
7.) SIMA SA tar inget ansvar för skador som härrör från eller relaterade till ett produktfel. Dessa inkluderar, men är inte begränsade till, vi
obekvämt, transportkostnader, telefonsamtal och förlust av personliga eller kommersiella varor, samt förlust av pengar.
8.) El- eller explosionsmotorerna, i händelse av fel under garantiperioden, måste skickas till SIMA SA eller till teknisk service
godkänd av tillverkaren av motorn, för att fastställa dess garanti.
9.) Garantibeviset måste vara i SIMA SA:s ägo under en period som inte överstiger TREDTIO användbara dagar från datumet för försäljningen av produkten, till
för att kunna dra nytta av garantin För att göra anspråk på garantin måste du uppvisa köpefakturan märkt av säljarens etablering med nummer av
produktserie

ANDALUSIAN MACHINERY INDUSTRIAL SOCIETY, SA
POL. IND. JUNCARIL, C/ALBUÑOL, PARC. 250
18220 ALBOLOTE (GRANADA)
Telefon: 34 - 958-49 04 10 – Fax: 34 - 958-46 66 45
TILLVERKNING AV BYGGMASKINER
SPANIEN

Machine Translated by Google

GARANTIBEVIS

EFTER SALE SERVICE

EXEMPEL FÖR ATT ÅTERKOMMA TILL TILLVERKAREN

TÄRNINGSMASKIN

REGISTRERINGSETIKETT

KÖPARTÄRNING

NAMN

BOSTAD

POSTNUMMER

LAND

Telefon: Fax:

e-post

INKÖPSDATUM

Tilldelning och etikett för anläggningen Säljare

Uppdrag av kund

GARANTIVILLKOR

1.) SIMA, SA garanterar sina produkter mot alla tillverkningsfel och tar ansvar för reparation av skadade maskiner av denna anledning,
under en period av ETT ÅR, räknat från KÖPSDATUM, vilket OBLIGATORISKT måste hänvisa till garantibeviset.
2.) Under garantin, ta endast betalt för arbete och reparation av defekta delar av produkten vars modell- och serienummer anges på certifikatet för
Garanti.
3.) Ficam utesluter helt de utgifter som härrör från förflyttningar, mat, logi, samt transportkostnader till SIMA SA, som
Det kommer att vara på uppdrag av kunden.
4.) Fel som orsakats av missbruk, slag, haverier, olyckor, felaktig användning, överspänning etc. kan inte hänföras till tillverkningsfel.
Felaktig installation eller andra orsaker kan inte tillskrivas produkten.
5.) Reparationerna som täcks av GARANTIN kan endast utföras av företaget SIMA, SA självt eller enheter som auktoriserats av det, som dess kompetens
Slutet av den tekniska avdelningen hos SIMA SA accepterar garantireparationen.
6.) Denna garanti är ogiltig i följande fall:

a) På grund av modifiering och/eller manipulation av garanticertifikatet.
b) När genom tydlig indikation de delar som ingår i produkten har reparerats, modifierats eller ersatts, inte helt eller delvis, av någon enhet eller person som INTE är auktoriserad av SIMA, SAs tekniska avdelning
c) När den är installerad producerar den inte delar eller enheter som inte är godkända av SIMA, SA
7.) SIMA SA tar inget ansvar för skador som härrör från eller relaterade till ett produktfel. Dessa inkluderar, men är inte begränsade till, vi
obekvämt, transportkostnader, telefonsamtal och förlust av personliga eller kommersiella varor, samt förlust av pengar.
8.) El- eller explosionsmotorerna, i händelse av fel under garantiperioden, måste skickas till SIMA SA eller till teknisk service
godkänd av tillverkaren av motorn, för att fastställa dess garanti.
9.) Garantibeviset måste vara i SIMA SA:s ägo under en period som inte överstiger TREDTIO användbara dagar från datumet för försäljningen av produkten, till
kunna dra nytta av garantin. För att göra anspråk på garantin måste du uppvisa köpefakturan stämplad av säljarens etablering med antalet
produktserie

ANDALUSIAN MACHINERY INDUSTRIAL SOCIETY, SA
POL. IND. JUNCARIL, C/ALBUÑOL, PARC. 250
18220 ALBOLOTE (GRANADA)
Telefon: 34 - 958-49 04 10 – Fax: 34 - 958-46 66 45
TILLVERKNING AV BYGGMASKINER
SPANIEN

Machine Translated by Google

Machine Translated by Google

INDEX

“EG” KONFORMITÄTSERKLÄRUNG 3

1. ALLMÄN INFORMATION. 5

2. ALLGEMEINE BESCHREIBUNG DER MASCHINE 5
2.1 TRANSPORT 6
2.2 SYMBOLER 6

3. MONTAGEANLEITUNGEN. .... 6 3.1 LIEFERBEDINGUNGEN..... ....
6 3.2 MONTERING AV ZUBEHÖRS 7

4. WARTUNG, INSPEKTION OCH KONTROLL..... ..... 7 4.1 WECHSEL DER TREIBRIEMEN..... 7

TELLERS **ERSENUNGSKNÖPFE..... .... 7 5. B** 5.1 TBIE 5.2 DES INVESTERINGZAPFEN UND WINKELBESTIMMUNG. 8

6. I NBETRIEBNAHME UND GEBRAUCH .... 8 6.1 AUSFÜHRUNG VON BÜGELN MITTELS WINKELMESSER. ....8 6.2 BIEGEN MIT BÜGELVORRICHTUNG 9

ÖSUNGSVORSCHLÄGE FÜR DIE HÄUFIGST AUFTRETENDEN FEHLER..... 9 7. L

8. TEKNISKT DATUM..... 10

9. BIEGEKAPAZITÄT..... 10

10. ELEKTRISCHER ANSCHLUSS..... 10

11. SICHERHEITSVORSCHRIFTEN 10

12. STROMLAUFPLÄNE 12

13. GARANTI..... .... femton

14. ERSATZTEILE. .... femton

15. UMWELTSCHUTZ. .... femton

16. LÄRMSPIEGEL .... femton

17. MECHANISCHE SCHWINGUNGEN..... .... femton

GARANTI CERTIFIERING..... 18

Machine Translated by Google

1. ALLMÄN INFORMATION.

ACHTUNG: Lesen und verstehen Sie diese Gebrauchsanweisung, bevor Sie die Maschine zum ersten Mal bedienen.

SIMA SA tackt sich für ihr Vertrauen beim Erwerb unserer ELEKTRISCHEN BÜGELBIEGEMASCHINE

In dieser Gebrauchsanweisung finden Sie jegliche Informationen bezüglich Montage, Gebrach, Wartung, und im gesetzten Falle Reparatur der Maschine. Zudem klären wir Sie über wichtige Sicherheitsvorkehrungen auf, um Risiken under des Verrichten der obenganannten Arbeiten ihres Personals vorzubeugen. Wenn Sie die folgenden Anweisungen stärker stranden och die Arbeiten nach Anleitung utför garantier Wir einen sicheren Service sowie ene simplee Wartung der Maschine.

Aus diesem Grund ist jeder Benutzer der Maschine dazu verpflichtet diese Anweisungen genauestens zu beachten, um Arbeitsrisiken jeglicher Art im Umgang mit der Maschine för att undvika.

Wir empfehlen Ihnen diese Anleitungen immer an einem leicht zugänglichen Ort in der Nähe der Aufzubewahren maskin.

2. ALLGEMEINE BESCHREIBUNG DER MASCHINE

Die ELEKTRISCHEN BÜGELBIEGEMASCHINEN SIMA SA, wurden für das Biegen von glatten und gerillten Stangen entworfen und hergestellt. Der Biegevorgang verläuft über Biegedörner, die den EG Normen entsprechenden Durchmesser erzielen.

- Das Hauptelement ist ein Getriebe, welches die nötige Energie für den Biegevorgang überträgt.
- Die Maschine wird über einen Elektromotor angetrieben, welcher die Biegebewegung auf den Biegemekanismus überträgt, in welchen ten u biegenden Materiale eingelegt werden.
- Der Biegewinkel wird durch das Einsetzten des Zapfens in den Biegeteller zur Bestimmung des ungefähren Winkels erzielt. Durch millimeterweises Versetzten des Hubendes mittels des Winkelregulierers wird der Winkel exakt eingestellt.
- Das Bedienungspanel är äusserst einfach till bedienen, Bedienungsschalter och elektriska Hebel sind gekennzeichnet.
- Mit Pedal zur Bestätigung und Ausführen des Arbeitsvorganges.
- Die Arbeitszone ist mit einem Antiunfallschutz ausgestattet. Dieser verfügt über einen durchsichtigen Sucher um das Material zu verfolgen. •

Hauptfunktion: Herstellung von poligonalen Bügeln.

- Mit abmontierbaren Beinen für einen einfachen Transport.
- Elektrische Schalttafel entspricht EG Normen.
- Der Rahmen der Maschine är med ett speciellt material från Epoxy Ploiester saknas för eine hohe Resistenz der Oberfläche und Korrosionsschutz.
- Den elektriska utbyggnaden av EWG Sicherheitsnormen.

Jeder andra Gebrauch gilt as unangemessen and gefährlich. Dieser ist somit stärker untersagt.

Machine Translated by Google

2.1 TRANSPORTER

Die Maschine wird in unserer Fabrik verpackt und um einfachen Transport zu ermöglichen, auf einer **Pallete** geliefert. Die Maschine kan med en liten Hebelkrahn eller ähnlicher Hilfe transportiert werden. Gewicht und Maÿe (siehe technische Daten dieses Handbuchs) ermöglichen den Gebrauch von leichten Fahrzeugen.

Für den Transport von grösseren Distanzen mit Einsatz von Transportfahrzeugen, Kränen oder anderen Transportmitteln muss Transportsicherheit gewähleistet sein. Die Maschine verfügt über zwei Öffnungen um diese anzuheben. **Fig A**

Beim Anheben der Maschine mit Kran oder Flaschenzug normalisera Ketten, Schlingen eller Kabel utnyttjas.
Unbedingt auf Gewicht der Maschine und Tragefähigkeit der Transportmittel achten.

ACHTUNG: Entfernen Sie aus Gefahrzonen och undvika Sie jegliche Risiken bzgl. der Ladung, Befestigung, Entladung, etc. Prufen Sie Seile, Ketten och Kabel. Gehen Sie äusserst vorsichtig vor.

WICHTIG: Under ihres Transports darf die Maschine weder umgedreht, noch auf die Seite gelegt werden.

2.2 SYMBOLER

Symbolen har följande Bedeutung:



DU SEN SIE DÖ

GEBRAUCHSANWEIS UNGEN



SIE MUSSEN, HELM, SHINE UND

LÄRMSCHUTZ TRAGE Nej.



JA MUSSEN E

SCHUTZHANDSCHUH OCH SVÄLJA



SIE MÜSSEN SICHERES SCHUHWERK TRAGEN

3. MONTAGEANLEITUNGEN.

3.1 LIEFERBEDINGUNGEN

Beim Öffnen der Verpackung finden sie die Maschine mit abmontierten Beinen vor; en användningsanweisung
mit Garantiezertifikat och en Tüte med följande element:

- Fredag Fine.
- Abdeckung für den Biegeteller. • Linjär Halterung. • Linjär mit zwei Anschlägen. • Halterung Leisten. • Med Bolzen Ø18, med Bolzen Ø24, med Bolzen Ø26 och med Bolzen Ø48. • Für den Anschub der Stangen ein Bolzen Ø25 und ein Drehdorn Ø36. • Bugelvorrichtung. • Biegewinkelmesser.

Machine Translated by Google

3.2 MONTERING AV ZUBEHÖRS

Aus Transportgründen wird die Maschine nicht vollständig montiert geliefert. Montieren Sie: das Linea **R, Fig. 2,** die Anschläge **T, Fig.** 2, die Beine **P, Fig. 2,** die Halterungen für die Leisten **V, Fig. 2** und die Schutzvorrichtung des Biegetellers **Q, Fig. 2.**

4. WARTUNG, INSPEKTION OCH KONTROLL

ACHTUNG: Vor Wartungs, Reparatur oder Säuberungsarbeiten Maschine ausstöpseln.

- Benutzten Sie kein Druckwasser um elektrische Elemente oder Stromkreise zu säubern
- Schmieren Sie monatlich mit Schmierfett die Bolzenöffnungen und den unteren Teil der Bolzen. Somit wird verhinert, dass die Bolzen sich festfressen.
- Prufen Sie alle sechs Monate die Treibriemenspannung. Bei normaler Spannung geben diese 1,5 a 2 centimeter. nach, siehe **Fig. 3.**
- Das Getriebe muss nicht geölt werden.
- Defekte Kabel, mit Rissen, oder Schnitten sofort austauschen.
- Bei Unregelmässigkeiten Maschine ausstöpseln und vom Techniker überprüfen lassen.
- Wenn notwendig Materialreste entfernen.
- Maschine nach jedem Arbeitstag ausstöpseln.
- Maschine mit einer wasserfesten Plane abdecken.

4.1 WECHSEL DER TREIBRIEMEN.

Die Maschinen werden mit perfekt gespannten Riemen geliefert, jedoch können diesem nach normalem Gebrauch locker werden. Um diese zu spannen oder zu Ersetzen gehen Sie vor wie folgt:

1. Maskin ausstöpseln.
2. Untere Schutzvorrichtung entfernen.
3. Die vier Schrauben **A, Fig.4** lösen um Motor versetzen zu können.
4. Je nach Notwendigkeit, spannen oder Ersetzten der Riemen werden die Spannungsschrauben **B, Fig.4** in die eine, oder andere Richtung gedreht. Beim Spannen der Riemen darauf achten, dass alle Riemen gleichmässig angespannt sind.
5. Nachdem die Spannung der Riemen reguliert ist die Schrauben erneut festziehen **A, Fig.4.**
6. Erneut Blechabdeckung anbringen.

WICHTIG: Riemen regelmässig nachsehen, und wenn notwendig spann. Es ist bewiessen, dass sich klassische Riemen durch intensives Arbeiten lockern.

5. BEDIENUNGSKNÖPFE.

A, Fig. 5 Spannungszufuhr. Spannungszufuhr maskin

B, Fig.5 Wähler Drehsinn Teller. Wählt Drehsinn des Tellers.

C, Fig.5 Winkelregulierungsrad. Zur Prezision des Winkels.

D, Fig.5 Grünes Licht. Das grüne Licht bedeutet dass Spannung erzeugt ist.

E, Fig.5 Orangenen Knopf. Sollten wir den Fuss vom Pedal nehmen, oder bei Betätigung eines Notausdrückknopfes wird dieser Knopf betätigt um zur Ausgangsposition des Tellers zurückzukehren.

Machine Translated by Google

F, Fig.5 Notstop. Notstop der Maschine bei Notfällen.

Trampa. Dess funktion är att starta rotationen av plattan när vi avsiktligt trycker på pedalen.

Fig. 9

5.1 TEILE DES TELLERS.

Der Biegeteller verfügt über eine Öffnung **A, Fig.6** zur Einführung des Druckbolzens. Die zwei Öffnungen mit Windungen **B, Fig. 6** tjäna till Extraction und Abmontierung des Tellers. Öffnung **C, Fig.6** tand zur Einführung des Zentralbolzens. Element **D, Fig.6** tand zum Einsetzten des Inversionszapfens.

5.2 INVESTERINGZAPFEN UND WINKELBESTIMMUNG.

Mit dem Inversionszapfen bestimmen wir den Drehwinkel des Tellers. **Fig. 8**

6. INBETRIEBNAHME UND GEBRAUCH

ACHTUNG: Alla Sicherheitshinweise beachten und erfüllen Sie die Normen für Sicherheit und Risiken am Arbeitsplatz.

EINFAHREN: Die Biegemschinen SIMA müssen nicht eingefahren werden, sie sind von der Fabrik aus zu sofortigem Einsatz eingestellt.

HINWEIS: Beim Ausarbeiten von Metall muss der Druck auf die Stanke mittels eines Drehdornes M, Fig.7 ausgeübt werden, welcher auf dem Druckbolzen angebracht werden muss.

GÄNGIGER GEBRAUCH DER MASCHINE:

Die Biegemschinen und kombinierte Maschinen SIMA SA, wurden für das Biegen und Schneiden von gewellten und glatten Eisenstangen entworfen und hergestellt. Jeder andere nicht deutlich gekennzeichnete Gebrauch der Maschine gitl as abnormal. Der Gebrauch von Werkzeugen oder Zubehör ohne schriftliches Einverständnis des Herstellers gilt as unangemessen und gefährlich. Sollte aus diesem Grund Schaden oder Verletzungen auftreten so entzieht sich SIMA SA jeglicher Verantwortung als Hersteller. Vid installation av maskinen är det möjligt att använda den på ett enkelt sätt, stabilt och horisontellt. Maskinen **kan inte utnyttjas av regen, och arbetar inte med ljus.**

6.1 AUSFÜHRUNG VON BÜGELN MITTELS WINKELMESSER.

Das Biegewinkelmesser wird für das Biegen von Leisten von Ø 8 bis Ø 16mm eingesetzt. Die Maschine ist mit einer Serie von Bolzen von Ø18, Ø24, Ø36, Ø48 ausgestattet, diese Bolzen werden ausschliesslich als Zentralbolzen eingesetzt. Ein fünfter Bolzen von Ø25 muss immer mit zugehöriger Buchse und wird ausschliesslich als Druckbolzen und Buchse eingesetzt. Gehen Sie folgendermassen vor : **Fig.10.**

1. Maschine anschliessen, Teller muss sich im Uhrzeigersinn drehen.
2. Winkelmesserstützte **(S) montieren** und Abstand zwischen Zentralbolzen **(B)** je nach Ø der zu biegenden Du läser reglera.
3. Abstand der Anschläge **(T)** je nach gewünschten Bügelmassen reglera.
4. Inversionszapfen **(P)** in eine der äusseren Öffnungen des Tellers je nach Biegewinkel einführen. **Es ist empfehlenswert mehrere Winkel zu proben bevor Sie mit dem Biegevorgang börja um mit dem Umgang der Maschine vertraut zu werden.**
5. Stange anbringen und Pedal treten. Nachdem der Teller an das Ende seines Umlaufes gelangt ist, läuft dieser wieder zurück, ohne das Pedal loszulassen Sollten wir beim Vorlauf des Tellers aus irgendeinem Grund den Fuss vom Pedal nehem, so hält der Teller an. Den orangea Knopf måste betydligt om den Teller erneut i Ausgangsposition zu bringen.
6. Sollten wir den gewünschten Winkel nicht erzielen so müssen wir den Winkelregler **(R)** regulieren für eine maximal Präzision.

Machine Translated by Google

6.2 BIEGEN MIT BÜGELVORRICHTUNG

Diese Vorrichtung dient zum Biegen von Leisten bis zu 8 mm. Ein Bolzen von Ø25 muss immer mit zugehöriger Buchse und wird ausschliesslich als Druckbolzen und Buchse eingesetzt. Gehen Sie folgendermassen vor : **Fig.11.**

1. Maschine anschliessen, Teller muss sich im Uhrzeigersinn drehen.
2. Bügelvorrichtung **(S)** montieren.
3. Abstand der Anschläge **(T)** je nach gewünschten Bügelmassen reglera
4. Inversionszapfen **(P)** in eine der äusseren Öffnungen des Tellers je nach Biegewinkel einführen. **Es ist empfehlenswert mehrere Winkel zu proben bevor Sie mit dem Biegevorgang börja um mit dem Umgang der Maschine vertraut zu werden.**
5. Stange anbringen und Pedal treten. Nachdem der Teller an das Ende seines Umlaufes gelangt ist, läuft dieser wieder zurück, ohne das Pedal loszulassen Sollten wir beim Vorlauf des Tellers aus irgendeinem Grund den Fuss vom Pedal nehem, so hält der Teller an. Den orangea Knopf måste betydligt om den Teller erneut i Ausgangsposition zu bringen.
6. Sollten wir den gewünschten Winkel nicht erzielen so müssen wir den Winkelregler **(R)** regulieren für eine maximal Präzision.

7. LÖSUNGSVORSCHLÄGE FÜR DIE HÄUFIGST AUFTRETENDEN FEHLER

STORUNG	MÖGLICHER GRUND	LÖSUNG
Unzureichende Biegekapazität	Riemen locker eller beschädigt	Spannen oder austauschen
	Schwache Motorleistung	Motor von Fachmann überprüfen
Biegeteller dreht sich, aber läuft nciht zurück. Stoppt nach Anschlag des Enddurchlaufes.	Enddurchlauf beschädigt.	Enddurchlauf überprüfen (1 auf zu). , 0 Bei Beschädigung ersetzten.
Der Maschine fehlt Spannung, Lichtanzeige Stromzufuhr aus.	Kabel i dåligt läge. Anschlusskasten überprüfen.	Stromnetz überprüfen. Anschluss der Kabel prüfen.
Energielampe an, Maschine funktioniert nicht.	Maskinen nicht korrekt angeschlossen.	Maschine nur an einem Ende angeschlossen. Spannung och Anschluss der Kabel prüfen.
Drivs av 230V eller 400V. Der Anschluss ist regulär aber die Maschine hat keine ausreichende Kraft.	Spänning instabil.	Stromzufuhr prüfen. Under 230V eller 400V Maskinen är inte funktionsduglig. att maskinen inte fungerar. Spänningsregler.
Der Biegeteller hält nach Biegevorgang nicht in Ausgangsposition an.	Endschub.	Überprüfen (1 auf , 0 zu).

Machine Translated by Google

8. TEKNISKT DATUM

MODELL	MOTOR LEISTUNG	MOTOR ENGELSK	NETTOGW.	MASSA LxBxH mm	U/MIN.
stjärna-16	2,2Kw	230v	149 kg.	1136x738x1095	19
stjärna-16	1,5 kW	230v/400v	140 kg.	1136x738x1095	19

9. BIEGEKAPAZITÄT.

Motstånd Stahlleiste	Lyssna nej. Ø6 eller. 1/4"	nr Leisten Ø8 o. 5/16"	Lyssna nej. Ø10 eller. 3/8"	Lyssna nej. Ø12 eller. 1/2"	nr Leisten Ø16 o. 5/8"
R-480 N/mm²	7	6	5	3	1
R-650 N/mm²	7	6	5	2	1
vikta med Ø chuck	18	24	36	36	48

10. ELEKTRISCHER ANSCHLUSS.

Anschlusskabel der Maschine sollte über einen Querschnitt von 4x2,5 mm2 bis zu 25 m Länge verfügen, für weitere Längen 4x4 mm2 . An einem Ende sollte das Kabel an ein ordnungsgemässes Stromnetz von 16A 3P+T eller 16A 2P+T compatible mit dem Stromschalter der Maschine angeschlossen werden, and am other Ende an eine ordnungsgemässe Steckvorrichtung von 16A 3P+T, der Speisung oder, der Speisung 2P

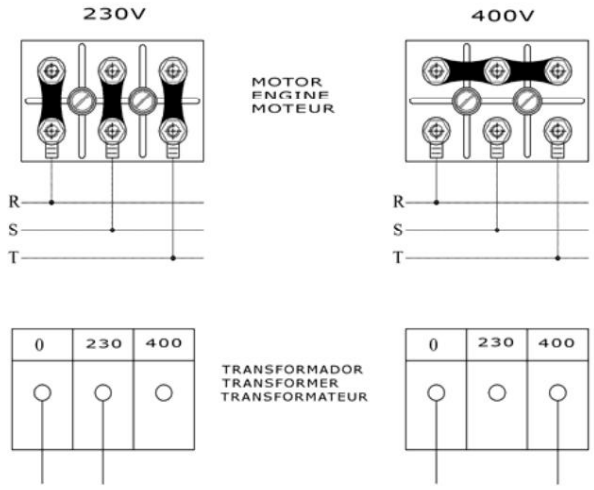

WICHTIG: Sollten Sie die Spannung ändern, so müssen Sie die spannungsanzeigenden Etiketten ändern. **Stöpseln Sie die Maschine zuvor aus.**

11. SICHERHEITSVORSCHRIFTEN

• Die Maschinen mit Elektromotor müssen je nach Karakteristiken des Motors an ein ordnungsgemässes Elektrizitätsnetz mit Schutzschalter und Thermoschutzschalter angeschlossen werden.

Einfasenströmmotor med 2,2KW/3PS 230 V, Thermo 20A och Schutzschalter 20A/300mA
Dreiphasenströmmotor av 1,5/ 2PS till 400V, Thermo 10A och Schutzschalter 10A/300mA

Machine Translated by Google

Die Bedienperson muss ausreichend in Anwendung, Einstellung, und Bedienung der Maschine geschult sein.

- Bevor Sie die Maschine start, shoulden Sie die Bedienungsanleitungen aufmerksam durchlesen and überprüfen Sie die correcte Durchführung der Sicherheitsvorkehrungen. Sie sollten wissen wie man die Maschine schnell EIN und AUS-schaltet.
- Maschine auf einer ebenen und gut beleuchteten Fläche aufstellen. Stabilitet garantieren bevor Sie die Maschine anschliessen.
- Die Maschine darf niemals ohne die zugehörigen Schutzelemente in Betrieb genommen werden
- Wir empfehlen ihnen Tragen von Sicherkeitselementen wie Lärmschutz, Augenschutz etc.
- Individuellen Arbeiterschutz tragen.
- Unbefugte Personen fernhalten. •

Überprüfen Sie ihre Werkleidung. Diese sollte frei von Elementen sein, die sich möglicherweise mit der Teilen Maschine verfangen könnten.

- Wenn Sie Maschine deplazieren, schalten Sie den Motor aus och blockieren Sie die beweglichen Teile.
- Schutzvorrichtungen immer angegebener Position anbringen.
- **Achtung:** Bevor Sie Bolzen Drehdörner und Winkelmass anbringen, Drehrichtung des Biegetellers überprüfen. Danach notwendiges Zubehör anbringen.
- Defekte Kabel, mit Rissen, oder Schnitten sofort austauschen.
- Stöpseln Sie die Maschine aus, das Manipulieren oder Bearbeiten jeglicher Elemente ist keinesfalls bei laudendem Motor erlaubt.
- Maschine nur für hier beschriebene Funktionen einsetzten.

•SEHR WICHTIG: Die Erdleitung muÿ vor Inbetriebnahme der Maschine angeschlossen sein. •Benutzen Sie ordnungsgemässe Kabel. •Überprüfen Sie, ob die Spannung des Netzes, an das Sie die Maschine anschlieÿen mit der auf der Plakette angezeigten Spannung übereinstimmt. •Überprüfen Sie, dass das Anschlusskabel weder mit hohen Temperaturpunkten noch Öl, Wasser oder scharfen Gegenständen in Berührung kommt. •Benutzten Sie kein Druckwasser um elektrische Elemente oder Stromkreise zu säubern.

ACHTUNG: Folgen Sie styrker allen hier angezeigten Sicherheitsvorkehrungen und erfüllen Sie die Normen zur Vorbeugung von Arbeitsrisiken. Betriebsanleitungen und Gebrauch

SIMA, SA entzieht sich jeglicher Verantwortung für standene Folgen eines fahrlässigen eller inkorrekten Gebrauchs der Maschine.

Machine Translated by Google

12. STROMLAUFPLÄNE

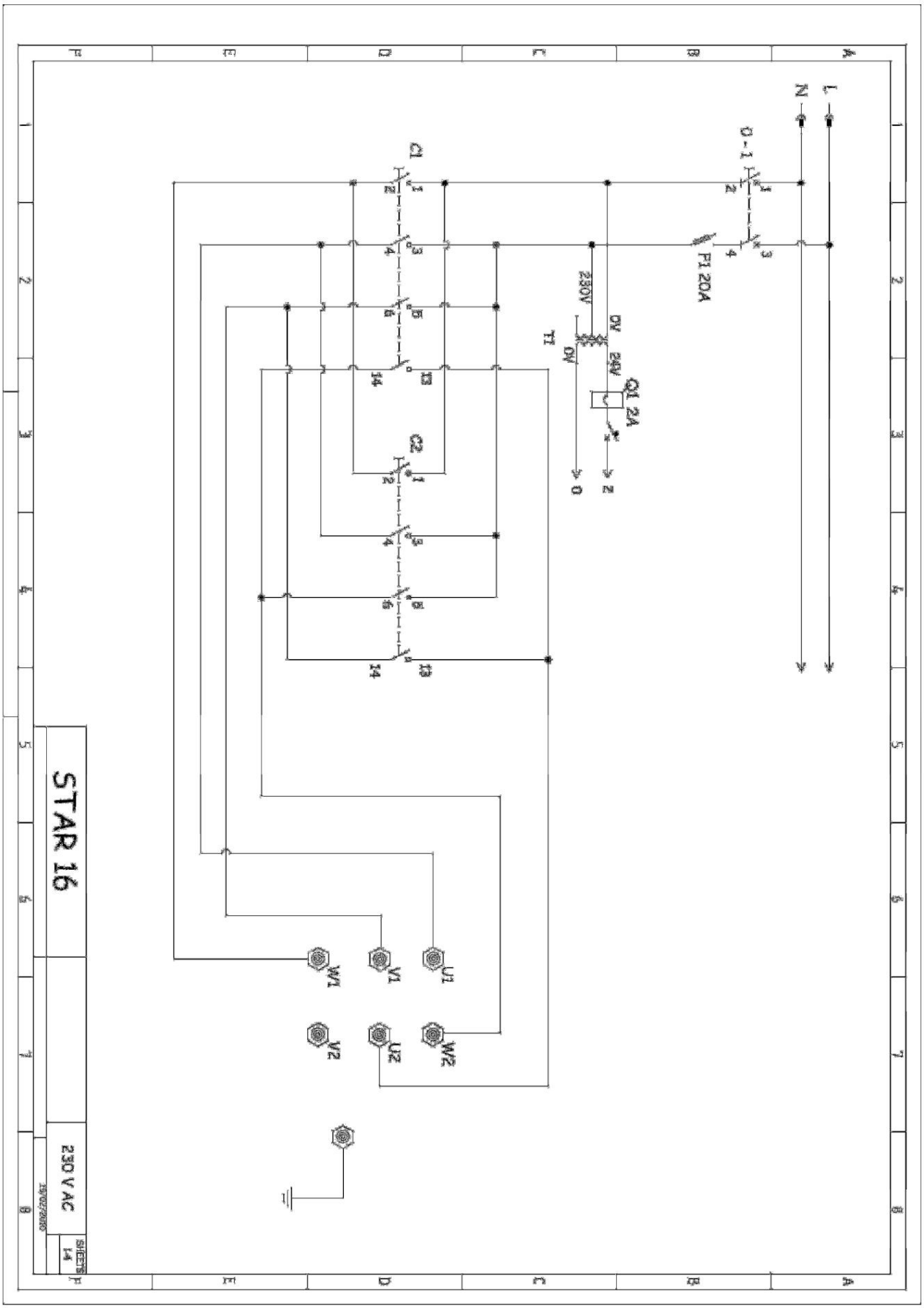

Machine Translated by Google

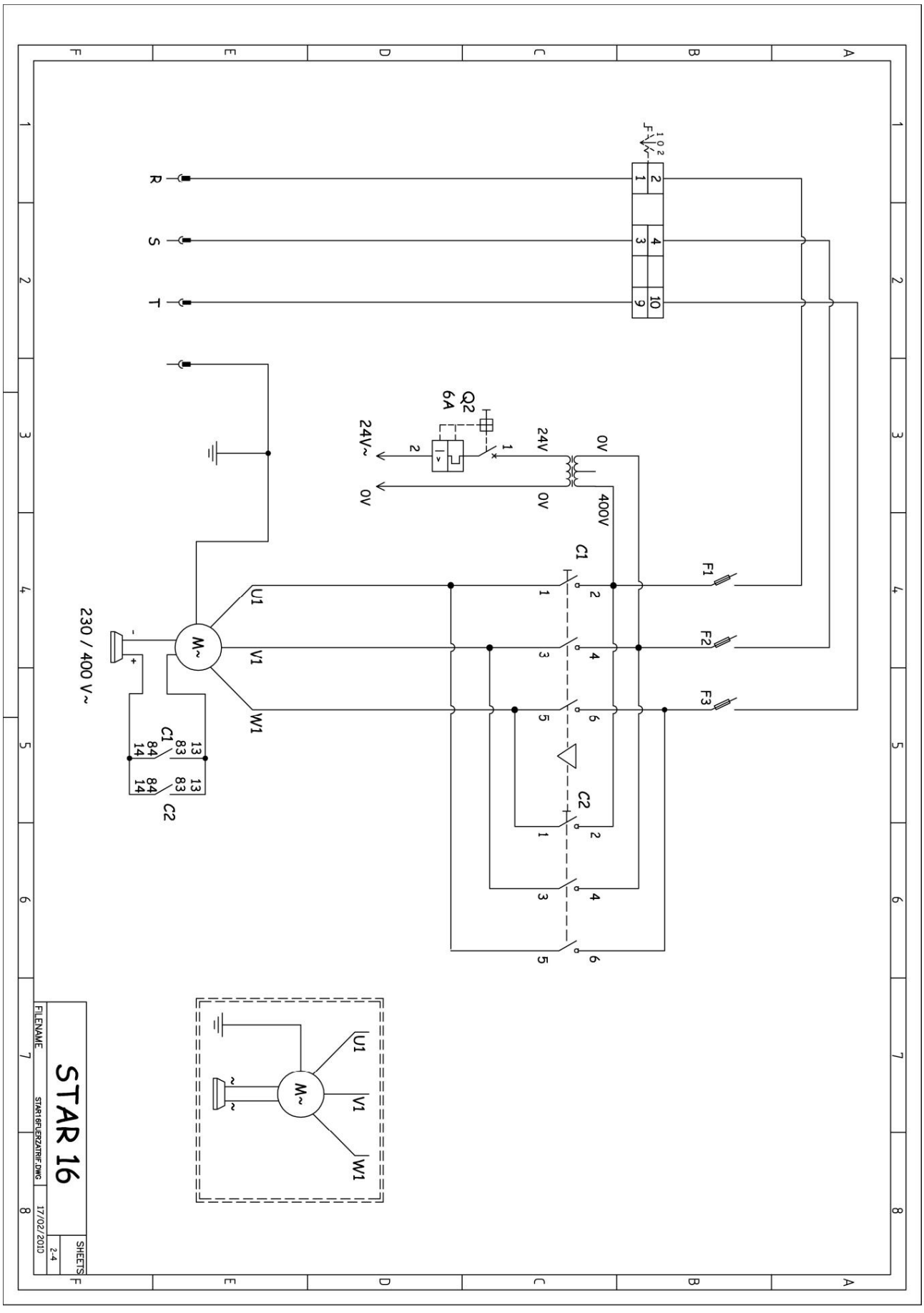

Machine Translated by Google

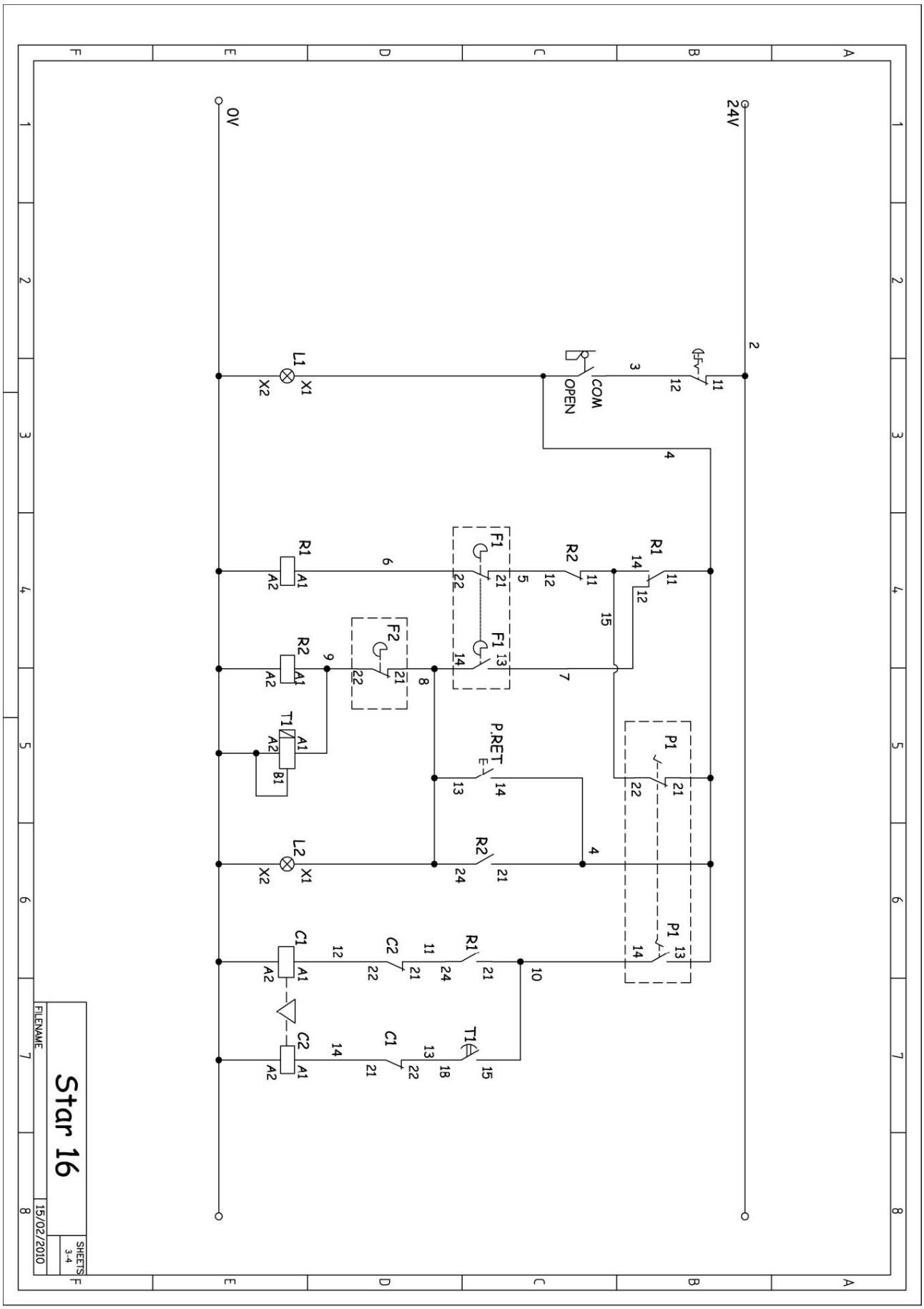

Machine Translated by Google

13. GARANTI

SIMA, SA Baumaschinenhersteller, verfügt juver ett tekniskt Servicenetzwerk SERVÍ-SIMA. Reparaturen i garanti över unser Servicenetzwerk unterliegen bestimmten Bedingugen um Service and Qualität dieser to garantieren.

KLYFTA. SA leistet Garantie auf alle seine Tillverka gegenüber Fabricationsfehlern jeglicher Art. Diese werden über unsere GARANTIEBEDINGUNGEN bestimmt. Siehe beliegendes Dokument.

Diese Bedingungen können bei Nichteinhaltung der Zahlungsbedingungen nichtig gemacht warden.

SIMA, SA behält sich das Recht vor die Maschinen ohne Vorankündigung zu modifizieren.

14. ERSATZTEILE.

Die Ersatzteile erhältlich für die von SIMA SA hergestellten Maschinen sind in den beiliegenden Plänen gekennzeichnet.

För Ersatzteilbestellungen benötigen Sie **Nummer, Modell, Herstellungsnummer sowie Herstellungsjahr der Maschine** (Siehe Plakette)

15. UMWELTSCHUTZ.



Rohmateriale sollten wiederverwendet werden. Apparate, Accesoirs, Flüssigkeiten och Verpackungen sollten an die zuständigen Stellen für Wiederverwertung gesendet werden. Plastikelemente synd für die zugehörige Wiederverwertung gekennzeichnet.



Die Abfallstoffe elektrischer och elektroniska Teile müssen an die zuständigen Orte für selektive Abholung gebracht werden.

16. LÄRMSPIEGEL

Unter vid 70dB(A)

17. MECHANISCHE SCHWINGUNGEN

Das Arbeiten mit der Maschine für die Sicherheit und Gesundheit ihres Arbeiters ungefährlich.

Machine Translated by Google

A

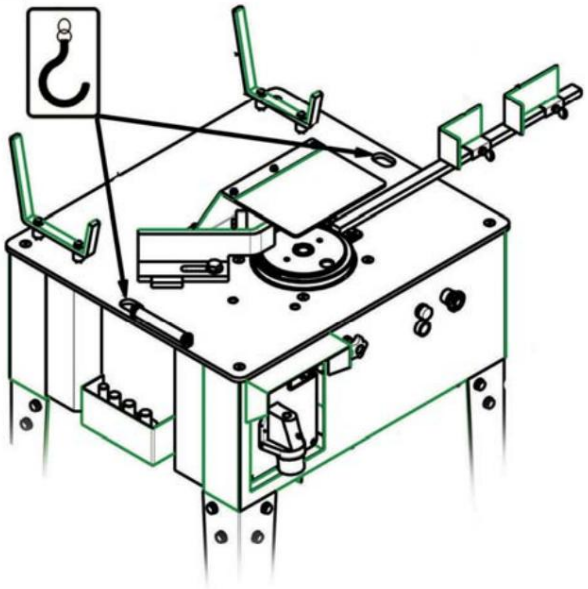

2

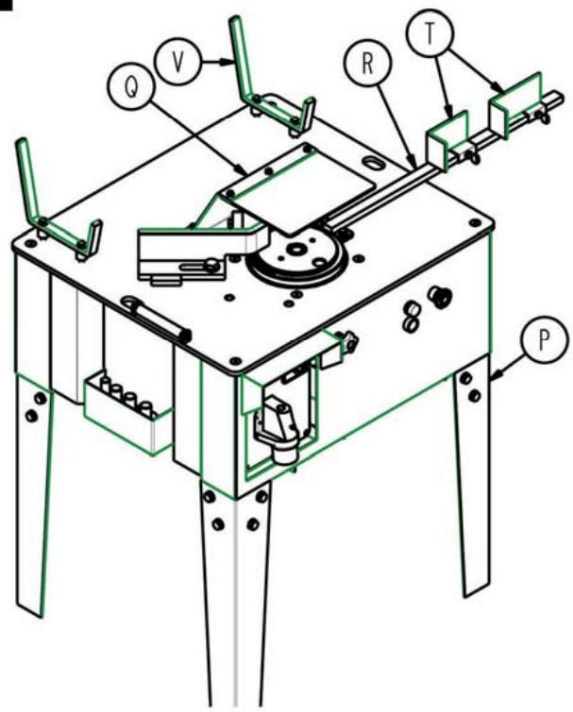

3

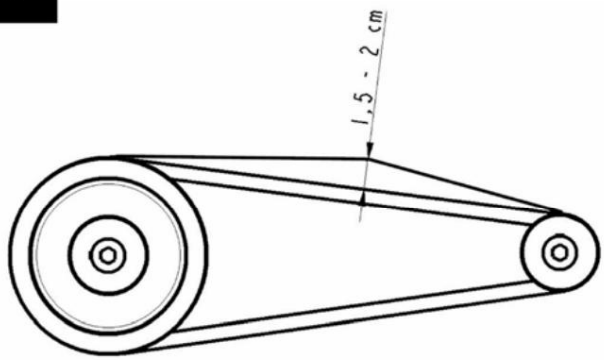

4

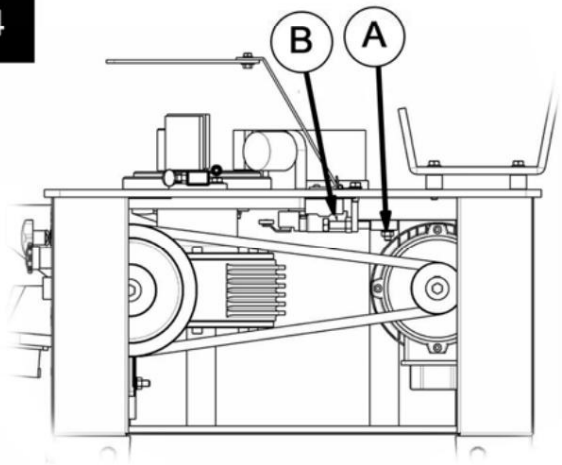

5

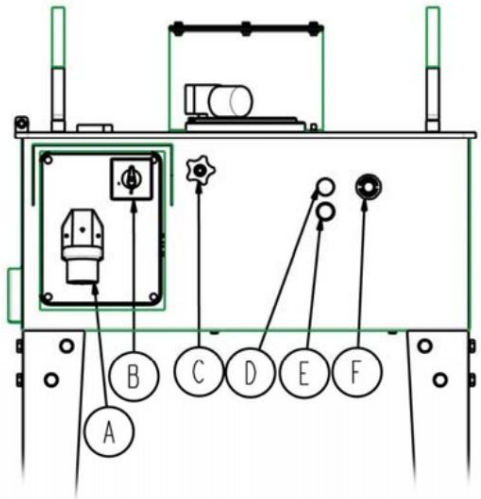

6

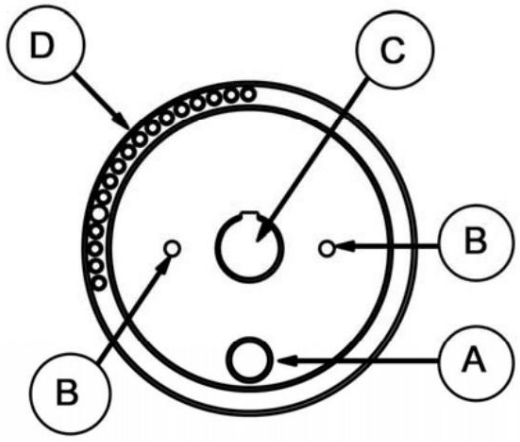

Machine Translated by Google

7

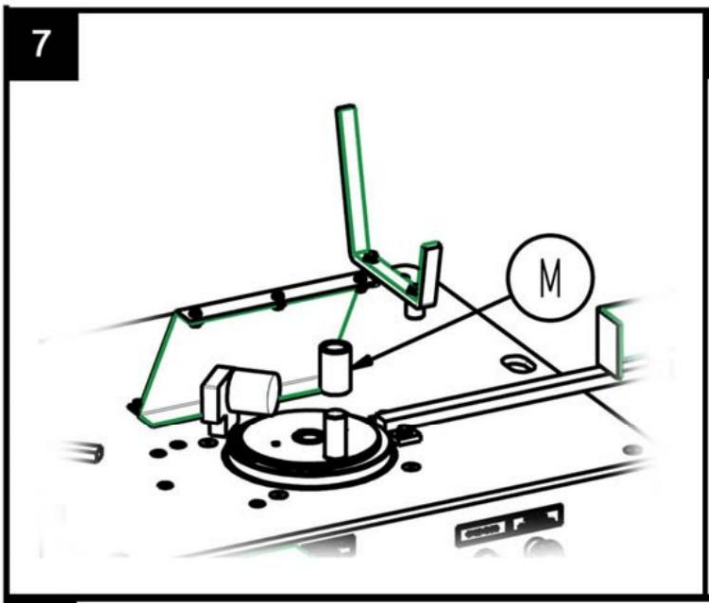

8

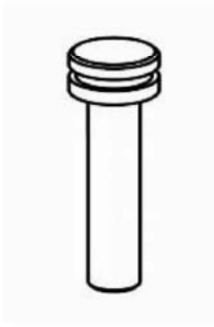

9



10

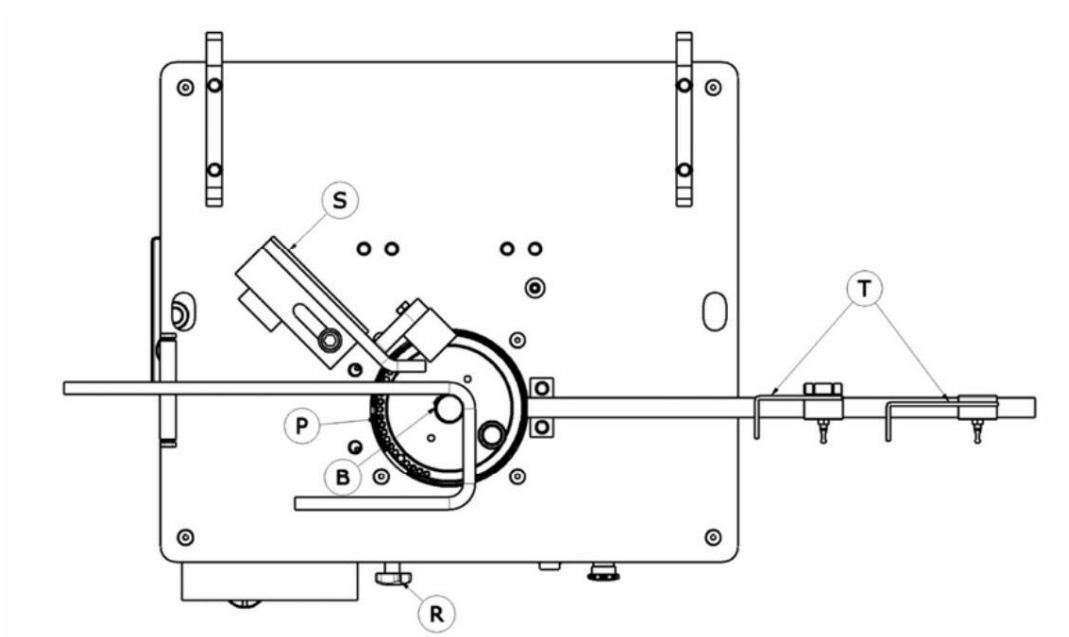

11

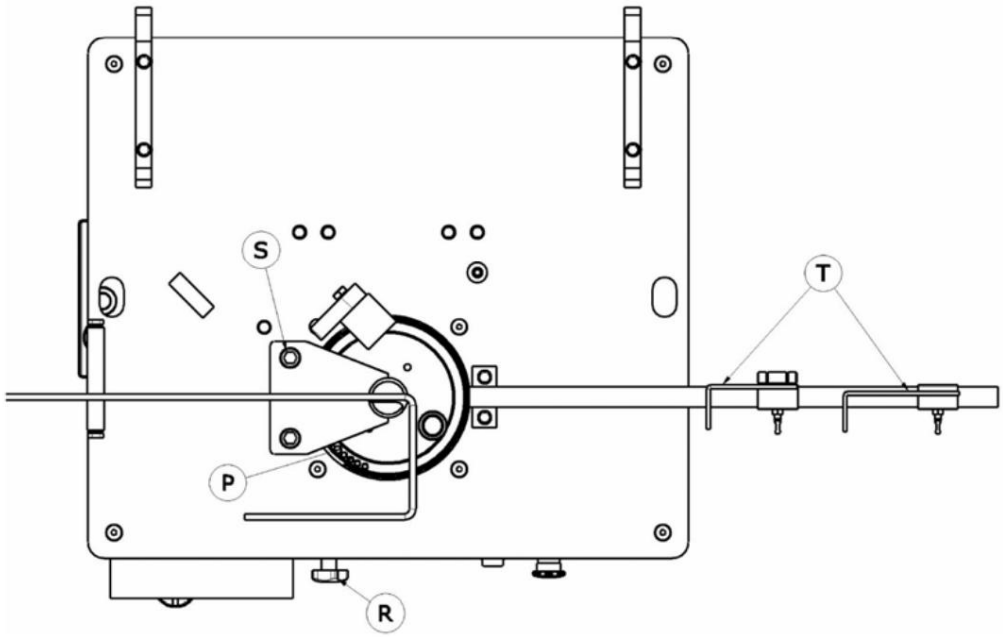

Machine Translated by Google

GARANTI CERTIFIERING **EFTERFÖRSÄLJNINGSTJÄNST**

MASCHINENDATEN

ETIKETT KENNZEICHEN

DATEN KÄUFER

JAMS

ADRESS

POSTLEITZAHL/ORT

LANDA

Telefon: Fax:

e-post

KAUFSDATUM

Unterschrift och Stempel des Verkäufers **Unterschrift Kunde**

GARANTIBEDINGUNGEN

1.) SIMA, SA gewährt EIN JAHR Garantie auf alle Fabricationsfehler ab Lieferdatum, welches obligatorisch auf dem hier beigefügten Garantieschein erscheinen muÿ.

2.) Die Garantie deckt ausschliesslich die Arbeitszeit und Reparatur der defektuosen Teile dessen Modell und Fabrikationsseriennummer im Garantiezertifikat angegebenen sind.

3.) Von der Garantie nicht gedeckt werden aus Diäten Unterkunft etc. entstandene Kosten sowie die Transportkosten bis zu unserer Fabrik SIMA SA welche vom Kunden getragen werden musen.

4.) Als Fabrikationsfehler weder anerkannt werden die Folgenfehler durch Missbrauch, Stösse, falscher Gebrauch, Fall, Unfall, übermässige Spannung, fehlerhafte Installierung eller Ander Grande die nicht vom Produkt abhänging gemacht werden coñeen.

5.) Die Reparaturen in GARANTIE dürfen ausschliesslich von SIMA SA oder von SIMA autorisierten Betrieben durchgeführt werden. Die tekniska Abteilung von SIMA SA gibt das letzte Einverständnis der Reparatur.

6.) Denna garanti är fullständig i följande fall:

a) Änderüngen und/oder Manipulation des Garantiezertifikates.

b) Wenn klar ersichtlich ist, dass Einzelteile des Produktes, teilweise oder vollständig, von einer Werkstatt, Betrieb oder einer Person die nicht von der technischen Abteilung Sima's SA bevollmächtigt wurde, repariert, verändert eller ausgetauscht wurden.

c) Sollten von SIMA SA inte harmoniserat Teile eller Vorrichtungen installerats.

7.) SIMA SA übernimmt keine Verantwortung für die Folgenschäden oder Schäden die mit Störungen des Produktes in Zusammenhang stehen. I diesen inbegriffen aber nicht ausschliesslich die Mühen, Transportkosten, Telefonkosten, der persöhnliche oder Geschäftsverluste sowie der Verlust von Einkommen eller Gehalt..

8.) Für Elektromotoren gilt es bei Störungen diese zu SIMA SA zu senden oder an einen vom Motorhesteller bevollmächtigten technischen Dienst zur Bestimmung der garanti.

9.) Das Garantiezertifikat mu ss innerhalb con DREISSIG Werktagen ab Kaufsdatum bei SIMA SA eingehen um Garantieanspruch zu erhalten. fur eine Inanspruchnahme der Garantie muss eine gültige Rechnung mit Stempel des Verkäufers und Seriennummer des Produktes beigelegt werden.

ANDALUSIAN MACHINERY INDUSTRIAL SOCIETY, SA
POL. IND. JUNCARIL, C/ALBUÑOL, PARC. 250
18220 ALBOLOTE (GRANADA)
Telefon: 34 - 958-49 04 10 – Fax: 34 - 958-46 66 45
TILLVERKNING AV BYGGMASKINER
SPANIEN

Machine Translated by Google

GARANTI CERTIFIERING **EFTERFÖRSÄLJNINGSTJÄNST**

MASCHINENDATEN

ETIKETT KENNZEICHEN

DATEN KÄUFER

JAMS

ADRESS

POSTLEITZAHL/ORT

LANDA

Telefon: Fax:

e-post

KAUFSDATUM

Unterschrift och Stempel des Verkäufers **Unterschrift Kunde**

GARANTIBEDINGUNGEN

1.) SIMA, SA gewährt EIN JAHR Garantie auf alle Fabricationsfehler ab Lieferdatum, welches obligatorisch auf dem hier beigefügten Garantieschein erscheinen muÿ.
2.) Die Garantie deckt ausschliesslich die Arbeitszeit und Reparatur der defektuosen Teile dessen Modell und Fabrikationsseriennummer im Garantiezertifikat angegebenen sind.

3.) Von der Garantie nicht gedeckt werden aus Diäten Unterkunft etc. entstandene Kosten sowie die Transportkosten bis zu unserer Fabrik SIMA SA welche vom Kunden getragen werden musen.
4.) Als Fabrikationsfehler weder anerkannt werden die Folgenfehler durch Missbrauch, Stösse, falscher Gebrauch, Fall, Unfall, übermässige Spannung, fehlerhafte Installierung eller Ander Grande die nicht vom Produkt abhänging gemacht werden coñeen.

5.) Die Reparaturen in GARANTIE dürfen ausschliesslich von SIMA SA oder von SIMA autorisierten Betrieben durchgeführt werden. Die tekniska Abteilung von SIMA SA gibt das letzte Einverständnis der Reparatur.

6.) Denna garanti är fullständig i följande fall:

a) Änderüngen und/oder Manipulation des Garantiezertifikates.

b) Wenn klar ersichtlich ist, dass Einzelteile des Produktes, teilweise oder vollständig, von einer Werkstatt, Betrieb oder einer Person die nicht von der technischen Abteilung Sima's SA bevollmächtigt wurde, repariert, verändert oder ausgetausch t wurden.

c) Sollten von SIMA SA inte harmoniserat Teile eller Vorrichtungen installerats.
7.) SIMA SA übernimmt keine Verantwortung für die Folgenschäden oder Schäden die mit Störungen des Produktes in Zusammenhang stehen. I diesen inbegriffen aber nicht ausschliesslich die Mühen, Transportkosten, Telefonkosten, der persöhnliche oder Geschäftsverluste sowie der Verlust von Einkommen eller Gehalt..
8.) Für Elektromotoren gilt es bei Störungen diese zu SIMA SA zu senden oder an einen vom Motorhesteller bevollmächtigten technischen Dienst zur Bestimmung der garanti.

9.) Das Garantiezertifikat muss innerhalb con DREISSIG Werktagen ab Kaufsdatum bei SIMA SA eingehen um Garantieanspruch zu erhalten. fur eine I anspruchnahme der Garantie muss eine gültige Rechnung mit Stempel des Verkäufers und Seriennummer des Produktes beigelegt werden.

ANDALUSIAN MACHINERY INDUSTRIAL SOCIETY, SA
POL. IND. JUNCARIL, C/ALBUÑOL, PARC. 250
18220 ALBOLOTE (GRANADA)
Telefon: 34 - 958-49 04 10 – Fax: 34 - 958-46 66 45
TILLVERKNING AV BYGGMASKINER
SPANIEN

Machine Translated by Google

Machine Translated by Google

SPIS TREŸCI

DEKLARACJA ZGODNOŸCI VI..... 3

1. OGOLNE INFORMATION..... .... 5 2. OGÓLNY OPIS

MASZYNY 5

2.1 TRANSPORT. 6
2.2 SYMBOLER..... 6

3. MONTERINGSINSTRUKTIONER..... .... 6 3.1 WARUNKI W JAKICH JEST SPRZEDAWANA MASZYNA..... ....6 3.2 MONTERING AV TILLBEHÖR.... 7

4. KONSERWACJA, PRZEGLŸD I KONTROLA. .... 7 4.1 WYMIANA PASKOW. 7

5. PRZYCISKI .... 7 5.1 CZŸŸCI TARCZY..... ....8 5.2 SWORZEŸ INWERSJI I WYBÓR KŸTA. ....8 **6.**

URUCHOMIENIE I UŸYTKOWANIE. .... 8 6.1 WYKONANIE GIŸCIA PRZY UŸYCIU WSPORNIKA GIŸCIA. ....8 6.2 WYKONANIE GIŸCIA ZA POMOCŸ ZESTAWU DO STRZEMION..... 9

7. ROZWIŸZANIE NAJCZŸSTSZYCH PROBLEMÓW..... 9

8. OPIS TEKNIK. 10

9. ZDOLNOŸŸ GIŸCIA..... 10

10. PODŸŸCZENIE ELEKTRYCZNE. .... 10 11. ZASADY BEZPIECZEŸSTWA 10

12. SCHEMATY ELEKTRYCZNE 12

13. O GWARANCJI..... .. .. femton

14. CZŸŸCI ZAMIENNE. .... 15 15. OCHRONA ŸRODOWISKA. .... femton

16. DEKLARACJA POZIOMU HAŸASÓW. .... femton

17. DEKLARACJA POZIOMU WIBRACJI MECHANICZNYCH. ..... femton

CERTYFIKAT GWARANCYJNY 18

Machine Translated by Google

1. OGÓLNE INFORMATION.

UWAGA: Przed przystўpieniem do ustawienia, podўўczenia, uruchomienia i pracy maszyny bezwzglўdnie przeczytaj ze zrozumieniem niniejszў instrukcjў.

SIMA SA Pragnie podziўkowaў za zaufanie dla naszych produktów okazane przez zakup ELEKTRYCZNEJ GIўTARKI DO STRZEMION.

Instrukcja obsўugi dostarcza podstawowe informacje z zakresu uўytkowania i bieўўcej obsўugi maszyny. Zawarto równieў podstawowe zalecenia i ostrzeўenia w zakresie ochrony i bezpieczeўstwa pracy dla operatora i osób postronnych. Zastosowanie siў w peўni do przedstawionych wymagaў i zaleceў zapewni bezpiecznў obsўugў i bezawaryjnў pracў maszyny.

Dlatego teў zapoznanie siў z instrukcjў obslugi maszyny jest obowiazkowe dla kaўdego kto bedzie obsўugiwaў, serwisowaў czy teў naprawiaў maszynў.

Zalecamy posiadaў instrukcjў obsўugi przy maszynie w kaўdym momencie: podczas pracy, serwisu czy podczs napraw.

2. OGOLNY OPIS MASZYNY

Giўtarki do prўtów modelu Star-16, sў zaprojektowane i produkowane w celu giўcia stalowych prўtów gўadkich i ўebrowanych uўywanych na budowie. Procedura giўcia odbywa siў na zimno za pomocў tulei, które gwarantujў ўrednicў giўcia zgodnў z normami unijnymi.

- Gўównym elementem maszyny jest reduktor, który zajmuje siў dostarczeniem energii niezbўdnej do wykonania giўcia stalowych prўtów.
- Maszyna jest napўdzana silnikiem elektrycznym, który wprawia ja w ruch poprzez transmitsjў do mechanizmu giўcia, w którym sў zamontowane róўne tuleje przeznaczone do giўcia stalowych prўtów.
- Kўt giўcia ustawia siў poprzez wprowadzenie sworzenia w tarczў do giўcia aby ustaliў przybliўony kўt giўcia, i poprzez przesuwanie milimetr po milimetrze koўcówkўya suwўz regulator kўўўz regulator kўўўz regulator.
- Predikstolen kierujўcy jest wyposaўony w guziki i przyciski elektryczne bardzo proste i ўatwo dostўpne, oznaczone symbolami.
- Wyposaўona jest w pedaў aby potwierdziў i wykonaў danў czynnoўў, unikajўc w ten sposób moўliwoўci av koўczyny górne utknўўy w maszynie podczas pracy.
- Obstar Pracy Jest Zabezpieczony Górnў Osўonў, Kóra Zabezpiecza Przed Wypadkami, Ta Osўona Jest Wyposaўona W Przeўroczystў Powierzchniў, Kóra Pozwala Obserwaў
- Gўównў funkcjў maszyny jest wykonywanie wielokўtnych strzemion.
- Wyposaўona jest w odkrўcane nogi uўatwiajўce transport.
- Gniazdo elektryczne wedўug norm WE.
- Konstrukcja maszyny jest malowana w temperaturze farbў epoksy-poliestrowў, co zapewnia jej powierzchni wysokў odpornoўў i chroni jў przed korozjў.
- Wyposaўenie elektryczne speўnia unijne wymogi bezpieczeўstwa.

Jakiekolwiek inne niў opisane uўycie maszyny jest niewskazane i moўe byў niebezpieczne, i dlatego skämt caўkowicie zabronione.

Machine Translated by Google

2.1 TRANSPORT.

Maszyna zapakowana fabrycznie ustawiona jest na palecie, co pozwala ÿatwy transport na wózkach widÿowych mechanicznych bÿdÿ rÿcznych. Jej waga i rozmiary (patrz tabela z opisem technicznym w tym podrÿczniku) pozwalajÿ na uÿycie pojazdów o maÿej masie do jej transportu.

Jeÿli wymagany jest dÿuÿszy transport, i bÿdÿ uÿywane pojazdy, dÿwigi bÿdÿ inne urzÿdzenie podnoszÿce, powinny one zagwarantowaÿ bezpieczeÿstwo maszyny.

Podnoszÿc maszynÿ za pomocÿ dÿwigu bÿdÿ podnoÿnika naleÿy uÿywaÿ standardowych kabli, sznurów i ÿaÿcuchów, biorÿc pod uwagÿ maksymalny dozwolony ciÿy cisógi ciÿy cizógi, ÿzóch Wybór zabezpieczeÿ bÿdzie poprawny jeÿeli zostanÿ zastosowane opisane zasady ich uÿycia. Maszyna jest wyposaÿona w dwa otwory na stole przeznaczone do jej podnoszenia **Rys. TILL**

UWAGA: naleÿy zachowaÿ bezpiecznÿ odlegÿoÿÿ od wysokich zaÿadunków, i zachowaÿ szczególnÿ ostroÿnoÿÿ w stosunku do moÿliwych przesuniÿÿ podczas sizaÿadunków, starajÿcino. Dlatego jest bardzo waÿny wybór odpowiedniego sznura mocujÿcego i zachowania wyjÿtkowej ostroÿnoÿci przy operacjach newralgicznych (podnoszenie, ustawienie, umocowanie, wyÿadunek).

WAÿNE: Podczas transportu maszyna nigdy nie powinna znajdowaÿ siÿ umieszczona do góry nogami, ani na jednej z jej boków, powinna staÿ zawsze na swoich czterech nogach.

2.2 SYMBOLER.

Symbole oznaczone na maszynie majÿ nastÿpujÿce znaczenie:



OBOWIAZKOWO PRZECZYTAJ INSTRUKCJE OBSÿUGI



UÿYCIE KASKU, OKULARÓW I SÿUCHAWEK OCHRONNYCH JEST OBOWIZKOWE



UÿYCIE RÿKAWIC OCHRONNYCH JEST OBOWIAZKOWE



UÿYCIE OBUWIA OCHRONNEGO JEST OBOWIAZKOWE

3. INSTRUKCJE MONTAÿU.

3.1 WARUNKI W JAKICH JEST SPRZEDAWANA MASZYNA

Po otwarciu opakowania, znajdziemy w nim maszynÿ z odkrÿconymi nogami, instrukcje obsÿugi i gwarancjÿ, oraz plastikowÿ torebkÿ zawierajÿcÿ nastÿpujÿce czÿÿci:

• Cztery nogi. •
Osÿona do tarczy gnÿcej. •
Podstawa podziaÿki. • Podziaÿka
i dwa ograniczniki. • Podstawka do
prÿtów. • Trzpieÿ gnÿcy Ø18, trzpieÿ
gnÿcy Ø24, trzpieÿ gnÿcy Ø26 och trzpieÿ gnÿcy Ø48. • Gör popychania prÿtów wyposaÿona
skämt w trzpieÿ gnÿcy Ø25 i tulejÿ Ø36. • Zestaw do strzemion. • Wspornik giÿcia.

Machine Translated by Google

3.2 MONTERING AV TILLBEHÖR

Z powodów uÿatwienia transportu maszyna jest sprzedawana czÿÿciowo zmontowana. Uÿytkownik musi zamontowaÿ nastÿpujÿce czÿÿci: podziaÿka **R, Rys. 2,** ograniczniki **T, Rys.** 2, nogi **P, Rys. 2,** podstawka do prÿtów **V, Rys. 2** i osÿonÿ tarczy gnÿcej **Q, Rys. 2.**

4. KONSERWACJA, PRZEGLÿD I KONTROLA.

UWAGA: Przed jakÿkolwiek czynnoÿciÿ czyszczenia, reparacji bÿdÿ konserwacji, naleÿy upewniÿ siÿ czy kabel zasilajÿcy do sieci elektrycznej jest odÿÿczony.

- Nie wolno uÿywaÿ wody pod ciÿnieniem do czyszczenia obwodów ani elementów elektrycznych.

• Raz na tydzieÿ naleÿy nasmarowaÿ smarem wapniowym otwory gdzie sÿ umieszczone trzpienie gnÿce i dolnÿ czÿÿÿ trzpieni, w ten sposób unikniemy zniszczenia ich rdzÿ.

• Co szeÿÿ miesiÿcy naleÿy sprawdziÿ napiÿcie pasków silnika. Poprawne napiÿcie to takie, które pozwala odgiÿcie ich na 1,5 till 2 cm. **rys. 3.**

• Reduktora nie wymaga smarowania, gdyÿ jest fabrycznie nasmarowana na caÿe swoje ÿycie.

• Kabel elektryczne poprzecinane bÿdÿ popsute naleÿy bezzwÿocznie wymieniÿ.

• W wypadku zaobserwowania anomalii w pracy maszyny naleÿy jÿ wyÿÿczyÿ. Maszyna musi byÿ sprawdzona przez serwis techniczny.

- Po skoÿczeniu dnia pracy naleÿy wyÿÿczyÿ maszynÿ i odÿÿczyÿ kabel od sieci elektrycznej.

- Jeÿli maszyna nie stoi pod zadaszeniem naleÿy jÿ zakryÿ wodoodpornym materiaÿem.

4.1 WYMIANA PASKOW.

Maszyna jest sprzedawana z paskami doskonale naprÿÿonymi, jest moÿliwe, ÿe w miarÿ uÿywania paski siÿ obluzujÿ. Aby je naprÿÿÿ z powrotem bÿdÿ wymieniÿ naleÿy wykonaÿ nastÿpujÿce czynnoÿci:

1. Upewniÿ siÿ czy maszyna jest odÿÿczona od sieci.
2. Zdjÿÿ dolnÿ osÿonÿ av mieÿ dostÿp do mechanizmów.
3. Obluzowaÿ cztery nakrÿtki silnika **A, Rys.** 4, na tyle av móc przesunÿÿ silnik.
4. W zaleÿnoÿci od czynnoÿci, którÿ chcemy wykonaÿ, naprÿÿÿ bÿdÿ wymieniÿ paski, naleÿy przekrÿciÿ ÿrubÿ mocujÿcÿ **B, Rys. 4** w jednym kierunku bÿdÿ innym. Jeÿli chcemy je naprÿÿÿ naleÿy siÿ upewniÿ, ÿe wszystkie paski sÿ tak samo naprÿÿone, regulujÿc odpowiednio naprÿÿnik
5. Gdy juÿ zostanie dopasowane naprÿÿenie pasków naleÿy z powrotem zakrÿciÿ nakrÿtki silnika
6. Zaÿoÿÿÿ z powrotem metalowÿ dolnÿ osÿonÿ.

WAÿNE: Paski napÿdu powinny byÿ kontrolowane i naprÿÿane co kilka dni pracy, jest sprawdzone, ÿe po wielu godzinach pracy w klasycznych napÿdach paskowych zwiÿksza siÿ dÿugoÿÿ it paspicków jako, wynik it paspicków jako.

5. PRZYCISKI

A, Rys.5 Wtyczka ÿcienna. Wejÿcie napiÿcia sieciowego do maszyny.

B, Rys.5 Przeÿÿcznik kierunku obrotów tarczy. Wybiera kierunek obrotów tarczy.

C, Rys.5 Rÿczkaregulacjikÿta. Tÿ rÿczkÿ reguluje siÿ precyzjÿ kÿta, której nie moÿna osiÿgnÿÿ za pomocÿ czopa przestawiajÿcego.

D, Rys.5 Zielona kontrollka. Kontrolka ÿwietlna, która wskazuje czy maszyna jest pod napiÿciem

E, Rys.5 Pomaraÿczowy przycisk. Tego przycisku uÿywa siÿ, gdy podnosimy stopÿ z pedaÿu bÿdÿ naciskamy przycisk stopujÿcy z powodu jakiegoÿ wypadku bÿdÿ bÿÿdu przy rozpoczÿciu pracy i chcemy by tarmie naj sróceÿ.

Machine Translated by Google

F, Rys.5 Przycisk stopujўcy. Tak jak wskazuje jego nazwa, sўuўy do zatrzymania pracy w razie nagўej potrzeby.

Trampa. Jago zadaniem jest potwierdzenie kierunku obrotów tarczy gdy naciskamy na pedaў z takim zamiarem. **Rys.9**

5.1 CZўўCI TARCZY.

Tarcza gnўca wyposaўona jest w otwór **A, Rys.6** sўuўўcy do wўoўenia w nego trzpienia popychajўcej. Dwa otwory gwintowane **B,Rys. 6** sўuўў do wyciўgniўcia i wymontowania tarczy. Otwór **C, Rys.6** sўuўy do wўoўenia trzpienia centralnego a obszar otworów **D, Rys.6** do wўoўenia sworzenia inwersji.

5.2 SWORZEў INWERSJI I WYBÓR KўTA.

Sworzeў inwersji **Rys. 8** jest elementem, za pomocў którego wybieramy kўt obrotów tarczy.

6. URUCHOMIENIE I UўYTKOWANIE.

UWAGA: Naleўy stosowaў wszystkie wskazówki bezpieczeўstwa opisane w tych instrukcjach and speўniaў zasady BHP obowiўzujўce w danym miejscu pracy.

REGULACJA: Modellen STAR-16 är inte säkrare, men det är ett projekt av od pierwszego uruchomienia osiўgaў optymalne wyniki.

UWAGA: Wykonujўc zbrojenia naleўy zawsze giўў prўty za pomocў tuleji M, Rys.7 umiejscowionej na trzpieniu popychajўcym.

STANDARDOWE UўYTKOWANIE MASZYNY:

Giўtarka do strzemion zostaўa zaprojektowana i zbudowana do giўcia stalowych prўtów gўadkich i ўebrowanych. Jakiekolwiek inne od opisanego uўycie uwaўa siў za niewўaўciwe. Dodanie jakiekolwiek czўўci bўdў manipulacja jakiegoў elementu bez pisemnej autoryzacji producenta uwaўane jest za niedopuszczalne i moўe byў niebezpieczne, dlatego w takich wypadkach, bўdў teў z powodu zўego uўywania, jeўli majў miejsce jakiekolwiek uszkodzenia bўdў urazy, SIMA SA nie bierze na siebie ўadnej odpowiedzialnoўci jako producent . Instalujўc maszynў naleўy upewniў siў, ўe powierzchnia, na której jest ona ustawiona jest pўaska i twarda. Ta maszyna **NIE POWINNA BYў UўYWANA W CZASIE DESZCZU NA OTWARTEJ PRZESTRZENI. NALEўY JA OBSўUGIWAў ZAWSZE PRZY DOBRYCH WARUNKACH OўWIETLENIOWYCH.**

6.1 WYKONANIE GIўCIA PRZY UўYCIU WSPORNIKA GIўCIA.

Wspornik giўcia jest przeznaczony do giўcia prўtów o ўrednicy miўdzy Ø 8 i Ø 16mm. Maszyna wyposaўona jest w seriў trzpieni gnўcych o ўrednicy Ø18, Ø24, Ø36, Ø48, te trzpienie mogў byў tylko uўyte jako trzpienie centralne. Posiada teў piўty trzpieў o ўrednicy Ø25, który powinien byў zawsze zamontowany ze swojў tulejў, obie czўўci bўdў jedynie speўniaў funkcje trzpienia i tulejice popychajў. Aby wykonaў giўcie naleўy wykonaў nastўpujўce czynnoўci **Rys.10.**

1. Podўўczyў maszynў do sieci i upewniў siў czy tarcza porusza siў w kierunku zgodnym z kierunkiem ruchu wskazówek zegara.
2. Zamontowaў wspornika giўcia **(S)** i dopasowaў odlegўoўў miўdzy trzpieniem centralnym **(B)** w zaleўnoўci od Ø prўtu, który chcemy zgiўў.
3. Dopasowaў odlegўoўў ograniczników **(T),** w zaleўnoўci od wymiarów strzemienia, które chcemy wykonaў.
4. Wўoўyў sworzeў inwersji **(P)** w jeden z zewnўtrznych otworów znajdujўcych siў na tarczy, w zaleўnoўci od kўta, pod którym chce siў wykonaў giўcie. **Zaleca siў wykonanie kilku prób zanim zacznie siў pracў, aby nauczyў siў kontrolowaў maszynў.**
5. Uўoўyў prўt i nacisnўў na pedaў aby rozpoczўў giўcie, gdy tarcza wykona caўy obrót wróci ona sama na swoje miejsce bez potrzeby zwolnienia pedaўu. Jeўli podczas przesuwania siў tarczy zdejmiemy stopў z pedaўu z jakiegoў powodu, tarcza siў zatrzyma i trzeba bўdzie nacisnўў na pomaraўczowy przycisk na pulpicie aby cofnўўces tarcie wyjўce.
6. Gdy nie uda siў osiўgniўcie przewidzianego kўta naleўy dopasowaў kўt giўcia pokrўtўem regulujўcym **(R)** w ten sposób moўna bўdzie ustawiў kўt z wiўkszў precyzjў.

Machine Translated by Google

6.2 WYKONANIE GIŸCIA ZA POMOCŸ ZESTAWU DO STRZEMION.

Zestawu do strzemion jest przeznaczony do giŸcia prŸtów o Ÿrednicy do 8 mm. Wyposaŷony jest w trzpieŸ Ø25, który zawsze powinien byŸ zamontowany ze swojŸ tulejŸ, obie czŸŸci bŸdŸ jedynie speŸniaŷ funkcje trzpienia i tuleji popychajŸcej. Aby wykonaŷ giŸcie naleŸy postŸpowaŷ jak pokazuje **Rys.11.**

1. PodŸŸczyŸ maszynŸ do sieci, upewniŸ siŸ czy tarcza krŸci siŸ zgodnie z kierunkiem ruchu wskazówek zegara.
2. Zamontowaŷ zestaw do strzemion **(S).**
3. Dopasowaŷ odlegŸoŸŸ ograniczników **(T),** w zaleŸnoŸci od wymiarów strzemienia, które chce siŸ wykonaŷ.
4. **.** WŸoŸyŸ sworzeŸ inwersji **(P)** w jeden z zewnŸtrznych otworów znajdujŸcych siŸ na tarczy, w zaleŸnoŸci od kŸta, pod którym chce siŸ wykonaŷ giŸcie. **Zaleca siŸ wykonanie kilku prób zanim zacznie siŸ pracŸ, aby nauczyŸ siŸ kontrolowaŷ maszynŸ.**
5. UŸoŸyŸ prŸt i nacisnŸŸ na pedaŷ aby rozpoczŸŸ giŸcie, gdy tarcza wykona caŷy obrót wróci ona sama na swoje miejsce bez potrzeby zwolnienia pedaŷu. JeŸli podczas przesuwania siŸ tarczy zdejmiemy stopŸ z pedaŷu z jakiegoŸ powodu, tarcza siŸ zatrzyma i trzeba bŸdzie nacisnŸŸ na pomaraŷczowy przycisk na pulpicie aby cofnŸŸces tarcie wyjŸce.
6. Gdy nie uda siŸ osiŸgniŸcie przewidzianego kŸta naleŸy dopasowaŷ kŸt giŸcia pokrŸtŸem regulujŸcym **(R)** w ten sposób moŸna bŸdzie ustawiŸ kŸt z wiŸkszŸ precyzjŸ.

7. ROZWIŸZANIE NAJCZŸSTSZYCH PROBLEMÓW.

ANOMALI	PRAWDOPODOBNA PRZYCZYNA	ROZWIZANIE
NiewystarczajŸca moc giŸcia.	NienaprŸŸone bŸdŸ uszkodzone paski. NaprŸŸyŸ je bŸdŸ wymieniŸ.	
	Niska moc silnika.	Skontaktowaŷ siŸ z serwisem techniczny w celu sprawdzenia silnika.
Tarcza gnŸca krŸci siŸ ale nie wraca na swoje miejsce po dotarciu do czujnika punktu zwrotnego	Czujnik punktu zwrotnego	SprawdziŸ stopujŸcy czujnik punktu zwrotnego i sprawdziŸ jego ciŸgŸoŸŸ (1 otwarty, 0 zamkniŸty)
Brak napiŸcia w maszynie, lampka kontrollna nie ŷwieci siŸ.	WŸŷ w zŸym stanie. SprawdziŸ gniazdo zasilajŸce w miejscu pracy.	SprawdziŸ napiŸcie sieci elektrycznej w miejscu pracy. bezpieczniki w gnieŸdzie zasilajŸcym maszyny. SpawdziŸ podŸŸczenie kabli.
Lampka kontrollna ŷwieci siŸ ale maszyna nie dziaŷa.	Maszyna inte skämt poprawnie podŸŸczona.	Maszyna skämt podŸŸczona tylko do jednej fazy. SprawdziŸ bezpieczniki niskiego i wysokiego napiŸcia w gnieŸdzie zasilajŸcym maszyny. SprawdziŸ podŸŸczenie kabli w skrzynce w mostkami, do bazy i do wtyczki.
PodŸŸczenie för 230V lub 400V. PodŸŸczenie skämt poprawne ale maszyna nie ma wystarczajŸcej siŸy.	Niestabilne napiŸcie.	SprawdziŸ wyjŸcie emitowanego prŸdu. JeŸli napiŸcie jest niŸsze niŸ 230V lub 400V maszyna inte bŸdzie dziaŷaŷ. Zaleca siŸ uŸycie stabilisator napiŸcia.
Podczas cofania siŸ po wykonaniu giŸcia, tarcza gnŸca nie zatrzymuje siŸ w punkcie wyjŸciowym.	Czujnik punktu zwrotnego	SprawdziŸ Czujnik punktu zwrotnego i jego ciŸgŸoŸŸ (1 otwarty, 0 zamkniŸty)

Machine Translated by Google

8. OPIS TEKNIK.

MODELL	MOC SILNIKA	FÖDELSEDAG	WAGA	WYMIARY Dÿ. xSzer. x Wys. (mm.)	OBROT/MIN.
stjärna-16	2,2Kw	230v	149 kg.	1136x738x1095	19
stjärna-16	1,5 kW	230v/400v	140 kg.	1136x738x1095	19

9. ZDOLNOÿÿ GIÿCIA.

Opór stalowego prÿtu	liczba prÿtów eller Ø6 lub 1/4"	Liczba prÿtów eller Ø8 lub 5/16"	Liczba prÿtów eller Ø10 lub 3/8"	Liczba prÿtów o Ø12 lub 1/2"	Liczba prÿtów o Ø16 lub 5/8"
R-480 N/mm²	7	6	5	3	1
R-650 N/mm²	7	6	5	2	1
Giÿcie tulejÿ eller Ø	18	24	36	36	48

10. PODÿÿCZENIE ELEKTRYCZNE.

Kabel zasilajÿcy maszynÿ, musi mieÿ przekrój minst 4x2,5 mm2 och maksymalnie 25 metrów dÿugoÿci. JeÿIi jest potrzebna wiÿksza dÿugoÿÿ kabla, jago przekrój musi byÿ 4 x 4 mm2 . Na jednym koÿcu kabla naleÿy podÿÿczyÿ standardowÿ wtyczkÿ zewnÿtrznÿ 16A 3P+T lub 16A 2P+T kompatybilnÿ z gniazdem zasilajÿcym maszyny, a na drugim koÿcu kabla naleÿy podÿÿczyÿ standardowÿ wtyczkÿ zewnÿtrznÿ 16A 3P+T lub 16A 2P+T kompatybilnÿ z wyjÿciem gniazda zasilajÿcego.

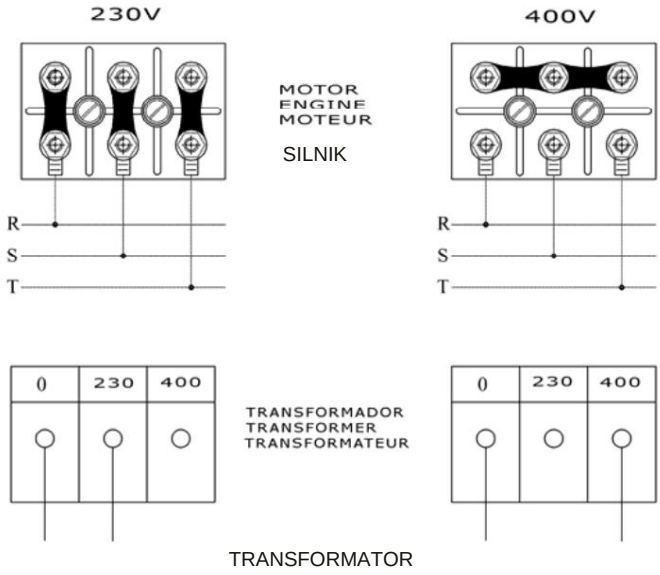

WAÿNE: Zawsze gdy zmienia siÿ pozycjÿ blaszek na mostku silnika trzeba równieÿ zastÿpiÿ samoprzylepne etykietki informujÿce o napiÿciu zasilania nowymi, aby w ten sposób byÿzany zawszeÿ prazy zawszeympoka. **Bardzo waÿne: naleÿy odÿÿczyÿ maszynÿ od prÿdu przed przystÿpieniem do zmiany napiÿcia.**

11. ZASADY BEZPIECZEÿSTWA

Maszyny z silnikiem elektrycznym powinny byÿ podÿÿczone zawsze do standardowych gniazd zasilajÿcych wyposaÿonych w bezpiecznik termiczny i zabezpieczenie róÿnicowe zgodne z wymogami silnika:

Machine Translated by Google

2,2KW/3KM, jednofazowy eller napiÿciu 230v, bezpiecznik termiczny eller natÿÿeniu 20A och zabezpieczenie róÿnicowe 20A/300mA.
2 KM, trójfazowy eller napiÿciu 400V, bezpiecznik termiczny eller natÿÿeniu 10A och zabezpieczenie róÿnicowe 10A/300mA.

Giÿtarki do strzemion Modelu Star-16 powinny byÿ uÿywane przez operationów, którzy zostali wyszkoleni and zapoznani z dziaÿaniem maszyny. • Przed uruchomieniem maszyny naleÿy przeczytaÿ uwaÿnie instrukcje obsÿugi i zastosowaÿ zasady bezpieczeÿstwa. Naleÿy nauczyÿ siÿ wyÿÿczaÿ maszynÿ w sposób szybki i bezpieczny.

- Ustawiÿ maszynÿ na pÿaskiej i dobrze oÿwietlonej powierzchni. Inte podÿÿczaÿ jej dopóki nie zastanie zagwarantowana jej stabilnoÿÿ.
- Inte naleÿy uruchamiaÿ maszyny jeÿli nie jest dig wyposaÿona vi wszystkie elementy zabezpieczajace, z którymi zostaÿa zaprojektowana.
- Zaleca siÿ uÿycie okularów ochronnych, butów ochronnych, rÿkawic, itd. Uÿywaÿ tylko certyfikowanych zabezpieczeÿ.
- Naleÿy uÿywaÿ zawsze sprzÿtu zabezpieczajÿcego dostosowanego do rodzaju pracy jakÿ siÿ wykonuje.
- Naleÿy zabroniÿ wstÿpu na teren budowy i miejsca gdzie jest uÿywana maszyna osobom nieupowaÿnionym.
- Wÿród odzieÿy ochronnej nie powinny znajdowaÿ siÿ ubrania luÿne, które mogÿyby byÿ zaczepione przez ruchome czÿÿci maszyny.
- Jeÿli wystÿpi koniecznoÿÿ przemieszczenia maszyny w inne miejsce, naleÿy to zrobiÿ z wyÿÿczonym silnikiem iz zablokowanymi czÿÿciami ruchomymi maszyny.
- Utrzymywaÿ zawsze w odpowiedniej pozycji wszystkie elementy ochronne i osÿony zabezpieczajÿce.
- Kabel elektryczne poprzecinane bÿdÿ zniszczone muszÿ byÿ jak najszybciej wymienione na nowe.
- Naleÿy odÿÿczyÿ maszynÿ od sieci i nie manipulowaÿ elementów mechanicznych ani elektrycznych maszyny przy wÿÿczonym silniku.
- Nie uÿywaÿ maszyny do czynnoÿci, do wykonywania których nie zostaÿa zaprojektowana,
- **BARDZO WAÿNE: Uziemienie ochronne musi byÿ zawsze wÿÿczone zanim uruchomi siÿ maszynÿ.** • Uÿywaÿstandardowych przedÿuÿaczy • Naleÿy siÿ upewniÿ, ÿe napiÿcie sieci elektrycznej do której zostanie podÿÿczona maszyna, jest takie same jak to wskazane na etykietce przylepionej na maszynie.
- Naleÿy siÿ upewniÿ, ÿe kabel zasilajÿcy maszynÿ, nie leÿy w miejscu naraÿonym na wysokÿ temperaturÿ badz w miejscu gdzie moÿe znajdowaÿ siÿ olej, woda, elementy tnÿce, i ÿe nie zostanie przyciÿniÿty badÿ zdeptany ani nie bÿdÿ po nim przejeÿdÿaÿy pojazdy mechaniczne.
- Nie uÿywaÿ wody pod ciÿnieniem do czyszczenia obwodów i elementów elektrycznych.

UWAGA: **Naleÿy stosowaÿ wszystkie wskazówki bezpieczeÿstwa opisane w tych instrukcjach and speÿniaÿ zasady BHP obowiÿzujÿce w danym miejscu pracy.**

SIMA, SA inte bierze odpowiedzialnoÿci za konsekwencje wynikÿe av niewÿaÿciwego uÿytkowania giÿtarek do prÿtów stalowych modelu STAR-16.

Machine Translated by Google

12. SCHEMATY ELEKTRYCZNE

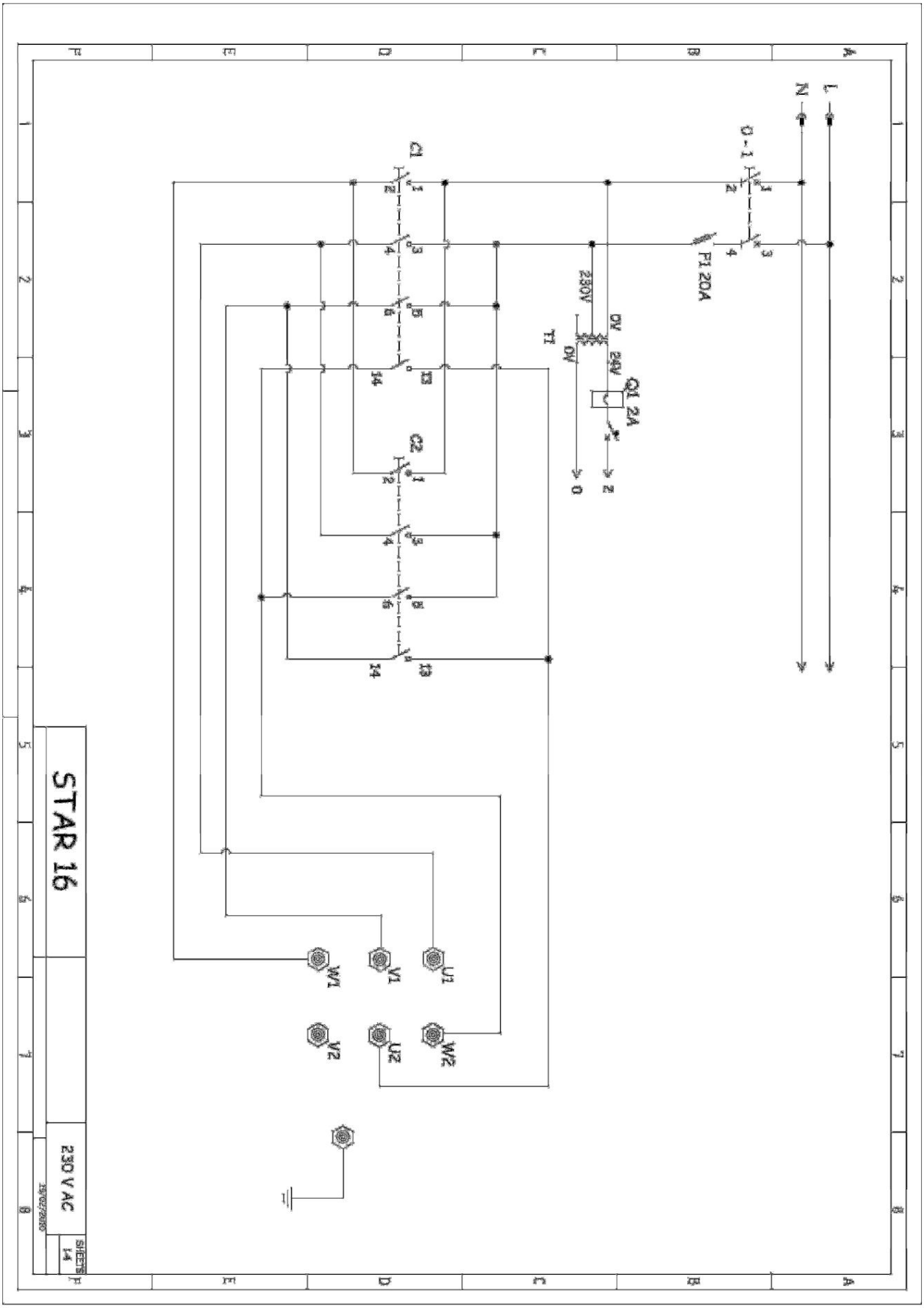

Machine Translated by Google

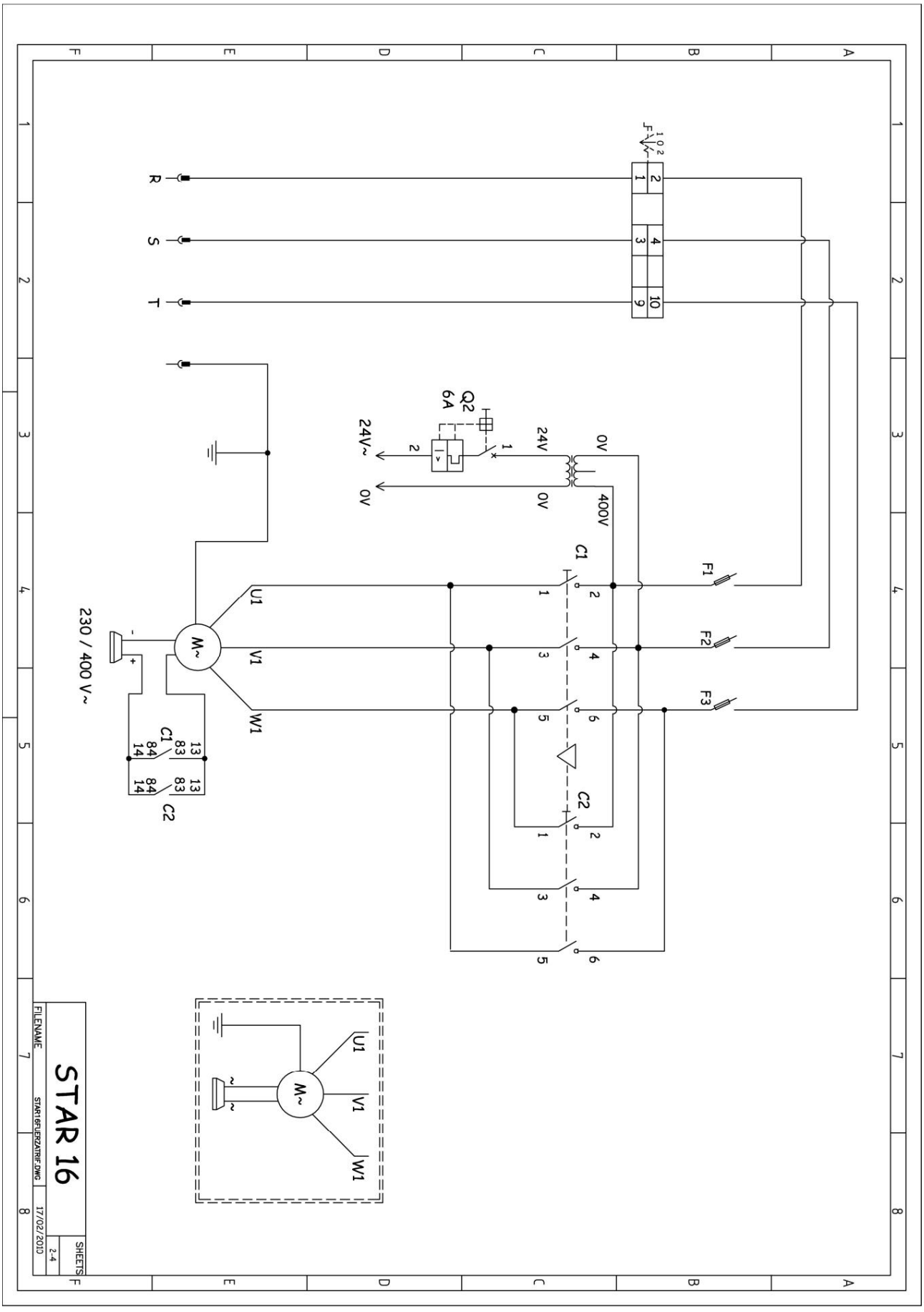

Machine Translated by Google

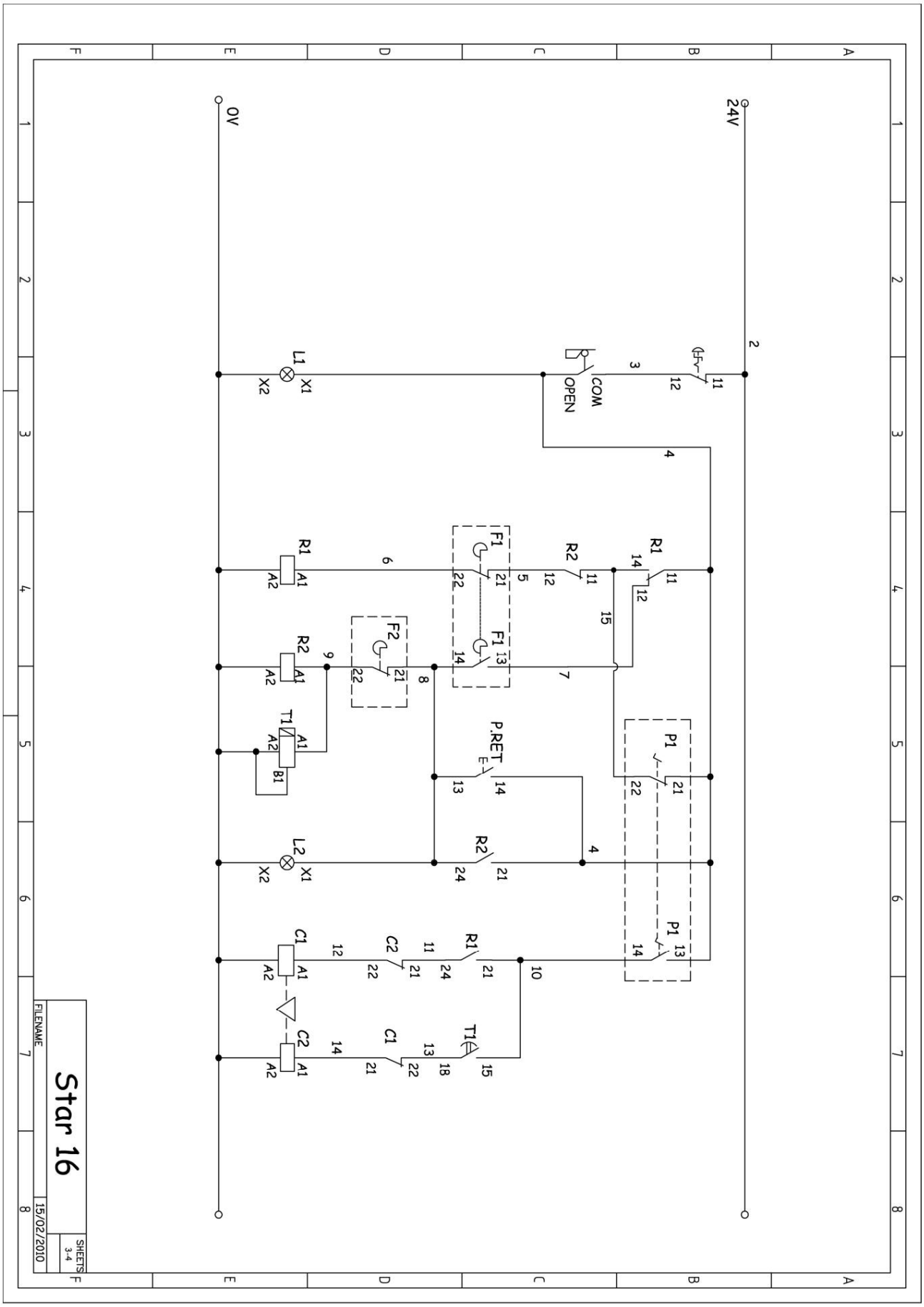

Machine Translated by Google

13. ELLER GWARANCJI.

SIMA, SA tillverkare maszyn budowlanych dysponuje sieciÿ autoryzowanych serwisów technicznych SERVI SIMA. Reperacje dokonywane w ramach gwarancji przez naszÿ sieÿ Red SERVÍ-SIMA, sÿ uzaleÿnione od serii warunków, w celu zagwarantowania ich jakoÿci.

KLYFTA. SA obejmuje gwarancjÿ wszystkie swoje produkty jeÿli chodzi o jakÿkolwiek wadÿ fabrycznÿ, której szczegóÿowe warunki sÿ opisane w zaÿÿczniku WARUNKI GWARANCJI.

Warunki gwarancji nie bÿdÿ obowiÿzywaÿ w wypadku gdy nie zostanÿ speÿnione ustalone warunki zapÿaty.

SIMA SA zastrzega sobie prawo do modyfikacji swoich produktów bez wczeÿniejszego powiadomienia o tym

14. CZÿÿCI ZAMIENNE.

Czÿÿci zamienne dla Giÿtarki do prÿtów modelu Star-16, Productowanych przez SIMA, SA sÿ wyszczegolnione na planach czÿÿci zamiennych, które sÿ doÿÿczone do tej instrukcji. Aby zamówiÿ którÿkolwiek z nich, naleÿy siÿ skontaktowaÿ z DziaÿemObsÿugi Klienta SIMA SA i podaÿ **numer** którym jest dana czÿÿÿ oznaczona oraz **model, numer i rokdoc produkcji, tabjlic wizzyne opzy** najlic

15. OCHRONA ÿRODOWISKA.



Naleÿy uprzÿtnÿÿ resztki uÿywanych materiaÿów zamiast wyrzucaÿ je na miejscu budowy. Uÿyte i niepotrzebne aparaty, maszyny, pÿyny i opakowania powinny zostaÿ oddane do placówek zajmujÿcych siÿ recyklingiem. Elementy plastikowe maja specjalnie oznaczenia i powinny byÿ równieÿ oddane do recyclingu w celu powtórnego uÿycia.



Rozporzÿdzenie eller Odpadach Elektrycznych i Elektronicznych. Odpady w postaci aparatów elektrycznych i elektronicznych powinny byÿ skÿadowane w miejscach do tego przeznaczonych w celu ich zbiorowego usuniÿcia.

16. DEKLARACJA POZIOMU HAÿASÓW.

Poziom mocy akustycznej w miejscu pracy jest niÿszy od 70 Db(A)

17. DEKLARACJA POZIOMU WIBRACJI MECHANICZNYCH.

Maszyna nie jest ÿródÿem wibracji mechanicznych, które mogÿyby stanowiÿ zagroÿenie dla zdrowia lub bezpieczeÿstwa pracowników.

Machine Translated by Google

A

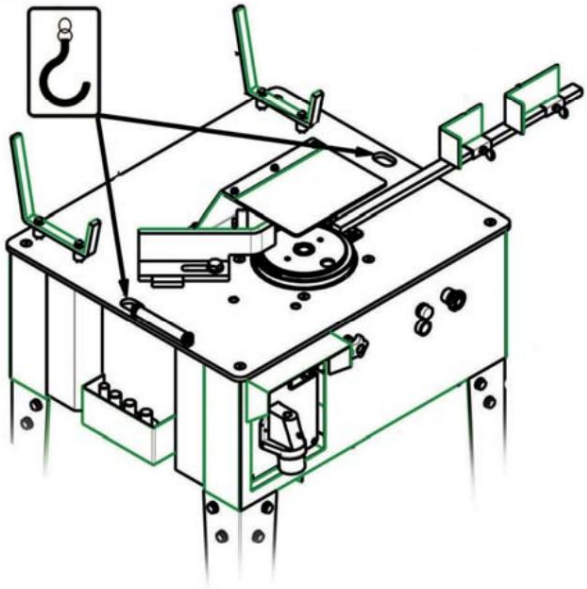

2

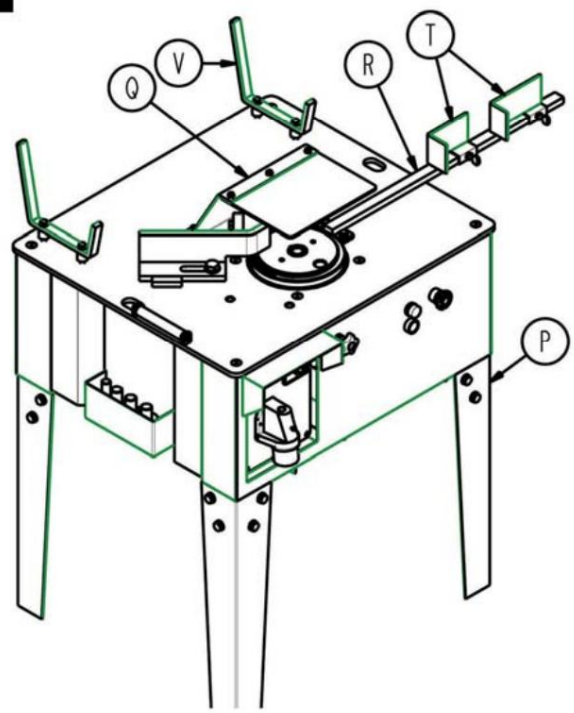

3

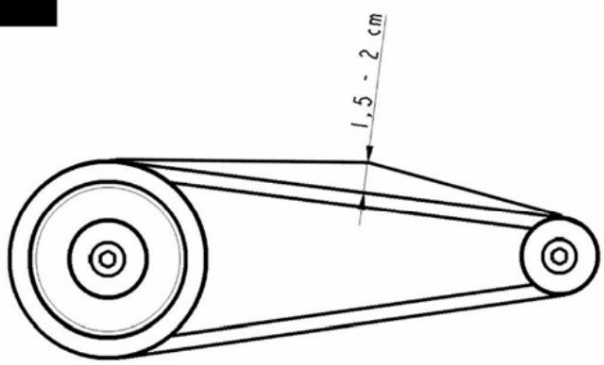

4

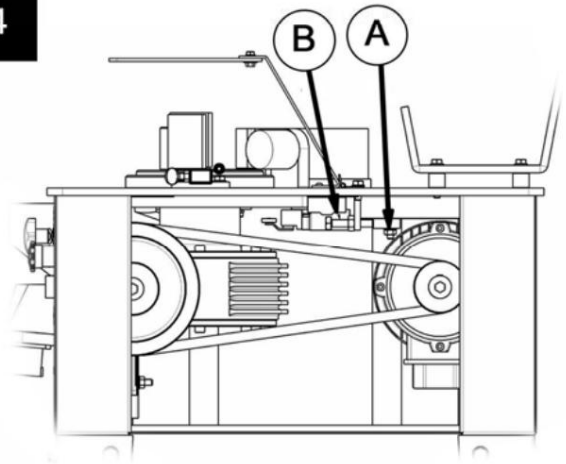

5

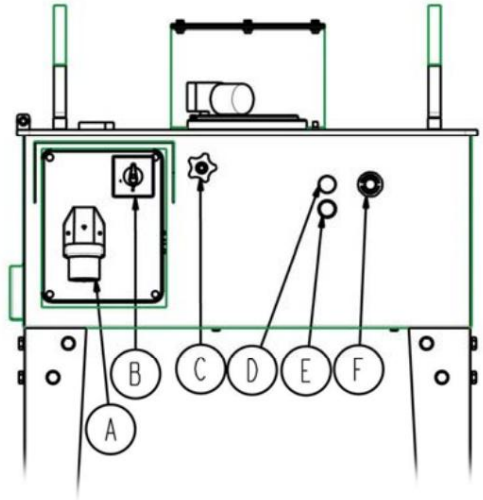

6

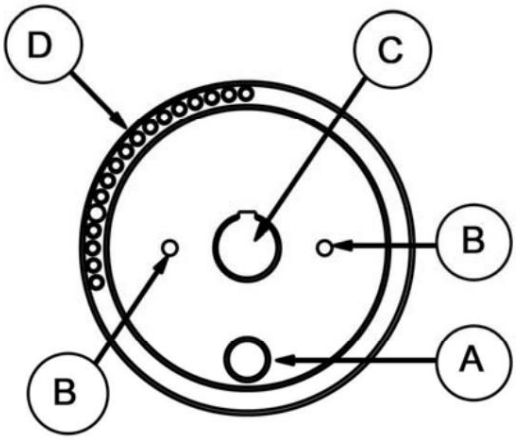

Machine Translated by Google

7

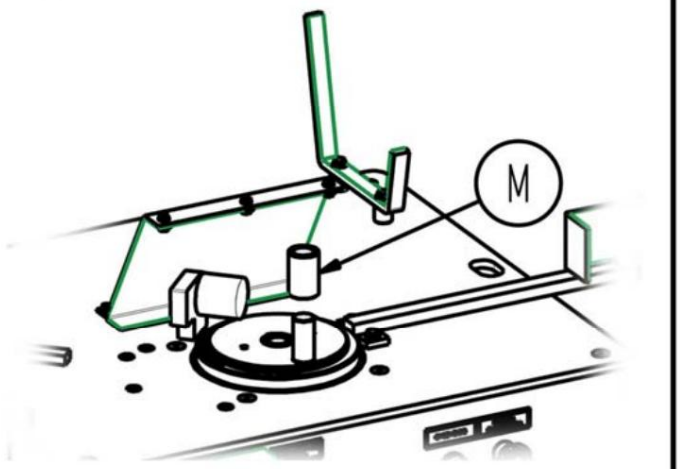

8

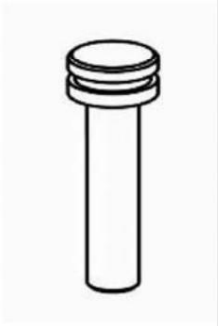

9



10

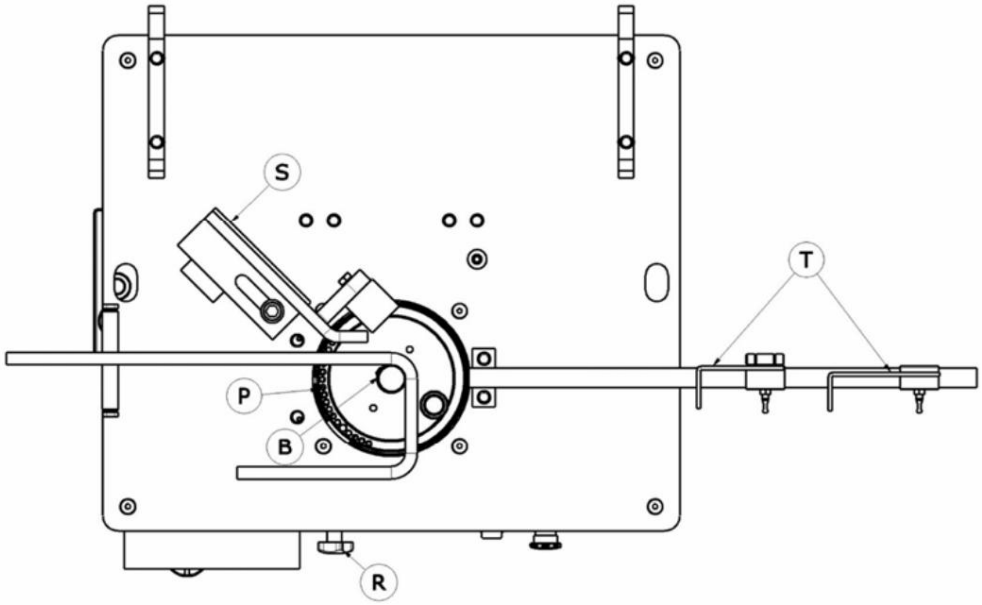

11

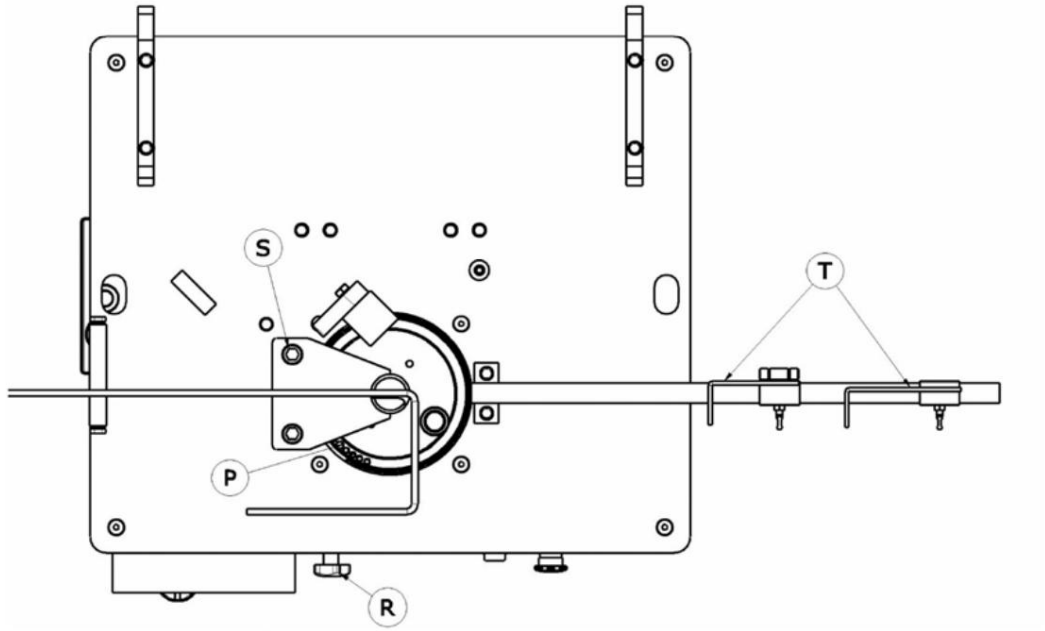

Machine Translated by Google

CERTYFIKAT GWARANCYJNY

SERWIS TECHNICZNY

EGZEMPLARZ DLA UŸYTKOWNIKA

dane maszyny

ETYKIETA REJESTRACYJNA

dane klienta

nazwa

ADRESSER

KOD/ MIEJSCOWOŸŸ

WOJEWÓDZTWO/ KRAJ

Telefon: Fax:

e-post

DATA ZAKUPU

Podpis i pieczŸtka sklepu, w którym dokonana zostaŸa sprzedaŸ

Podpis Klienta

WARUNKI GWARANCJI

1.) SIMA, SA obejmuje swoje produkty gwarancjŸ na wypadek jakiejkolwiek wady fabrycznej, biorŸc odpowiedzialnoŸŸ za reparacjŸ maszyn zepsutych bŸdŸ uszkodzonych fabrycznie, w okresie JEDNEGO ROKU, liczŸc od DATY ZAKUPU, która musi OBOWIŸZKOWO figurowaŸ na Certyfikacie Gwarancyjnym.

2.) Gwarancja, obejmuje wyŸŸcznie koszt robocizny i reparacjŸ czŸŸci wadliwych produktu, którego model i numer series produktcji jest oznaczony w Certyfikacie Gwarancyjnym.

3.) Nie sŸ objŸte gwarancjŸ koszty podróŸy, diet czy noclegów, ani koszty transportu do siedziby SIMA SA, których pokrycie spoczywa po stronie klienta.

4.) Nie bŸdŸ uznane za wady fabryczne awarie spowodowane zŸym uŸytkowaniem, uderzeniami, upadkami, wypadkami, uŸyciem zbyt duŸego napiŸcia, niedpowiedniŸ instalacjŸmi zwŸmi instalacjŸmi zwŸmi instalacjŸi zwŸmi lub

5.) Reparacje objŸte gwarancjŸ mogŸ byŸ zrealizowane wyŸŸcznie przez firmŸ SIMA, SA lub placówki przez niŸ autoryzowane, bŸdŸc kompetencjŸ DziaŸu Technicznego SIMA rep SA uznacjinie w.

6.) Ta Gwarancja nie obowiŸzuje w Ÿadnym wypadku w nastŸpujŸcych przypadkach:

a) Kiedy Certyfikat Gwarancyjny zostaŸ zmodyfikowany lub/i manipulowany.

b) Gdy sŸ oznaki, ŸŸe czŸŸci skŸadowe maszyny byŸy reperowane, modyfikowane bŸdŸ wymieniane, w caŸoŸci lub czŸŸciowo, przez warsztat, placówkŸ bŸdŸ

c) Gdy zostanŸ zainstalowane w produkcie czŸŸci czy urzŸdzenia nie homologowane przez SIMA, SA

7.) SIMA SA inte bierze odpowiedzialnoŸci za szkody wynikŸe bŸdŸ zwiŸzane z awariŸ produktu. Moga to byc, m.in, wszelkie utrudnienia, koszty transportu, koszt poŸŸczeŸ telefonicznych, strata dóbr osobistych lub handlowych, oraz strata pensji bŸdŸ zarobku, i inne.

8.) Odnosnie silnikow elektrycznych i spalinowych, w wypadku awarii w okresie obowiŸzywania Gwarancji, silniki te muszŸ byŸ odesŸane do siedziby SIMA SA lub do serwisu technicznego autoryzowanego silntaliŸ jeg.producenta us.

9.) Certyfikat Gwarancyjny naleŸy odesŸaŸ do SIMA SA w terminie nie przekraccajŸcym TRZYDZIESTU dni kalendarzowych liczŸc od daty zakupu productu, by móc robiŸ uŸytek z Gwarancji. Aby wystŸpiŸ o GwarancjŸ, naleŸy przedstawiŸ fakturŸ zakupu na której figurowaŸ bŸdzie numer seryjny produktu, podstemplowanŸ przez sklep, który dokonaŸ sprzedaŸy.

ANDALUSIAN MACHINERY INDUSTRIAL SOCIETY, SA
POL. IND. JUNCARIL, C/ALBUÑOL, PARC. 250
18220 ALBOLOTE (GRANADA)
Telefon: 34 - 958-49 04 10 – Fax: 34 - 958-46 66 45
PRODUKCJA MASZYN BUDOWLANYCH
HISZPANIEN

Machine Translated by Google

CERTYFIKAT GWARANCYJNY SERWIS TECHNICZNY

EGZEMPLARZ DO ODESÿANIA PRODUCENTOWI

dane maszyny

ETYKIETA REJESTRACYJNA

dane klienta

nazwa

ADRESSER

KOD/ MIEJSCOWOÿÿ

WOJEWÓDZTWO/ KRAJ

Telefon: Fax:

e-post

DATA ZAKUPU

Podpis i pieczÿtka sklepu, w którym dokonana zostaÿa sprzedaÿ **Podpis Klienta**

WARUNKI GWARANCJI

1.) SIMA, SA obejmuje swoje produkty gwarancjÿ na wypadek jakiejkolwiek wady fabrycznej, biorÿc odpowiedzialnoÿÿ za reparacjÿ maszyn zepsutych bÿdÿ uszkodzonych fabrycznie, w okresie JEDNEGO ROKU, liczÿc od DATY ZAKUPU, która musi OBOWIÿZKOWO figurowaÿ na Certyfikacie Gwarancyjnym.

2.) Gwarancja, obejmuje wyÿÿcznie koszt robocizny i reparacjÿ czÿÿci wadliwych produktu, którego model i numer series produktcji jest oznaczony w Certyfikacie Gwarancyjnym.

3.) Nie sÿ objÿte gwarancjÿ koszty podróÿy, diet czy noclegów, ani koszty transportu do siedziby SIMA SA, których pokrycie spoczywa po stronie klienta.

4.) Nie bÿdÿ uznane za wady fabryczne awarie spowodowane zÿym uÿytkowaniem, uderzeniami, upadkami, wypadkami, uÿyciem zbyt duÿego napiÿcia, niedpowiedniÿ instalacjÿmi zwÿmi instalacjÿmi zwÿmi instalacjÿi zwÿmi lub

5.) Reparacje objÿte gwarancjÿ mogÿ byÿ zrealizowane wyÿÿcznie przez firmÿ SIMA, SA lub placówki przez niÿ autoryzowane, bÿdÿc kompetencjÿ Dziaÿu Technicznego SIMA rep SA uznacjinie w.

6.) Ta Gwarancja nie obowiÿzuje w ÿadnym wypadku w nastÿpujÿcych przypadkach:

a) Kiedy Certyfikat Gwarancyjny zostaÿ zmodyfikowany lub/i manipulowany.

b) Gdy sÿ oznaki, ÿe czÿÿci skÿadowe maszyny byÿy reperowane, modyfikowane bÿdÿ wymieniane, w caÿoÿci lub czÿÿciowo, przez warsztat, placówkÿ bÿdÿ

c) Gdy zostanÿ zainstalowane w produkcie czÿÿci czy urzÿdzenia nie homologowane przez SIMA, SA

7.) SIMA SA inte bierze odpowiedzialnoÿci za szkody wynikÿe bÿdÿ zwiÿzane z awariÿ produktu. Moga to byc, m.in, wszelkie utrudnienia, koszty transportu, koszt poÿÿczeÿ telefonicznych, strata dóbr osobistych lub handlowych, oraz strata pensji bÿdÿ zarobku, i inne.

8.) Odnosnie silnikow elektrycznych i spalinowych, w wypadku awarii w okresie obowiÿzywania Gwarancji, silniki te muszÿ byÿ odesÿane do siedziby SIMA SA lub do serwisu technicznego autoryzowanego silntaliÿ jeg.producenta us.

9.) Certyfikat Gwarancyjny naleÿy odesÿaÿ do SIMA SA w terminie nie przekraccajÿcym TRZYDZIESTU dni kalendarzowych liczÿc od daty zakupu productu, by móc robiÿ uÿytek z Gwarancji. Aby wystÿpiÿ o Gwarancjÿ, naleÿy przedstawiÿ fakturÿ zakupu na której figurowaÿ bÿdzie numer seryjny produktu, podstemplowanÿ przez sklep, który dokonaÿ sprzedaÿy.

ANDALUSIAN MACHINERY INDUSTRIAL SOCIETY, SA
POL. IND. JUNCARIL, C/ALBUÑOL, PARC. 250
18220 ALBOLOTE (GRANADA)
Telefon: 34 - 958-49 04 10 – Fax: 34 - 958-46 66 45
PRODUKCJA MASZYN BUDOWLANYCH
HISZPANIEN

Machine Translated by Google

Machine Translated by Google

INDEX

DICHIARAZIONE "CE" DI CONFORMITA'..... 3

1. ALLMÄN INFORMATION..... 5

2. ALLMÄN BESKRIVNING AV MASKINEN 5

2.1 TRANSPORT. 6

2.2 PITTOGRAM. 6

3. INSTRUZIONI DI MONTAGGIO. .... 6 3.1 VILLKOR FÖR CONSEGNA ....6 3.2 MONTERING AV TILLBEHÖREN.. 7

4. UNDERHÅLL, ISPEKTION OCH KONTROLL. .... 7 4.1 ÄNDRA DELLE CINGHIE 7

5. BEFÄLLARE .... 7 5.1 STARTADE FRÅN PIATTON. ....8 5.2 INVERSION OCH VINKELVALBUT..... 8

6. BESTÄMMELSE FÖR ANVÄNDNING. ....

8 6.1 GÖRA KRUVNING MED SQUADRA ....8 6.2 GÖRA KRUVNING MED DEVICE DI PERSONAL..... 9

7. LÖSNING PÅ PIU' FREKVENTA ABNORMALITETER..... 9.

8. TEKNISKA EGENSKAPER..... 10

9. KRUKNINGSKAPACITET. 10

10. ELEKTRISK ANSLUTNING. 10

11. SÄKER KOMMANDATION 10

12. ELEKTRISKA SYSTEM 12

13. GARANTI..... .... femton

14. RICAMBI. .... femton

15. MILJÖSKYDD..... .. .. femton

16. DICHIARAZIONE SUI VALORI AUSTICI .... femton

17. DICHIARAZIONE SULLE VIBRAZIONI MECCANICHE 15

GARANTIBEVIS..... 18

Machine Translated by Google

1. ALLMÄN INFORMATION.

OBSERVERA: Läs och förstå dessa instruktioner till fullo innan du börjar använda maskinen

ATTE NZIONE: Läs noggrant introduktionen av istruzioni prima di iniziare a maneggiare il macchinario

SIMA SA anspråk på den deponerade trusten nei nostri fabbricati all' kommer att förvärva en CURVATRICE DI STAFFE TRICA.
elet

Den här handboken tvingar fram den information som krävs för att meddelandet ska peka, använda, underhålla och, i dess fall, reparation. Si segnalano inoltre gli aspetti che possono riperquotere sulla sicurezza e salute del utente durante la rea lizzazione di qualsiasi processo sopra indicato. Jag vet om jag följer istruzioni-citatet och om jag använder det enligt anvisningarna, om det finns en annan säker service och enkelt underhåll.

Det är dock obligatoriskt att läsa denna manual för alla personer som är ansvarig för all användning,
manu tenzione eller riparazione av citato macchinario.

Om du alltid har denna manual, i ett lättillgängligt inlägg, där du använder maskinen.

2. ALLMÄN BESKRIVNING AV MASKINEN

Le macchine curvatrici di staffe modelli Star-16, kommer designade och tillverkade för att svänga jämna och grova snedstreck från byggnaden. Krökningsproceduren om den utförs av Freddo genom mandrini som garanterar krökningens inre diameter i enlighet med den europeiska normen.

- Maskinens huvudelement är en reducering som överför den energi som krävs för att prestera krökningen av sbarren i aktion.
- Maskinen går genom en elektrisk motor som överför rörelsen, genom transmission, till krökningsmekanismen där den monteras och olika mandrini för krökningen av sbarre d'acciaio.
- Krökningsvinkeln bör justeras genom att föra in krökningsfotens bult för att bestämma den nödvändiga krökningsvinkeln, ställa in banans ände millimetriskt, för att justera vinkeln med denna.
- Il panel dei commandi e' dotato di pulsanti e commandi electrici di extrema simplecita' och lätt raggiungibili, identificati dai pittogrammi.
- Den har en pedal för att bekräfta och fortsätta manövern, undvika på detta sätt att arti superiori dell' operaio om de kom på gång av maskinen i drift.
- Området av arbetsområdet och skölden ger ett överlägset skydd som begränsar möjligheten till incidenter, detta skydd kommer predisponerat med en transparent skärm som gör att du kan observera materialet i krökningsfasen och elementen på baksidan, för att undvika approssimazione av den övre konsten i zonen av arbete av macchina.
- Maskinens huvudfunktion är baserad på realiseringen av polygonal personal.
- Adatta piedistalle smontabili per il transporto.
- Elpanel andra CE-standard.
- Maskinens struktur har glas i ugnen med epoxiglas – högkvalitativ polyester Motståndskraft mot ytan och håller strukturen skyddad från korrosion.
- Elförsörjningen överensstämmer med gemenskapens säkerhetsföreskrifter.

Någon annan användning som om du har den här maskinen om du anser att det är olämpligt och du kan bli besviken perikol, även om den uttryckligen förmodar.

Machine Translated by Google

2.1 TRANSPORT.

Imballatamaskinen i fabriken har en **pall** som möjliggör enkel transport med muletti-hissar eller manuella pallhållare. Il suo peso e dimensioni (Vedi quadro delle caratteristiche tecniche di questo manuale), fanno possibile l'uso di veicoli leggeri.

Närdet är nödvändigt att transportera maskinen eller bära den från en stolpe till en annan, gör en lungo tragitto och om det utförs med fordon, kranar eller andra mezzi av höjd, bör dessa inte garantera dess säkerhet.

Om vi löser maskinen med kran eller ponti elevatori, om vi dovranno använder cinghie, catene eller cavi normalizzati, ger det
Om de valdes baserat på maskinens rikedom kommer det att krävas med tanke på användningssättet och maskinens natur
, Scelta sara' är korrekt om den inte följer de specifika reglerna för användning. Maskinen har två öppningar i arbetsbordet som ska öppnas. **Fig** A

OBSERVERA: Allontanarsi dai carichi i suspension och var särskilt uppmärksam med möjligheten att skickas av carichi under transport för att undvika pericolo i driften av carichi eller scarico.
Percio' e' fondamentale scegliere il cavo, catena o cinghia piu' adeguata facendo uppmärksamhet nelle operazioni piu' delikat (elevazione, aggancio, fissaggio in stiva e scarico da stiva).

VIKTIGT: Jag kommer inte att transportera maskinen till motsatsen eller ta den på ena sidan, bara om den fylls
Jag transporterar den genom att placera den på basen.

2.2 PITTOGRAM.

Pitogrammen som ingår i maskinen har följande betydelse:



LEGGER MANUAL

D'ISTRUZIONI



DET ÄR OBLIGATORISK ANVÄNDNING AV

HJÄLM, OCCHIALI OCH SKYDD AKUSTIK



DET ÄR OBLIGATORISKT ANVÄNDNING AV HANDSKAR



DET ÄR OBLIGATORISKT ANVÄNDNING AV SKOR

3. ISTRUZIONI DI MONTAGGI O.

3.1 SÄKERHETSVILLKOR

Aperto l'imballaggio, troveremo la macchina con i piedis talli smontati; en manuale d'istruzioni med motsvarande garanti och en busta med följande element:

• Quattro piedistalli. •
Rip för den böjda piatton. • Stöd Riga. •
Riga och dess gränser. • S uporti sbarrette.

• En Ø18-bult, en Ø24-bult, en Ø26-bult och en Ø48-bult.
• Till spinta della sbarra en bult på Ø25 och en rulle på Ø36. • En personalanordning.

• En kvadrat med krökning.

Machine Translated by Google

3.2 MONTERING AV TILLBEHÖR

För frågor om transport av maskinen om den är delvis monterad lämnade jag många delar monterade dall'utente: la riga **R, Fig. 2,** i fermi **T, Fig.** 2, piedistalli **P, Fig. 2,** supporti sbarrette **V, Fig. 2** och skydd av den krökta piatton **Q, Fig. 2.**

4. UNDERHÅLL, ISPEKTION OCH KONTROLL.

OBS: Prima di perizzare qualsiasi operazione de manutenzione o pulizia, il cavo della rete electrica deve rimanere staccato.

• Använd inte trycksatt vatten för att tvätta kretsar av elektriska element.

• Smörj varje vecka med kalkgräs och fori dove alloggiano i perni temperati och den nedre delen av stiftet för att undvika korrosion och grepp från elementen.

• Ogni sei mesi revisare la tensione della cinghi e del motore. Den korrekta spänningen är den som tillåter en freccia på 1,5 till 2 cm. **Fig.3.**

- Il gruppo riduttore non ha bisogn o d'ingrassaggio, contenga grasso per tutta la sua vita utile.
- I cavi elettrici che presentino tagli o rotture si devono cambiare il prima possibile.

• Om du märker en anomali i maskinen, ta den och få den kontrollerad av en tekniker.

- Alla fina di ogni giornata, spegnere la macchina e scollegarla dalla rete.

• Om maskinen inte är lämplig att täcka över, täck över den med vattentät trasa.

4.1 ÄNDRA DELLE CINGHIE.

Maskinen om den matchar transmissionsremmen registrerar dig perfekt, och detär möjligt att när jag använder den tappar den lite spänning. Följ följande procedur för att registrera sundette cinghie eller byta den med paddeln:

1. Jag kommer att verifiera att maskinen är sconnessa från det elektriska nätverket.
2. Ta bort den nedre luckan från åtkomstmekanismen.
3. Allentare i quattro bulloni del motore **A, Fig. 4** l'in dispenzabileper spostare il motore.
4. Beroende på behovet av att utföra, kasta eller byta bälte, kommer vi att skaka det runt **B, Fig. 4** i en mening eller nell'altro. Cuando tenderemo ci as sicureremo ch e tutte le cinghie hanno la stessa tensione agendo sulle vi ti tiranti.
5. En lätt volt kan la tensione delle ci nghie stringeremo i bullon i nuovamente
6. Situare il riparo inferiore di lamiera.

VIKTIGT: Le cinghie della transmissione devono essere revisionate e registrar dopo varie giornate lavorative, si ha demostrato che do po varie ore di lavoro, le transmissioni a cinghie a tempo clasico increasano sua lunghezza dovuto all'attrito,

5. KOMMANDO

A, Fig.5 dam till vägg. Entrata di tensione dalla rete alla macchina.

B, Fig.5 Välj sensorotationa del piatto. Välj riktning för fotens rotationsriktning.

C, Fig.5 Ratt regola zione dell' angolo. Med denna ytterlighet kommer jag att reglera precisionen i vinkeln som inte kan hållas med investeringsbulten.

D, Fig.5 Grön spia. Den upplysta spionen indikerar att det finns en ström i macchinan.

E, Fig.5 Orange knapp. Den här knappen används när vi lyfter foten på pedalen eller utlöser ett nödstopp, orsakat av en incident eller ett fel i början av manövern, vi kommer att utlösa den för att gå tillbaka till startpunkten för sparken.

Machine Translated by Google

F, Fig.5 Nödstopp. Come il suo nome definisce lo si usa para bloccare la manovra en caso d'emerge nza.

Trampa på den. Dess funktion är att bekräfta rotationen av piatton när vi schiacciamo i avsiktligt läge. **Fig. 9**

5.1 STARTADE FRÅN PIATTO.

Piatto curvatore har ett hål **A, Fig. 6** för att sätta in spindeln. Due fori filettati **B, Fig. 6** utili per smontar ed estrarre il piatto. Ett forum **C, Fig.6** där vi sätter in den centrala bulten i en forellisetore **D, Fig.6** för att sätta in investeringsbulten.

P RNO D' INVERSIONE E SELEZIONE DELL' ANGOLO. 5.2E

Investeringsstiftet **Fig. 8** används för att välja piattons rotationsvinkel.

6. AVIAMENTO ED ANVÄNDNING.

ATTENZIONE Si devono sigare tutte le raccomandazioni di sicurezza segnalate e compiere con la normativa di sicur ezza e rischi lavorativi.

RODAGGIO: Modellen STAR-16 är inte bekant med någon drift av aggiospö, vi har kommit för att schemalägga och ringa mig i förväg för att få maximal nytta av det ögonblick då den fungerar för första gången. specifikationer

OBS: Med utarbetandet av ferraglia bör spinta della sbarra alltid göras med en kavel M, Fig.7 överlagd på spindelbulten.

NORMAL ANVÄNDNING AV MASKINEN:

Le ma chine curvatrici kommer att skiljas e tillverka per la krökning e taglio di sbarre i jämn eller grov handling. All annan användning som inte uttryckligen anges om den anses onormal. Om något redskap eller tillbehör har lagts till eller modifierats utan tillverkarens tillstånd om det anses olämpligt och farligt, eftersom SIMA SA inte är ansvarigt som tillverkare om det orsakar skada eller personskada.

Om maskinen går sönder kommer jag att verifiera att pianot som brukade fungera är en stark, horisontell yta och att marken inte är mjuk. **Denna maskin bör inte användas under maskinen, arbeta alltid med goda ljusförhållanden.**

6.1 GÖRA KRUVNING MED SQUADRA.

Krökningsfyrkanten är avsedd för slipning från Ø 8 till Ø 16 mm. Maskinen har en serie bultar på Ø18, Ø24, Ø36, Ø48 som endast kan användas om de inte används som centralbult. Inoltre har en femte bult Ø som alltid kommer att monteras med sin rulle och kommer att vara begränsad till 25 bultar och rullar.

För realiseringen av krökningen kommer jag att fortsätta på följande sätt **Fig.10.**

1. Connettare la macchina alla rete, assicurarsi che il piatto kretsar i senso orario.
2. Montera fästet **(S)** och justera avståndet för avstånd från mittstiftet **(B)** beroende på dal Ø della sbarretta che vogliamo curvare.
3. Justera avståndet från fermi **(T),** beroende på mängden personal som vi ska göra.
4. Sätt in per no d'inversione **(P)** i en av de yttre fori av piatton, beroende på vinkeln som vi kommer att kröka. **Si ra ccomanda fare diverse prove prima di cominciare con il lavoro, para aquisire il controllo av maskinen.**
5. Placera stången och skjut pedalen för att starta krökningen, ett varv som piatton anländer i slutet av rutten kommer att gå tillbaka bara utan att ta foten av pedalen. Om vi, under framryckningen av piatton, lyfter foten av pedalen av någon anledning, kommer piatton att stärka och dubbelspindela den pulserande arancionen på panelen för kommandot i för att erhålla retrocession av den krökta piatton, fint till originalet placera.
6. Om vi inte får den önskade vinkeln, justera vinkeln med reglermekanismen (R) för att korrekt registrera vinkeln.

Machine Translated by Google

6.2 LIZZAZIONE DELLA CURVATURA MED PERSONALENHETEN.

Stavanordningen är avsedd för den fina sbarrettekurvaturen på 8 mm i diameter. Den har en bult som alltid kan monteras med rulle och denna kommer att begränsas till att fungera som bult och rulle. di Ø25 il För att förverkliga krökningen fortsätt på följande sätt **Fig.11.**

1. Anslut maskinen till hjulet, assicurarsi che il piatto roterar i senso orario.
2. Montera stavanordningen **(S).**
3. Justera avståndet från fermi **(T),** beroende på måttet på personalen som vi vill utföra.
4. In serire il perno d'inversione **(P)** i en av fori esterni del piatto, beroende på vinkeln som vi kommer att kurva. **Si raccomanda fare varie prova prima di cominciare con il lavoro, para aquisire il controllo della macchina.**
5. Situare la sbarra e schiacciare il pedale para inciarere la curvature, un vuelta che il piatto arrivea alta fine percorso se regressirá de solo una suelvare pulsa il piede del pedale. Tryck på pedalen för att starta kurvningen. När den är klar återgår den automatiskt till sin ursprungliga position.

6 Om vi inte får den önskade vinkeln, justera vinkeln med reglermekanismen (R) för att korrekt registrera vinkeln.

7. SOLUZIONE ALLE ANOMALIE PIU' FREQUENTI.

ANOMALI	MÖJLIG ORSAK	LÖSNING
otillräcklig krökningskraft.	Cinghie lins eller danneggiate	Ta hand om honom eller byt ut honom.
	Låg effekt i motorn.	Jag kommer att granska motorn genom en teknisk service
Den krökta piatton roterar men går inte bakåt eller om den blockerar kontakt med rörelsegränsen.	Fin resa.	Jag kommer att verifiera slutet på resan, arrestera och bekräfta hans fortsättning. (1 öppen, 0 chiuso)
Strömförsörjning i maskinen, indikatorlampan indikerar att strömstatus inte slås på.	Kabelledare elektrisk i pessimo tillstånd.	Verificare la tensione della rete electrica del posto di lavoro. Verificare i fusibili di alta e basa tensione del quadro electrico della macchina.
	Jag kommer att granska elpanelen i inläggettill di lavoro.	Jag kommer att verifiera anslutningen av cavi.
Indikatorlampan indikerar strömstatus och åtkomst men maskinen fungerar inte.	Macchinan är inte statlig connessa korrekt.	La macchina e' connessa bara en fas. Kontrollera urladdningssäkringarna spänningen på maskinens elektriska låda och lådan på arbetsstolpen. Jag kommer att verifiera anslutningen av Cavi till scatolaterminalerna, till basen och dammen.
Anslut till 230V eller 400V. Anslutningen är justerad men maskinen är inte tillräckligt stark.	Instabil spänning.	Jag kommer att verifiera uscita för emissionsströmmen. Om spänningen är lägre än 230V eller 400V fungerar inte maskinen. spänningsstabilisator varning. Ja ett
Under krökningens retrocession tätar inte piattokurvatorn startpunkten.	fin diffettoso väg	Jag kommer att kontrollera den slutliga gränsen för resan och dess fortsättning (1 öppen 0 öppen).

Machine Translated by Google

8. TEKNISKA EGENSKAPER.

MODELL	KRAFT MOTOR	SPÄNNING MOTOR	NETTOVIKT	FEL LxBxD mm VARVAR/MIN.	
stjärna-16	2,2Kw	230v	149 kg.	1136x738x1095	19
stjärna-16	1,5 kW	230v/400v	140 kg.	1136x738x1095	19

9. KRUKNINGSKAPACITET.

motstånd della sbarra i aktion	Antal sbarre di Ø6 eller 1/4"	Antal sbarre di Ø8 eller 5/16"	Antal sbarre di Ø10 eller 3/8"	Antal sbarre di Ø12 eller 1/2"	Antal sbarre di Ø16 eller 5/8"
R-480 N/mm²	7	6	5	3	1
R-650 N/mm²	7	6	5	2	1
krökning med rulle di Ø	18	24	36	36	48

10. ELEKTRISK ANVÄNDNING.

Il ca [illegible] 2P+T kompatibel med maskinens kraftkabel, med automatisk skydd på 16A 3P+T eller 16A.

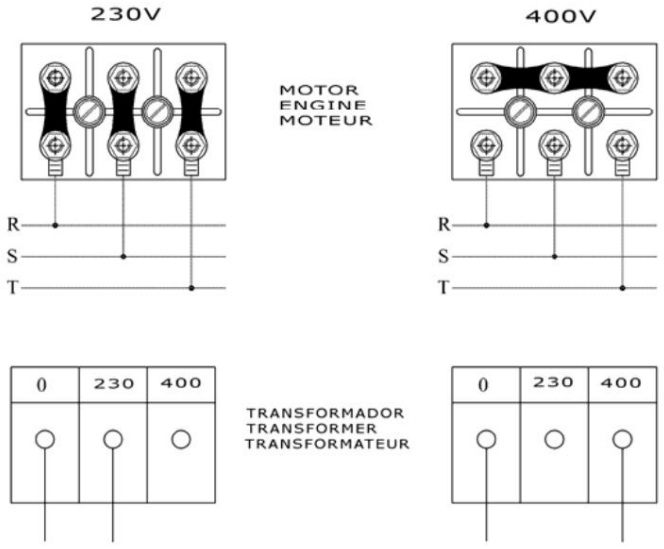

VIKTIGT: Ogni volta att om du fortsätter att ändra platsen för platsen, kontakta motorn, om du kommer att ändra successivt et i chette adesive som indikerar spänningen för matningen **Motpå** [illegible] **göra spänningsändringen. re**

11. SÄKER KOMMANDATION

- **Maskinen med elmotor om den är ansluten kommer alltid att vara i en standardram som har en termisk magnet och en differential som matchar motorns egenskaper:**

2,2kw/3 CV, 230v enfas, 20A termisk magnet och 20A/300mA differential. 1,5kw/2 CV, trefas vid 400V, 10A termisk magnet och 10A/300mA differential.

Machine Translated by Google

Le machine curvatrici di staffe Modelli Star-16, devono essere utilizzate da persone istruite e formate per l'utilizzo della machina.

- nor me di . Impari ala perfezione. adsaiestare ed assechi la comprensione e ovegge uspäkerhet amt mento delle
- do non si trovi e stabile. I en position aecsaffiche illuminata. Non connettare la Situar entemente a supe hina fino
- Sätt inte maskinen på motorcykeln om den inte är monterad alla skydd för säkerhet och rivning med i quali levereras utformade.
- Om du rekommenderar användningen av occhia li di protezione, scarponcini di seguridad e protezioni acustiche. Jag kommer alltid att använda godkänt material.
- Jag kommer alltid att använda utrustningen och individuellt skydd (EPI) enligt det arbete jag utför.
- Vieta re l' accesso ap för ers lla zo na di lavoro de lla ma cchina. en främling
- Gl la i abiti di voro non devo includere capi che si possano impre nelle parti mili della macchina kyrka eller ob

I caso si dovesse spostare l accina rlo A M ne • Ne ccate. före till

- Behåll sem pre situati gli e entr e le protezi oni di sicurezza. lem
- I cavi elettrici che presentino tagli o rotture si devono cambiare il prima possibile.
- Koppla bort maskinen från det elektriska nätverket och handtagen alltid gli elementi meccanici ed elettrici della macchina con il motore spento.
- Jag kommer inte att använda maskinen i funktion eller för dess kvalitet som inte är statligt designad.

• **MYCKET VIKTIGT: Massan på marken måste alltid komma** först från messa på en motorcykel. • Jag kommer att använda det vanliga förlängningsuttaget. • Se till att spänningen på strömförsörjningsnätet är lika med spänningen om maskinen är hög, den sammanfaller med spänningen som anges på den självhäftande etiketten på maskinen. • Se till att förlängningskabeln inte kommer i kontakt med ett område med hög temperatur, smörjmedel med olja, vatten eller spigoli live taglienti, undvik att det kommer calpestato eller schiacciato da veicoli cosi' come appoggiarci sopra oggetti. • Använd inte vatten under tryck för att tvätta kretsar av elektriska element.

Observera: Om jag inte följer alla säkerhetsinstruktioner, följ denna manual och följ bestämmelserna om förebyggande av skadliga risker med ogni paese.

SIMA, SA ansvarar inte för de resultat som den kan orsaka om den används felaktigt av de krökta slipmaskinerna i acciaio modell STAR-16.

Machine Translated by Google

12. SCHEMI ELECTRICI

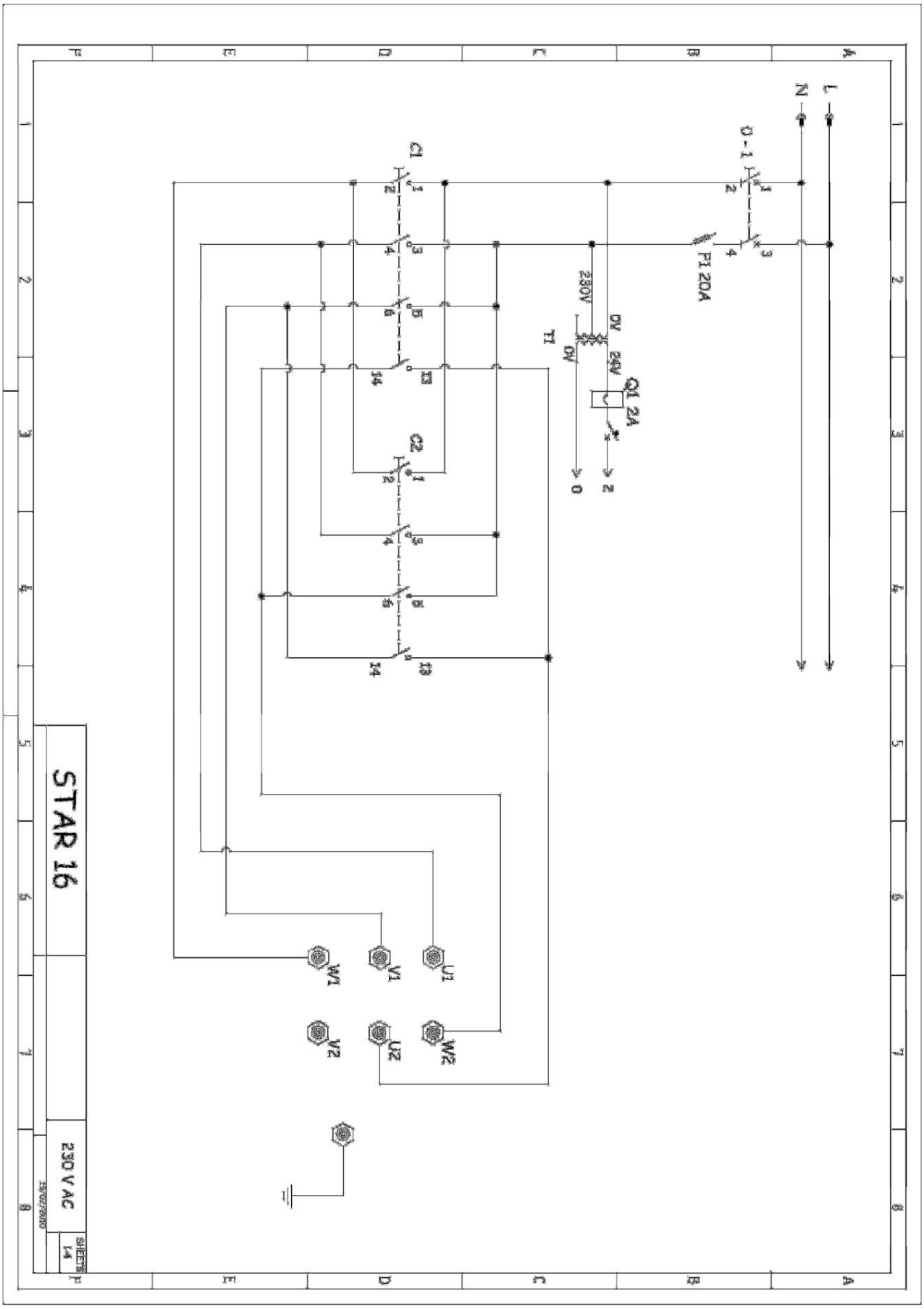

Machine Translated by Google

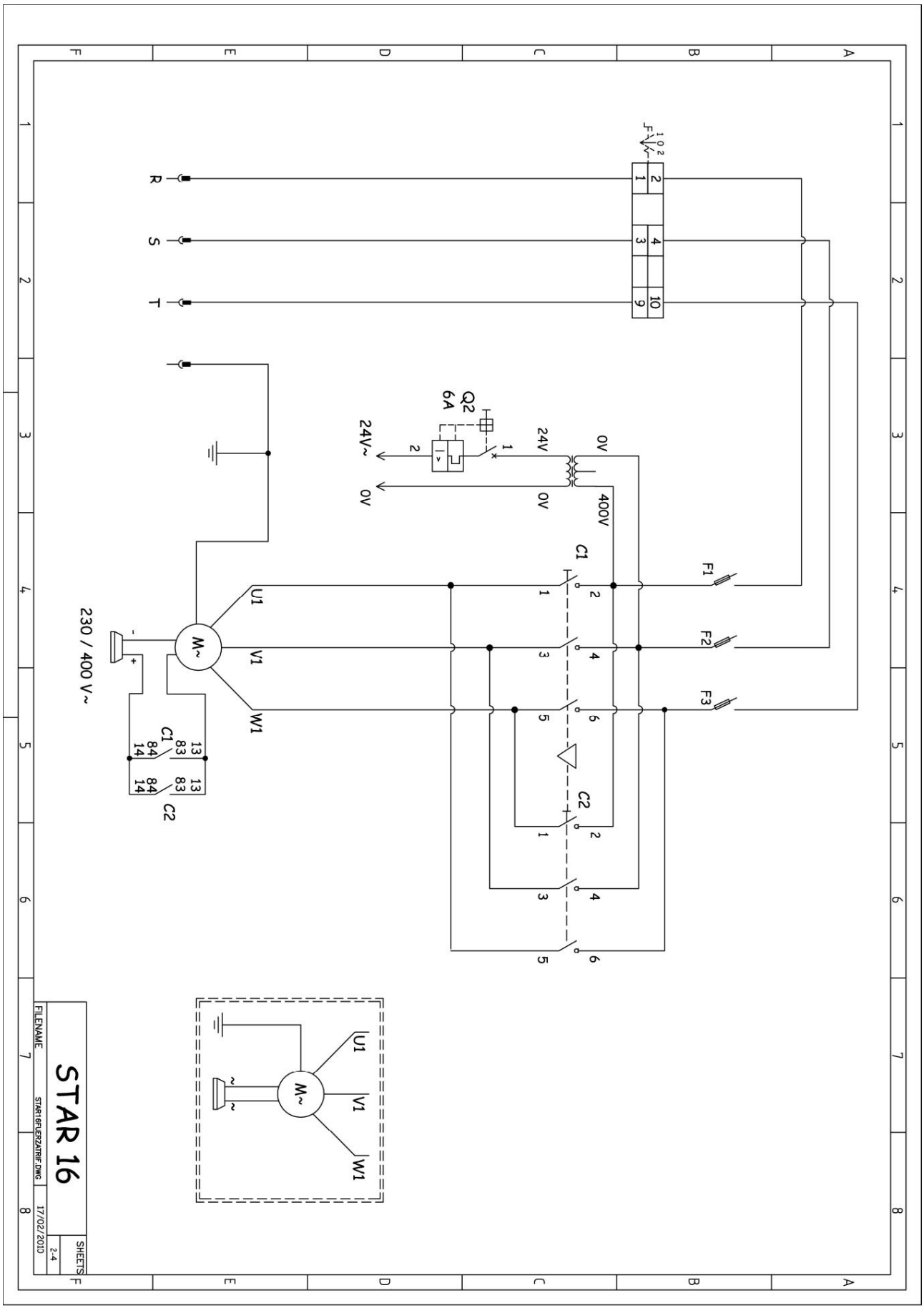

Machine Translated by Google

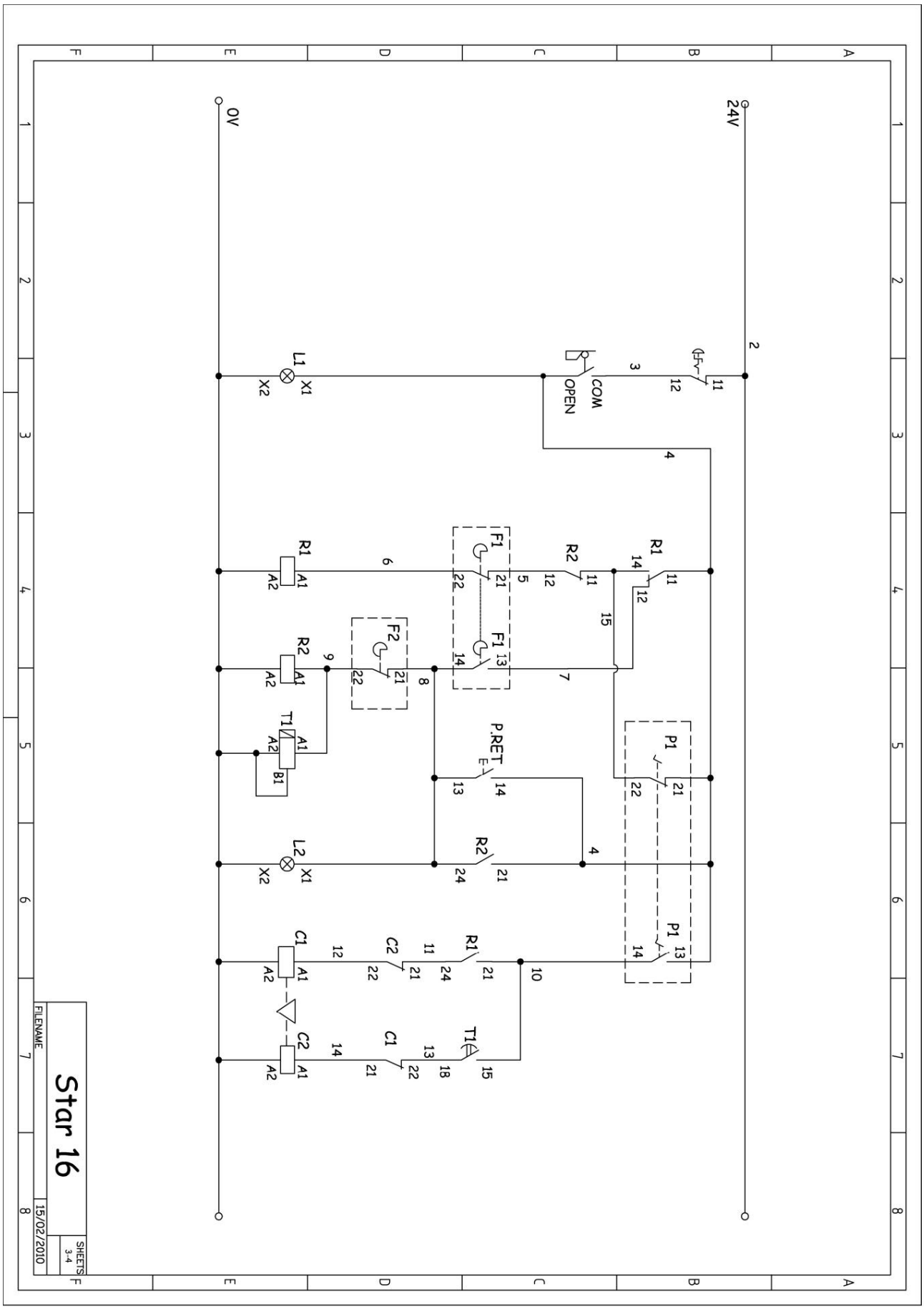

Machine Translated by Google

13. GARANTI

SIMA, SA tillverkare av maskiner för byggnadskonstruktion, har ett nätverk av tekniska tjänster Network SERVÍ-SIMA. Le riparazioni effettuate en garanzia dalla nostra Rete SERVÍ-SIMA, come sottoposte a delle condizioni con l'obbiettivo di garantire il servizio e qualita' delle stesse.

KLYFTA. SA garanterar alla och dess tillverkare mot eventuella tillverkningsfel, och förblir skyddade från de villkor som specificeras i det bifogade dokumentet VILLKOR FÖR GARANZIA.

Le condizioni di garanzia cesseranno nel caso d'infrazione delle condizioni di pagamento stabilite.

SIMA SA förbehåller sig rätten att modifiera sina produkter utan föregående meddelande.

14. RICAMBI.

I ricambi disponibili per le curvatrici e tröska, tillverkad av SIMA, SA, vi har identifierats i schemat för ricambi della macchina som bifogas denna manual. För varje utbyte bör du kontakta SIMA SA efter försäljningsoperatören och tydligt ange numret **med** vilket det kommer märkt, sytt som **modell, tillverkningsnummer och tillverkningsår** som om det finns i targhetta av egenskaperna della macchina alla quale va destinato .

15. MILJÖSKYDD.



Om jag dovranno återställa det primära materialet vid posto di sbarazzare i resti. Gli apparater, accessori, fluidi ed imballi dovranno essere expediti a posti indicati per il loro reutilizzo ecologico. I componenti di plastica vengono segnalati per la papegoja raccolta differenziata.



RAEE I residui degli apparati eletrici ed elettronici si dovranno depositare nei posti adatti per la sua raccolta differenziata.

16. DICHIARAZIONE SUI VALORI ACUSTICI

Den akustiska trycknivån vid arbetsstolpen är mindre än 70 dB(A)

17. DICHIARAZIONE SULLE VIBRAZIONI MECCANICHE

Maskinen presenterar inte fonti di vibrazioni meccaniche som possano essere pericolose per la salute e la sicurezza dei lavoratori.

Machine Translated by Google

A

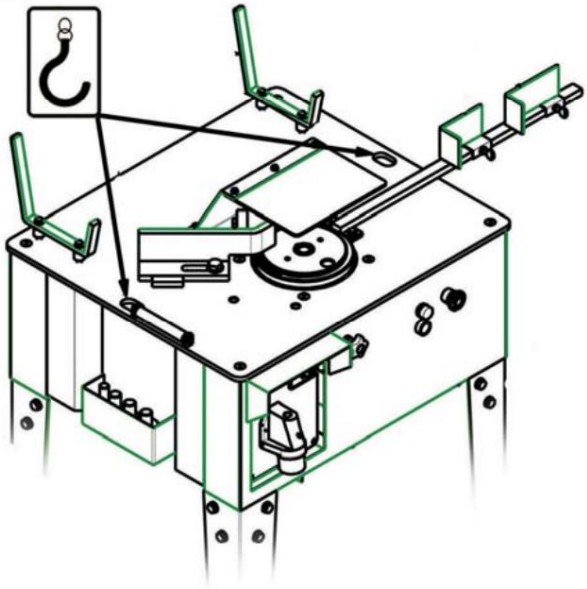

2

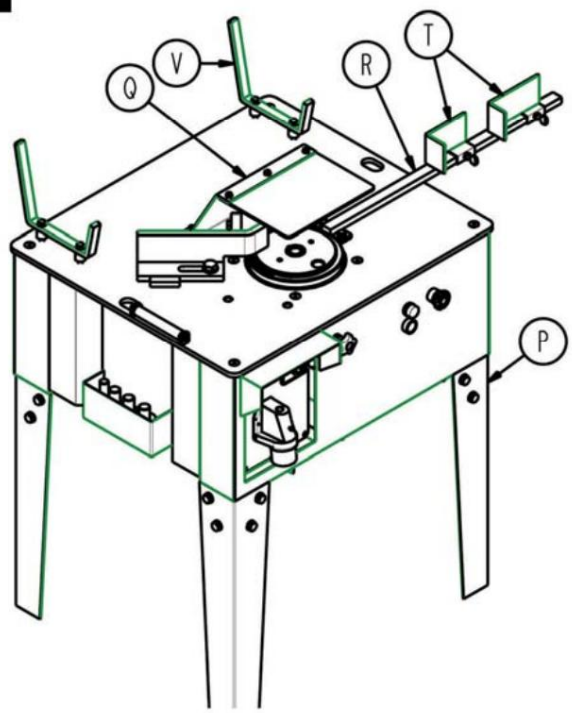

3

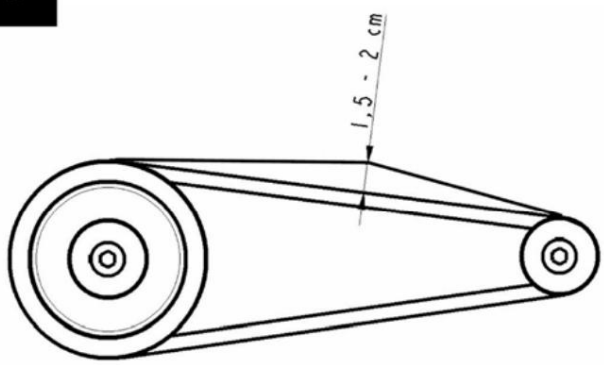

4

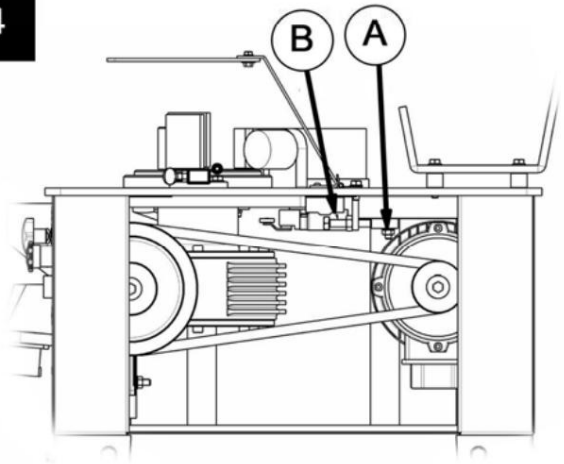

5

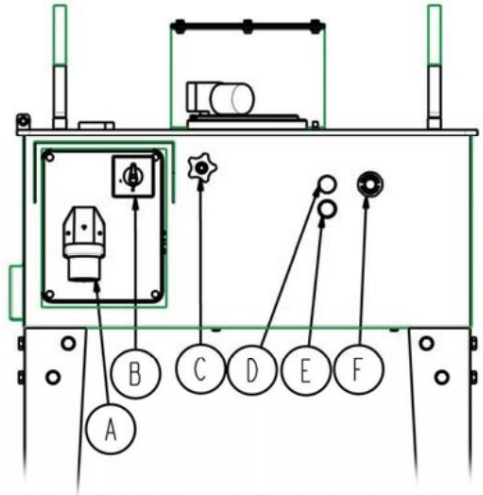

6

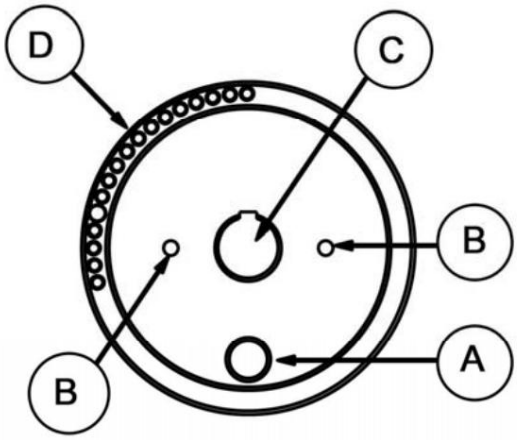

Machine Translated by Google

7

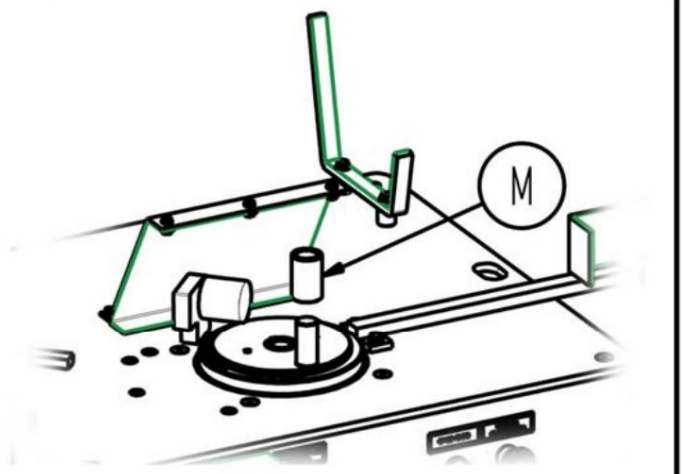

8

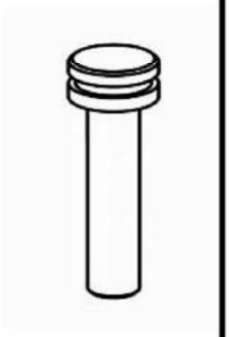

9



10

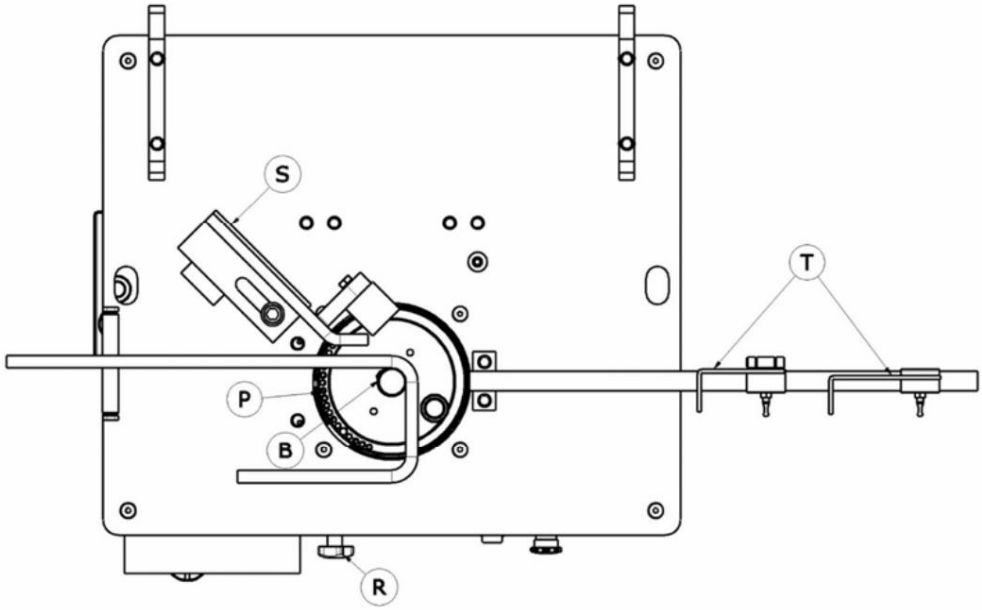

11

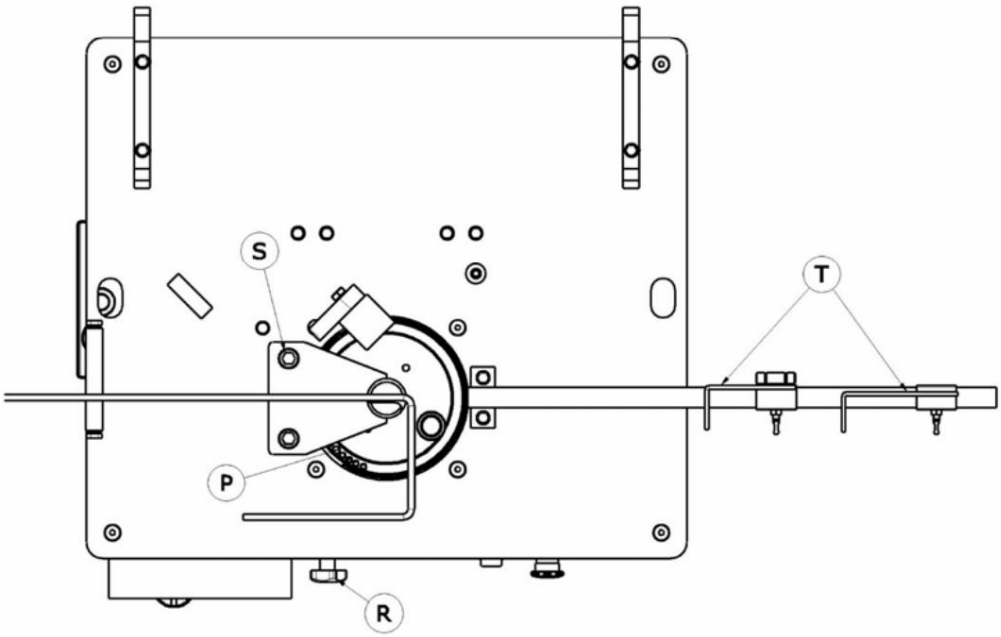

Machine Translated by Google

GARANTIBEVIS

EFTERSÄLJSSERVICE

EXEMPEL FÖR SLUTANVÄNDAREN

DATI MASKIN

MATRICOLA ETIKET

DATA OM KÖPAREN

NAMN

INDIRIZZO

KILLE

PROVINS/STAT

Telefon: Fax:

e-post

DATUM FÖR KÖP

Signatur och stämpel från Venditore-anläggningen

Kundens signatur

GARANTIVILLKOR

1.) SIMA, SA garantier och dess produkter kontrollerar eventuella tillverkningstvister som orsakas av dyra reparationer av tillgängliga maskiner av denna orsak, under en period av ETT ÅR, räknat från DATA DI ACQUISTO, som OBLIGATORISKT måste verifieras av garantibeviset.

2.) Garantin täcker uteslutande operatörens hand och reparerar de olika delarna av produkten med samma modell och tillverkningsnummer. som anges i garantibeviset.

3.) Kom helt utesluta pengar som härrör från inlägg, dieter, allloggiamenti, cosí som pengarna för fina transporter till adressen till SIMA SA, che saranno till kundvård.

4.) Non si potranno attribuire i difetti di fabbricazione delle avarie prodotte da mal uso, colpi, cadute, sinistri, uso indebito, eccesso di voltaggio, istallazione Otillräckliga eller andra orsaker kan inte tillskrivas produkten.

5.) Le riparazioni coperte dalla GARANZIA, endast potranno realizzarsi i sin egen ditta SIMA, SA eller entita' autorizzate dalla stessa, essendo Slutlig kompetens hos SIMA SA:s tekniska tekniker, godkännande av garantireparationen.

6.) Denna Garanzia rimane annullata a tutti gli effetti nei seguenti casi:

a) För modifiering och/eller manipulation av garantibeviset.

b) När fakta eller för små index och delar som utgör produkten statiskt repareras, modifieras eller ersätts, helt eller delvis, för hand av en kontor, enhet eller person som INTE är auktoriserad av SIMA,SA Technical Sector

c) När den är installerad i den icke-godkända produkten eller enheten från SIMA, SA

7.) SIMA SA tar inget ansvar för derivat eller relaterade skador på produkten. Detta ingår inte, men det begränsar sig inte till detta, och Problemi, utgifter för transport, telefonsamtal och förlust av personliga eller kommersiella varor, såsom förlust av stipendiet eller depositionen.

8.) I motori electrici o a scoppio, i händelse av fel under garantiperioden, måste skickas till SIMA SA:s hemvist eller till teknisk service Godkänd av motortillverkaren, enligt dess garanti.

9.) Il Certificato di Garanzia dovra' essere i besittning av SIMA SA i en sekvens som inte är överlägsen ai TRENTA giorni naturali från partire dalla data di vendita del prodotto, per fare beneficio della Garanzia. För att göra anspråk på garanzia dovra' kommer jag att presentera fattura dell' acquisto stämplad av stabilimento venditore med il produktens serienummer.

ANDALUSIAN MACHINERY INDUSTRIAL SOCIETY, SA
POL. IND. JUNCARIL, C/ALBUÑOL, PARC. 250
18220 ALBOLOTE (GRANADA)
Telefon: 34 - 958-49 04 10 – Fax: 34 - 958-46 66 45
TILLVERKNING AV BYGGMASKINER
SPANIEN

Machine Translated by Google

GARANTIBEVIS

EFTERSÄLJSSERVICE

EXEMPEL FÖR RETURNERING TILL TILLVERKAREN

DATI MASKIN

MATRICOLA ETIKET

DATA OM KÖPAREN NAMN

INDIRIZZO

KILLE

PROVINS/STAT

Telefon: Fax:

e-post

DATUM FÖR KÖP

Signatur och stämpel från Venditore-anläggningen

Kundens signatur

GARANTIVILLKOR

1.) SIMA, SA garantier och dess produkter kontrollerar eventuella tillverkningstvister som orsakas av dyra reparationer av tillgängliga maskiner av denna orsak, under en period av ETT ÅR, räknat från DATA DI ACQUISTO, som OBLIGATORISKT måste verifieras av garantibeviset.

2.) Garantin täcker uteslutande operatörens hand och reparerar de delar som skiljer sig från produkten med samma modell och tillverkningsnummer. anges i Certificate of Gar anzia.

3.) Kom helt utesluta pengar som härrör från inlägg, dieter, allloggiamenti, cosí som pengarna för fina transporter till adressen till SIMA SA, che saranno till kundvård.

4.) Non si potranno attribuire i difetti di fabbricazione alle avarie prodotte da mal uso, colpi, cadute, sinistri, uso indebito, eccesso di voltaggio, istallazione Otillräckliga eller andra orsaker kan inte tillskrivas produkten.

5.) Le riparazioni coperte dalla GARANZIA, endast potranno utförs zarsi i sin egen ditta SIMA, SA eller entita' auktoriserade dalla stessa, essendo Slutlig kompetens hos SIMA SA:s tekniska tekniker, godkännande av garantireparationen.

6.) Denna Garanzia rimane annullata a tutti gli effetti nei seguenti c Så:

a) Per modifica e/o manipolazione del Certificato di garanzia.

b) När det faktum eller per chiaro indizio i pezzi som utgör produkten är statisk r iparati, modifierad eller ersatt, helt eller delvis, för hand av en kontor, enhet eller person som INTE är auktoriserad av SIMA,SA Technical Sector

c) När den är installerad i den icke-godkända produkten eller enheten från SIMA, SA

7.) SIMA SA tar inget ansvar för derivat eller relaterade skador på produkten. Detta ingår inte, men det begränsar sig inte till detta, och Problemi, kostnaden för transport, telefonsamtal och förlusten av den goda personen där eller kommersiell, saker som förlusten av stipendiet eller depositionen.

8.) I motori electrici o a scoppio, i händelse av fel under garantiperioden, måste skickas till SIMA SA:s hemvist eller till teknisk service Godkänd av motortillverkaren, enligt dess garanti.

9.) Il Certificato di Garanzia do vra' stirrar i besittning av SIMA SA i en sekvens som inte är överlägsen TRENTA giorni naturali från partire dalla data di vendita del odotto, per fare benefit della Garanzia. För att göra anspråk på garanzia dovra' kommer jag att presentera fattura dell' acquisto stämplad av stabilimento venditore med il pr produktens serienummer.

ANDALUSIAN MACHINERY INDUSTRIAL SOCIETY, S. TILL.
POL. IND. JUNCARIL, C/ALBUÑOL, PARC. 250
18220 ALBOLOTE (GRANADA)
Telefon: 34 - 958-49 04 10 – Fax: 34 - 958-46 66 45
TILLVERKNING AV BYGGMASKINER
SPANIEN

Machine Translated by Google

Machine Translated by Google

ÿÿÿÿÿÿÿÿÿÿ

ÿÿÿÿÿÿÿÿÿÿ ÿÿÿÿÿÿÿÿÿÿ «ÿÿ» 3

1. ÿÿÿÿÿ ÿÿÿÿÿÿÿÿÿ. 5

2. ÿÿÿÿÿ ÿÿÿÿÿÿÿÿ ÿÿÿÿÿÿÿ 5 2.1
ÿÿÿÿÿÿÿÿÿÿÿÿÿÿÿÿ. ....
2.2 ÿÿÿÿÿÿÿÿÿ ÿÿÿÿÿÿÿÿÿÿÿÿ..... 6

3. ÿÿÿÿÿÿÿÿÿÿ ÿÿ ÿÿÿÿÿÿÿ. .... 6 3.1 ÿÿÿÿÿÿÿ
ÿÿÿÿÿÿÿÿÿ ....6 3.2 ÿÿÿÿÿÿÿ
ÿÿÿÿÿÿÿÿÿÿÿÿÿÿÿÿ ÿÿÿÿÿÿÿÿÿÿ..... 7

4. ÿÿÿÿÿÿÿÿÿÿÿÿ ÿÿÿÿÿÿÿÿÿÿÿÿÿÿ, ÿÿÿÿÿÿÿ ÿ ÿÿÿÿÿÿÿÿÿ..... 7 4.1 ÿÿÿÿÿÿÿ.....
ÿÿÿÿÿÿÿ..... 7

5. ÿÿÿÿÿÿÿÿÿÿÿ..... .. .. 7 5.1 ÿÿÿÿÿÿ
ÿÿÿÿÿÿ 8
5.2 ÿÿÿÿÿÿÿÿ ÿÿÿÿÿÿÿÿÿ ÿ ÿÿÿÿÿÿ ÿÿÿÿÿ..... 8

6. ÿÿÿÿÿÿÿ ÿ ÿÿÿÿÿÿÿÿÿÿÿÿÿ .... 8 6.1 ÿÿÿÿÿÿÿ ÿ ÿÿÿÿÿÿÿÿ
ÿÿÿÿÿÿÿÿÿ..... ....8 6.2 ÿÿÿÿÿÿÿ ÿ ÿÿÿÿÿÿÿÿ ÿÿÿÿÿÿÿÿÿÿÿÿ
ÿÿÿ ÿÿÿÿÿÿ ÿÿÿÿÿÿÿÿ. .....9 **7 .**

8. ÿÿÿÿÿÿÿÿÿÿÿÿ ÿÿÿÿÿÿÿÿÿÿÿÿÿÿÿ..... 10

9. ÿÿÿÿÿÿÿÿÿÿÿÿÿ ÿÿÿÿÿÿÿÿÿÿ ÿÿÿÿÿÿ..... ... .10

10. ÿÿÿÿÿÿÿÿÿÿÿÿÿÿÿÿ ÿÿÿÿÿÿÿÿÿÿÿ..... 10

12. ÿÿÿÿÿÿÿÿÿÿÿÿÿÿ..... 12

13. ÿÿÿÿÿÿÿÿÿÿÿÿ ÿÿÿÿÿÿÿÿÿÿÿÿÿÿÿ. .... femton

14. ÿÿÿÿÿÿÿÿÿ ÿÿÿÿÿÿÿ..... . ..... 15 15. ÿÿÿÿÿÿÿ ÿÿÿÿÿÿÿÿÿÿÿ

ÿÿÿÿÿÿ..... . ..... femton

16. ÿÿÿÿÿÿÿÿ ÿÿÿÿÿ .... femton

17. ÿÿÿÿÿÿÿÿ ÿÿÿÿÿÿÿÿÿÿÿÿÿ ÿÿÿÿÿÿÿÿÿ .... 15 ÿÿÿÿÿÿÿÿÿÿÿÿ

ÿÿÿÿÿÿÿÿÿÿÿÿ 18

Machine Translated by Google

1. ÿÿÿÿÿ ÿÿÿÿÿÿÿÿÿÿ.

ÿÿÿÿÿÿÿÿ: ÿÿÿÿÿ ÿÿÿÿÿÿÿ ÿÿÿÿÿÿÿÿÿÿÿÿ ÿÿÿÿÿÿÿÿÿÿÿÿ ÿÿÿÿÿÿÿÿÿÿÿÿ ÿÿÿÿÿÿÿÿÿÿÿÿ ÿ ÿÿÿÿÿÿÿÿÿÿÿ ÿÿÿÿÿÿ ÿÿÿÿÿÿÿÿÿ.

ÿÿ ÿÿÿÿ ÿÿÿÿÿÿÿÿÿÿ ÿÿÿ ÿÿ ÿÿÿÿÿÿÿÿÿÿÿÿ ÿÿÿÿÿÿÿÿÿ ÿÿÿÿÿÿ ÿÿÿÿÿÿ STAR-16.

ÿ ÿÿÿÿÿÿ ÿÿÿÿÿÿÿÿÿÿÿ ÿÿ ÿÿÿÿÿÿÿÿÿÿÿÿ ÿÿÿÿÿÿÿÿÿÿ ÿÿÿ ÿÿÿÿÿÿÿÿÿÿÿÿ ÿÿÿÿÿÿÿÿÿÿ ÿÿ ÿÿÿÿÿÿÿÿÿ ÿÿÿÿÿÿÿÿÿÿÿÿ, ÿÿÿ ÿÿÿÿÿÿÿÿÿÿÿÿ, ÿÿÿÿÿÿÿÿÿÿÿÿ ÿÿÿÿÿÿÿÿÿÿÿÿ ÿ, ÿ ÿÿÿÿÿÿ ÿÿÿÿÿÿÿÿÿÿÿÿ, ÿÿ ÿÿÿ ÿÿÿÿÿÿÿ. ÿÿÿÿÿ ÿ ÿÿÿ ÿÿÿÿÿÿÿÿÿ ÿÿÿ ÿÿÿÿÿÿÿ, ÿÿÿÿÿÿÿ ÿÿÿÿÿ ÿÿÿÿÿÿÿÿ ÿÿ ÿÿÿÿÿÿÿÿÿÿÿÿ ÿ ÿÿÿÿÿÿÿÿ ÿÿÿÿÿÿÿ ÿ ÿÿÿÿÿÿÿÿ ÿÿÿÿÿÿÿÿÿÿÿÿ ÿÿÿÿÿ ÿÿ ÿÿÿÿÿÿÿÿÿ ÿÿÿÿÿÿÿÿÿÿÿÿ ÿ ÿÿÿÿÿÿÿÿÿÿÿÿ. ÿÿÿÿÿÿ ÿÿÿÿÿÿÿÿÿÿ ÿÿÿÿÿÿÿÿÿÿÿÿ ÿÿÿÿÿÿÿÿÿÿ ÿÿÿÿÿÿÿÿÿ ÿÿÿÿÿÿÿÿ ÿÿÿÿÿÿ ÿÿÿÿÿÿÿÿÿÿÿÿ ÿ ÿÿÿÿÿÿÿÿ ÿÿÿ ÿÿÿÿÿÿ.

ÿÿÿÿÿÿÿ ÿÿÿÿÿÿÿÿÿÿ, ÿÿÿÿÿ ÿÿÿÿÿ ÿÿÿÿ, ÿÿÿÿÿÿÿÿÿÿÿÿÿ ÿÿ ÿÿÿÿÿÿÿÿÿÿÿÿ, ÿÿÿÿÿÿÿÿÿÿÿÿ ÿÿÿÿÿÿÿÿÿÿÿÿ ÿÿÿ ÿÿÿÿÿÿ ÿÿÿÿÿÿÿÿÿÿ ÿÿÿÿÿÿÿÿÿÿ, ÿÿÿÿÿ ÿÿÿÿÿÿÿÿÿÿ ÿ ÿÿÿÿÿÿ ÿÿÿÿÿÿÿÿÿÿÿÿÿ ÿ ÿÿÿÿÿÿÿÿÿÿÿÿ ÿÿÿÿ ÿÿÿ ÿÿÿÿÿÿÿÿÿÿÿÿ.

.

ÿÿÿÿÿÿÿÿÿÿÿÿÿ ÿÿÿÿÿÿÿ ÿÿÿÿÿÿ ÿÿÿÿÿÿÿÿÿÿÿÿ ÿÿ ÿÿÿÿÿÿÿÿÿÿÿÿÿ ÿ ÿÿÿÿÿ ÿÿÿÿÿÿÿÿÿ ÿÿÿÿÿ ÿÿÿ, ÿÿÿ ÿÿÿÿÿÿÿÿÿÿÿÿÿÿÿ.

2. ÿÿÿÿÿ ÿÿÿÿÿÿÿÿ ÿÿÿÿÿÿÿ

ÿÿÿÿÿÿÿÿ ÿÿÿÿÿ ÿÿÿÿÿÿ STAR-16 ÿÿÿÿÿÿÿÿÿÿÿ ÿÿÿÿÿÿÿÿÿÿÿÿ ÿ ÿÿÿÿÿÿÿÿÿÿÿÿ för ÿÿÿÿÿÿÿÿ ÿÿÿÿÿÿÿ ÿÿ ÿÿÿÿÿÿÿÿÿÿÿÿ ÿÿ. ÿÿÿÿÿ ÿÿÿÿÿÿÿÿÿÿÿÿÿÿ ÿ ÿÿÿÿÿÿ ÿ ÿÿÿÿÿÿÿ ÿÿÿÿÿÿÿÿ, ÿÿÿÿÿÿÿ ÿÿÿÿÿÿÿÿÿÿÿ ÿÿÿÿÿÿÿ ÿÿÿÿÿ, ÿÿÿÿÿÿÿÿÿÿÿ

- ÿÿÿÿÿÿÿ ÿÿÿÿÿÿÿ ÿÿÿÿÿÿ- ÿÿÿ ÿÿÿÿÿÿÿÿ ÿÿÿÿÿÿÿ ÿÿÿÿÿ ÿÿ ÿÿÿÿ ÿÿÿÿÿÿÿÿ ÿÿÿÿÿÿÿÿÿÿ ÿÿÿÿÿÿÿ ÿÿÿ ÿÿÿÿÿ ÿÿÿÿÿÿÿÿ ÿÿÿÿÿÿÿ.
- ÿÿÿÿÿÿ ÿÿÿÿÿÿÿÿÿÿ ÿÿÿÿÿÿÿÿÿÿÿ ÿÿÿÿÿÿÿÿÿÿ ÿÿÿÿÿÿÿ ÿÿÿÿÿÿÿ ÿÿÿÿÿÿÿÿ ÿÿÿÿÿÿÿÿ, ÿÿ ÿÿÿÿÿÿÿ ÿÿÿÿÿÿÿÿÿÿ ÿÿ ÿÿÿÿÿÿÿ ÿÿÿÿÿÿÿÿÿÿ .
- ÿÿÿÿ ÿÿÿÿÿ ÿÿÿÿÿÿÿÿÿÿÿ ÿÿÿ ÿÿÿÿÿÿÿ ÿÿÿÿÿÿÿ ÿ ÿÿÿÿÿÿÿÿ ÿÿÿÿÿ ÿÿÿÿÿ ÿÿÿÿÿÿÿÿÿÿ ÿÿÿÿÿÿÿÿÿ ÿÿÿÿ ÿÿÿÿÿ ÿ ÿÿ ÿÿÿÿÿÿÿÿÿÿÿ ÿÿÿÿÿÿÿÿÿÿÿ ÿÿÿÿÿ ÿÿÿÿÿÿÿÿ ÿÿÿÿÿÿÿÿÿ ÿÿÿÿÿÿÿÿÿ ÿÿÿÿÿÿÿÿ ÿÿÿÿÿ ÿÿÿÿÿ.

- ÿÿÿÿÿÿ ÿÿÿÿÿÿÿÿÿÿ ÿÿÿÿÿÿÿÿ ÿÿÿÿÿÿÿÿ ÿÿÿ ÿÿÿÿÿÿÿÿÿ ÿ ÿÿÿÿÿÿÿÿ ÿÿÿÿÿÿÿÿÿÿÿÿÿÿ ÿÿÿÿÿÿÿÿ.
- ÿÿÿÿÿÿÿ ÿÿÿÿÿÿÿ ÿÿÿ ÿÿÿÿÿÿÿÿÿÿÿÿÿÿÿ ÿ ÿÿÿÿÿÿÿÿÿÿ ÿÿÿÿÿÿÿ, ÿÿÿÿÿÿÿÿ ÿÿÿÿÿÿÿÿ ÿÿÿÿÿÿÿÿÿ ÿÿÿÿÿÿÿ ÿÿÿÿÿ ÿ ÿÿÿÿÿÿÿÿÿÿÿÿÿÿÿ ÿÿÿÿÿÿÿÿ.
- ÿÿÿÿ ÿÿÿÿÿÿÿÿÿÿÿ ÿÿÿÿÿ ÿÿÿÿÿÿÿÿ ÿÿÿÿÿÿÿÿ ÿÿÿÿÿ ÿÿÿÿÿÿÿÿ ÿÿÿÿÿÿÿÿÿÿÿÿÿÿÿ ÿÿÿÿÿÿÿÿÿÿ ÿÿÿÿÿÿÿ. ÿÿÿÿ ÿÿÿÿÿ ÿÿÿÿÿÿ ÿÿÿÿÿÿÿÿÿÿÿsel

- ÿÿÿÿÿÿÿ ÿÿÿÿÿÿÿ ÿÿÿÿÿÿ- proizvodstvo ÿÿÿÿÿÿÿÿÿÿÿÿÿÿ ÿÿÿÿÿÿÿ.
- ÿÿÿÿÿÿÿ ÿÿÿÿÿÿÿÿ ÿÿÿÿÿÿÿ ÿÿÿ ÿÿÿÿÿÿÿÿÿ ÿÿÿÿÿÿÿÿÿÿÿÿÿÿÿÿ.
- ÿÿÿÿÿÿÿÿÿÿÿÿÿÿ ÿÿÿÿÿÿ ÿÿ.
- ÿÿÿÿÿÿÿÿ ÿÿÿÿÿÿÿÿÿÿ ÿÿÿÿÿÿÿÿÿÿ, ÿÿÿ ÿÿÿÿlavlivaet ÿÿÿÿÿÿÿ ÿÿÿÿÿÿÿÿÿÿÿÿÿÿ ÿÿÿÿÿÿÿÿÿÿÿÿ ÿ ÿÿÿÿÿÿÿÿ ÿÿÿÿÿÿÿÿ ÿÿ ÿÿÿÿÿÿÿÿÿ • ÿÿÿÿÿÿÿÿÿÿÿÿÿÿ ÿÿÿÿÿÿÿÿÿÿ ÿÿÿÿÿÿÿÿÿÿ ÿÿÿ ÿÿÿÿÿÿÿÿÿÿÿÿÿ ÿÿÿÿÿÿ ÿÿÿÿÿÿÿÿÿÿÿÿÿÿ.

ÿÿÿÿÿ ÿÿÿÿÿÿ ÿÿÿÿÿÿÿÿÿÿÿÿÿÿ ÿÿÿÿÿÿÿÿÿÿ ÿÿÿÿÿÿÿÿÿÿÿÿÿÿÿÿÿÿ ÿ ÿÿÿÿÿ ÿÿÿÿ ÿÿÿÿÿÿÿÿ, ÿ ÿÿÿÿÿÿ ÿÿÿÿÿÿÿÿ.

Machine Translated by Google

2.1 ÿÿÿÿÿÿÿÿÿÿÿÿÿÿÿÿ.

ÿÿÿÿÿÿÿÿÿloy real ÿÿÿÿÿÿÿ ÿÿÿÿÿÿÿ, ÿÿÿÿÿÿÿÿ ÿÿÿÿÿÿÿÿÿÿ ÿ ÿÿÿÿÿ ÿÿÿÿÿPORTÿ specific ÿ ÿ + ÿÿÿÿÿÿÿ ÿ ÿÿÿ ÿÿÿÿÿÿÿ (ÿ.

ÿÿÿÿ ÿÿÿÿÿÿÿÿÿÿ ÿÿÿÿÿÿÿÿÿÿÿÿÿÿÿÿ ÿÿÿÿÿÿÿ, ÿÿÿÿÿÿÿÿÿÿÿÿ ÿÿÿÿÿÿÿÿÿÿÿ, ÿÿÿÿÿÿÿÿÿÿ ÿÿÿÿÿ ÿÿÿ ÿÿÿÿÿÿÿ ÿÿÿÿÿÿÿÿÿ ÿÿÿÿÿÿÿÿÿÿÿÿÿÿÿÿÿÿ, ÿÿÿÿÿÿÿÿ ÿÿÿÿÿÿÿÿÿÿÿÿ ÿÿÿ ÿÿÿÿÿÿÿÿÿÿÿÿÿÿ.

ÿÿÿ ÿÿÿÿÿÿÿ ÿÿÿÿÿÿÿ ÿÿÿÿÿÿÿ ÿÿÿ ÿÿÿÿÿÿÿÿÿÿÿÿÿ, ÿÿÿÿÿÿÿ ÿÿÿÿÿÿÿÿÿÿÿÿÿÿÿÿ ÿÿÿÿÿÿÿÿÿÿÿÿÿÿÿÿ ÿÿÿÿÿ ÿ ÿÿÿÿ, ÿÿÿÿÿÿÿÿÿ ÿÿ ÿÿÿÿÿÿÿÿÿ ÿÿÿ ÿ ÿÿÿÿÿ ÿÿÿÿÿÿÿÿÿÿÿÿÿÿÿÿ ÿÿÿÿÿÿÿÿÿÿÿÿÿÿÿÿ ÿÿÿÿÿÿÿ. ÿÿÿÿÿÿÿ ÿÿÿÿÿÿÿÿ ÿÿÿÿÿÿ ÿÿÿÿÿÿÿ ÿÿÿÿÿÿ ÿÿÿ ÿÿÿ ÿÿÿÿÿÿÿÿ **ÿÿÿ. till**

ÿÿÿÿÿÿÿÿ: ÿÿÿÿÿÿÿÿÿ ÿÿ ÿÿÿÿÿÿÿÿÿÿ ÿÿÿÿÿÿÿÿÿÿÿÿÿ ÿÿÿÿ ÿ ÿÿÿ ÿÿÿÿÿÿÿÿ ÿÿÿÿÿÿÿÿÿ ÿÿÿ ÿÿÿÿÿÿÿÿÿ ÿÿÿÿÿÿÿÿÿÿÿÿÿ ÿÿÿÿÿÿÿÿÿÿOLES. ÿÿÿÿÿÿÿÿÿ ÿÿÿÿÿÿÿÿÿ ÿÿÿÿÿÿ ÿÿÿ ÿÿÿÿÿÿÿÿ. ÿÿÿ ÿÿÿÿÿ ÿÿÿÿÿÿÿÿÿ ÿÿÿÿÿÿÿÿÿ ÿÿÿÿÿÿÿÿÿÿÿÿÿ ÿÿÿÿÿÿ, ÿÿÿÿ, ÿÿÿÿÿ ÿ ÿ.ÿ. ÿ ÿÿÿÿÿÿ ÿÿÿÿÿÿÿÿ

ÿÿÿÿÿÿÿÿÿÿÿ ÿ ÿÿÿÿÿÿÿ ÿÿÿÿÿÿÿ, ÿÿÿÿÿÿÿÿÿ och ÿÿÿÿÿÿ.

ÿÿÿÿÿ: ÿÿÿ ÿÿÿÿÿÿÿÿÿÿÿÿÿÿÿÿ ÿÿÿÿÿÿÿ ÿÿÿÿÿÿÿ ÿÿ ÿÿÿÿÿÿÿÿÿÿÿÿÿÿÿÿ ÿÿÿ, ÿÿ ÿÿÿÿÿÿÿ ÿÿ ÿÿÿ. stanok
ÿÿÿÿÿÿÿ ÿÿÿÿÿÿÿ ÿÿÿÿÿÿÿÿÿÿ ÿÿ ÿÿÿÿÿÿÿ ÿÿÿÿÿÿÿ.

2.2 ÿÿÿÿÿÿÿÿÿ ÿÿÿÿÿÿÿÿÿÿÿÿ.

ÿÿÿÿÿÿÿÿÿ ÿÿÿÿÿÿÿÿÿÿÿÿ ÿÿÿÿÿÿ ÿÿÿÿÿÿÿÿÿÿÿ ÿÿÿÿÿÿÿÿÿÿ:



ÿÿÿÿÿÿÿ ÿÿÿÿÿÿÿÿÿÿ
först



ÿÿÿÿÿÿÿÿÿÿÿÿÿ ÿÿÿÿÿÿÿÿÿÿÿÿÿÿÿÿ ÿÿÿÿÿÿ, ÿÿÿÿÿÿ ÿ ÿÿÿÿÿÿÿÿÿÿÿÿÿÿÿÿ ÿÿÿÿÿÿÿ



Obyazatelno
ispolzovanie
perchatok



Obyazatelno

ÿÿÿÿÿÿÿÿÿÿÿÿÿ ÿÿÿÿÿÿÿÿÿ ÿÿÿÿÿÿ

3. ÿÿÿÿÿÿÿÿÿÿÿ ÿÿ ÿÿÿÿÿÿÿÿ.

3.1 ÿÿÿÿÿÿÿÿ ÿÿÿÿÿÿÿÿÿ

Är du säker på att du är säker på att du inte är ansvarig?

• ÿÿÿÿÿÿÿ ÿÿÿÿÿÿ. •
ÿÿÿÿÿÿÿÿÿ ÿÿÿÿÿÿ ÿÿÿ ÿÿÿÿÿÿ ÿÿÿ ÿÿÿÿÿÿ. • ÿÿÿÿÿÿÿÿ
ÿÿÿÿÿÿÿÿ. • Dubbel porrlinje. • ÿÿÿÿÿÿÿÿ ÿÿÿÿÿÿ. •
Bult Ø18, bult Ø24, bult Ø26 och bult Ø48. •
ÿÿÿÿÿÿÿ-ÿÿÿÿÿÿÿÿÿÿ Ø25 och ÿÿÿÿÿÿÿÿÿ Ø36. •
ÿÿÿÿÿÿÿÿÿÿÿ ÿÿÿ ÿÿÿÿÿÿ ÿÿÿÿÿÿÿÿ. • uglomer

Machine Translated by Google

3.2 ÿÿÿÿÿÿÿ ÿÿÿÿÿÿÿÿÿÿÿÿÿÿÿÿ ÿÿÿÿÿÿÿÿÿÿ

ÿÿÿ ÿÿÿÿÿÿÿÿ ÿÿÿÿÿÿÿÿÿÿÿÿÿÿÿÿ ÿÿÿÿÿÿÿ ÿÿÿÿÿÿÿÿÿÿÿÿÿÿ ÿÿÿÿÿÿÿÿÿÿ ÿÿ ÿÿÿÿÿÿÿÿÿÿ. ÿÿÿÿÿÿÿÿÿÿÿÿÿÿ ÿÿÿÿÿÿÿÿÿÿÿÿ ÿÿÿÿÿÿÿÿÿÿÿÿÿÿÿÿÿÿ ÿÿÿÿÿÿÿÿÿÿÿÿ: ÿÿÿÿÿÿÿÿ **R, ÿÿÿ. 2,** topp **T, Ris.** 2, nozki **P, Ris. 2,** ovanför fläckarna **V, Ris. 2** ÿ ÿÿÿÿÿÿÿÿÿ ÿÿÿÿÿÿ **Q, ÿÿÿ. 2.**

4. ÿÿÿÿÿÿÿÿÿÿÿÿÿÿ ÿÿÿÿÿÿÿÿÿÿÿÿÿÿ, ÿÿÿÿÿÿÿ ÿ ÿÿÿÿÿÿÿÿÿÿ

ÿÿÿÿÿÿÿÿÿ: ÿÿÿÿÿÿ ÿÿÿÿÿÿÿÿ, ÿÿÿÿÿÿÿÿÿÿ ÿÿÿÿ ÿÿÿÿÿÿÿÿ ÿÿÿÿÿÿÿÿÿÿÿÿÿÿÿÿ ÿÿ ÿÿÿÿÿÿÿÿÿÿÿÿÿÿÿÿ ÿÿÿÿÿÿÿÿÿÿÿÿÿÿÿÿ ÿÿÿÿÿÿÿÿÿÿÿÿ, ÿÿÿÿ ÿÿÿÿÿÿÿÿ ÿÿÿÿÿÿÿÿÿÿÿÿ.

ÿÿ ÿÿÿÿÿÿÿÿÿÿÿÿ ÿÿÿÿÿ ÿÿÿÿ ÿÿÿÿÿÿÿÿ ÿÿÿÿ ÿÿÿÿÿÿÿ ÿÿÿÿÿÿÿÿÿÿÿÿÿÿÿÿ ÿÿÿÿÿÿÿÿÿÿ ÿÿÿÿÿÿÿ.

ÿÿÿÿÿÿÿ ÿÿÿÿÿÿÿ ÿÿÿÿÿÿÿÿÿÿÿÿÿÿÿÿ, ÿ ÿÿÿÿÿÿÿÿ ÿÿÿÿÿÿÿÿÿÿÿÿÿÿÿÿÿÿÿÿ ÿÿÿÿÿÿÿÿ ÿ ÿÿÿÿÿÿÿ ÿÿÿÿÿÿ ÿÿÿÿÿÿÿÿÿÿ ÿÿÿÿÿÿÿÿÿÿÿÿÿÿÿÿ ÿÿÿÿÿÿÿÿ, ÿÿÿÿÿÿ ÿÿÿÿÿÿÿÿ ÿÿÿÿÿÿ ÿÿÿÿÿÿÿÿÿÿ ÿÿÿÿÿÿÿÿÿÿÿÿ.

ÿÿÿÿÿÿÿ ÿÿÿÿÿÿ ÿÿÿÿÿÿÿÿ ÿÿÿÿÿÿÿÿÿÿÿÿÿÿÿÿ ÿÿÿÿÿÿÿÿÿÿ ÿÿÿÿÿÿÿÿÿÿ ÿÿÿÿÿÿÿ (på 1,5 till 2 ÿÿ, **ÿÿÿ.3).**

ÿÿÿÿÿÿÿÿÿ ÿÿÿÿÿÿÿÿÿÿ ÿ ÿÿÿÿÿÿÿ ÿÿ ÿÿÿÿÿÿÿÿÿÿ.

ÿÿÿÿÿÿÿÿÿÿÿÿ ÿÿÿÿÿÿÿÿÿÿ ÿÿÿÿÿÿÿÿÿÿÿÿÿÿÿÿ ÿÿÿÿÿÿÿ, ÿÿÿÿ ÿÿÿ ÿÿÿÿÿÿÿÿÿÿÿÿ ÿÿÿ ÿÿÿÿÿÿÿÿÿÿ.

Vid icke-observation av specialister

ÿ ÿÿÿÿÿ ÿÿÿÿÿÿÿÿ ÿÿÿÿÿÿÿÿÿÿ ÿÿÿ ÿÿÿÿÿÿÿÿÿÿÿÿ ÿÿÿÿÿÿÿ ÿ ÿÿÿÿÿÿÿÿÿÿÿÿ ÿÿÿ ÿÿ ÿÿÿÿÿ.

Esli ÿÿÿÿÿÿÿ ÿÿ ÿÿÿÿÿÿÿ, ÿÿÿÿÿÿÿÿÿÿ ÿÿÿ ÿÿÿÿÿÿÿÿÿÿÿÿÿÿÿÿÿÿ ÿÿÿÿÿÿÿ

4.1 ÿÿÿÿÿÿÿ ÿÿÿÿÿÿÿ ÿÿÿÿÿÿÿÿÿ.

ÿÿÿÿÿÿÿ ÿÿÿÿÿÿÿÿÿÿÿÿÿÿ ÿ ÿÿÿÿÿÿÿ ÿÿÿÿÿÿÿÿÿÿ ÿÿÿÿÿÿÿÿÿ, ÿÿ ÿÿÿÿÿÿÿÿÿÿ ÿ ÿÿÿÿÿÿÿÿÿÿ ÿÿÿÿÿÿÿÿÿ ÿÿÿÿÿÿÿÿÿÿ ÿÿÿÿÿÿÿÿÿÿ ÿÿÿÿÿÿÿÿÿ ÿÿÿÿÿ ÿÿÿÿÿ ÿÿÿÿÿÿÿÿÿÿ ÿÿÿ ÿÿÿÿÿÿÿÿÿÿ ÿÿÿÿÿ ÿÿÿÿÿÿÿÿÿÿ ÿÿÿÿÿÿÿÿÿÿÿÿÿÿÿÿÿÿÿÿ:

1. ÿÿÿÿÿÿÿÿÿÿ, ÿÿÿ ÿÿÿÿÿÿÿ ÿÿÿÿÿÿÿÿÿ ÿÿ ÿÿÿÿ.
2. ÿÿÿÿÿÿÿÿ ÿÿÿÿÿÿÿÿ ÿÿÿÿÿÿÿÿÿÿ ÿÿÿÿÿÿÿ.
3. ÿÿÿÿÿÿÿÿÿ ÿÿÿÿÿ ÿÿÿÿÿÿÿÿÿÿ **A, ÿÿÿ.** 4, ÿÿÿÿÿÿÿÿÿÿ, ÿÿÿÿÿ ÿÿÿÿÿÿÿÿÿÿÿÿ ÿÿÿÿÿÿÿÿÿÿ.
4. Om du är säker på att det inte går att göra det, eller om du vill betala tillbaka **B, ÿÿÿ. 4** ÿ ÿÿÿÿÿÿ ÿÿÿÿÿÿÿÿÿÿÿ. ÿÿÿÿÿ ÿÿÿÿÿÿÿÿÿÿ ÿÿÿÿÿÿ ÿÿÿÿÿÿÿ ÿÿÿÿÿÿÿÿÿ, ÿÿÿ ÿÿÿ ÿÿÿÿÿ ÿÿÿÿÿÿÿÿÿ odinakovo.
5. ÿÿÿÿÿÿÿÿÿÿÿÿÿ ÿÿÿÿÿÿÿÿÿ ÿÿÿÿÿÿÿ, ÿÿÿÿÿ ÿÿÿÿÿÿÿÿ ÿÿÿÿÿ ÿÿÿÿÿÿÿÿÿÿ.
6. ÿÿÿÿÿ ÿÿÿÿÿÿÿÿÿÿ ÿÿÿÿÿÿÿÿ ÿÿÿÿÿÿÿ.

ÿÿÿÿÿ: ÿÿÿÿÿÿÿ ÿÿÿÿÿÿÿÿÿ ÿÿÿÿÿÿÿÿÿ ÿÿÿÿÿÿÿÿÿ ÿÿÿÿÿÿÿ ÿÿÿÿÿÿÿ. Cherez Neskolko Rabochih ÿÿÿÿ ÿÿÿÿÿ ÿÿÿÿÿÿÿ ÿÿÿÿÿÿÿÿÿÿÿÿÿÿ ÿÿ-ÿÿ ÿÿÿÿÿÿ, ÿÿÿÿÿÿÿÿÿÿÿ, ÿÿÿÿÿÿÿÿ och ÿ.ÿ...

5. ÿÿÿÿÿÿÿÿÿÿ

A, Ris.5 ÿÿÿÿÿÿÿÿÿÿ ÿÿÿÿÿÿÿ. ÿÿÿÿÿÿÿÿÿÿ ÿÿÿÿÿ ÿ ÿÿÿÿ.

B, Ris.5 ÿÿÿÿÿÿÿÿÿÿÿÿÿ ÿÿÿÿÿÿÿÿÿÿ ÿÿÿÿÿÿÿÿ ÿÿÿÿÿ. Öppna disken.

C, Ris.5 ÿÿÿÿÿÿÿÿÿÿ ÿÿÿÿ ÿÿÿÿÿ. ÿÿÿÿÿÿÿÿ ÿÿÿÿÿ ÿÿÿÿÿÿ, ÿÿÿÿÿ ÿÿÿÿÿÿÿÿÿÿÿÿÿÿ ÿÿÿÿ, ÿÿÿÿÿÿÿ ÿÿÿÿÿÿÿÿÿÿ ÿÿÿÿÿÿÿÿÿÿ ÿ ÿÿÿÿÿÿÿ ÿÿÿ ÿÿÿÿÿÿÿÿ.

D, Ris.5 ÿÿÿÿÿÿÿ ÿÿÿÿÿÿ. ÿÿÿÿÿÿÿ ÿÿÿÿÿÿ ÿÿÿÿÿÿÿÿÿÿ, ÿÿÿ ÿÿÿÿÿÿ pod ÿÿÿÿÿÿÿÿÿÿ.

E, Ris.5 Oranzhevya **knopka.** ÿÿÿ ÿÿÿÿÿ ÿÿÿÿÿÿÿÿÿÿ ÿÿÿ ÿÿÿÿÿÿÿ ÿÿÿÿÿÿ ÿÿÿ ÿÿÿÿÿÿÿ ÿÿÿÿÿÿÿ precise, ÿÿÿÿÿÿÿÿ, ÿÿÿÿÿÿÿÿÿ ÿÿÿÿÿÿÿ ÿÿÿ ÿÿÿÿ För att öppna denna skiva
ÿÿÿÿÿÿÿÿÿÿÿ ÿ ÿÿÿÿÿÿÿÿ ÿÿÿÿÿÿÿÿ.

Machine Translated by Google

F, Ris.5 ÿÿÿÿÿÿÿÿÿÿ ÿÿÿÿÿÿÿÿÿ. Om du vill vara med i landet, kan du ansluta till plattformen ÿÿÿÿÿÿÿÿÿÿ ÿÿÿÿÿÿ.

Han trampade. ÿÿ ÿÿÿÿÿÿÿ- podtverditÿ ÿÿÿÿÿÿÿÿ ÿÿÿÿÿ, ÿÿÿÿ ÿÿ ÿ ÿÿÿÿÿ ÿÿ ÿÿÿ ÿÿÿÿÿÿÿÿ. **Ris.9**

5.1 ÿÿÿÿÿ ÿÿÿÿÿ.

ÿÿÿÿ, ÿÿ ÿÿÿÿÿÿÿ ÿÿÿÿÿÿÿÿÿÿÿÿÿÿ ÿÿÿÿÿ, ÿÿÿÿÿ ÿÿÿÿÿÿÿÿÿ **A, ÿÿÿ.6** ÿÿÿ ÿÿÿÿÿÿ-ÿÿÿÿÿÿÿÿÿ. ÿÿÿ ÿÿÿÿÿÿÿÿÿÿ ÿÿÿÿÿÿÿ **B, ÿÿÿ. 6** ÿÿÿÿÿÿÿ ÿÿÿÿÿÿ ÿÿÿ ÿÿÿÿÿÿ ÿÿÿÿÿ. ÿÿÿÿÿÿÿÿÿ **C, ÿÿÿ.6** för ÿÿÿÿÿÿÿÿÿÿÿÿ ÿÿÿÿÿÿÿ, och ÿÿÿÿÿÿ ÿÿÿÿÿÿÿÿÿ **D, ÿÿÿ.6** för ÿÿÿÿÿÿÿÿ ÿÿÿÿÿÿÿ.

5.2 ÿÿÿÿÿÿÿ ÿÿÿÿÿÿÿÿ ÿ ÿÿÿÿÿ ÿÿÿÿ.

ÿÿÿÿÿÿÿ ÿÿÿÿÿÿÿÿ **ÿÿÿ. 8** ÿÿÿÿÿÿ ÿÿÿ ÿÿÿÿÿÿ ÿÿÿÿ ÿÿÿÿÿÿÿÿ ÿÿÿÿÿ.

6. ÿÿÿÿÿÿ ÿ ÿÿÿÿÿÿÿÿÿÿÿÿ

ÿÿÿÿÿÿÿÿ: ÿÿÿÿÿ ÿÿÿÿ ÿÿÿÿÿÿÿÿloyÿÿ ÿÿÿÿÿÿÿÿÿÿÿÿ ÿÿ ÿÿÿÿÿÿÿ ÿÿÿÿÿÿÿÿÿÿ set ÿ ÿÿÿÿÿÿÿ ÿÿÿÿÿÿ music

Obkatka: Modell STAR-16 visas inte i obkatke. ÿÿÿÿÿÿ ÿÿÿÿÿÿÿÿÿÿ ÿÿÿÿÿ ÿÿÿÿÿÿÿ, ÿÿÿ ÿÿÿÿÿÿÿÿÿ ÿÿÿÿÿÿÿÿÿÿÿÿ ÿÿÿÿÿÿÿÿÿÿÿ ÿ ÿÿÿÿÿÿÿ ÿÿÿÿÿÿÿ.

ÿÿÿÿÿÿÿ: ÿÿÿÿÿÿÿÿÿÿÿ ÿÿÿÿÿÿÿÿ ÿÿÿÿÿÿ ÿÿÿÿÿÿ ÿÿÿÿÿÿÿÿÿÿÿÿÿÿ ÿ ÿÿÿÿÿÿÿ mönster ÿ, ÿÿÿ.7, ÿÿÿÿÿÿÿÿÿÿÿÿÿ ÿÿ ÿÿÿÿÿÿ-tÿÿÿÿÿÿÿÿ.

ÿÿÿÿÿÿÿÿÿÿ ÿÿÿÿÿÿÿÿÿÿÿÿ ÿÿÿÿÿÿÿ:

ÿÿÿÿÿÿÿÿ ÿÿÿÿÿ ÿÿÿÿÿÿÿÿÿÿ ÿÿÿÿÿÿÿÿÿÿÿ ÿ ÿÿÿÿÿÿÿÿÿÿÿÿ ÿÿÿ ÿÿÿÿÿÿÿÿ ÿÿÿÿÿÿÿ ÿÿ ÿÿÿÿÿÿÿÿÿÿÿÿÿ ÿ ÿÿÿÿÿÿÿ ÿÿÿ. ÿÿÿÿÿÿÿÿÿÿÿÿÿ ÿÿÿÿÿÿÿÿÿÿÿÿ ÿ ÿÿÿÿÿÿÿ ÿÿÿÿÿ ÿÿÿÿÿÿÿÿÿÿ ÿÿÿÿÿÿÿÿÿÿÿÿÿÿÿÿÿÿ ÿÿÿ ÿÿÿÿÿÿÿÿÿÿÿ. ÿÿÿÿÿ ÿÿÿÿÿÿÿÿÿÿÿÿ ÿÿÿ ÿÿÿÿÿÿÿÿÿÿÿÿ ÿÿÿÿÿÿÿÿÿÿ ÿÿÿÿÿÿÿÿÿÿÿÿÿ ÿÿÿÿÿÿÿÿÿ ÿÿÿÿÿÿÿ, ÿÿÿÿÿÿÿ ÿÿ ÿÿÿÿ ÿÿÿ ÿÿÿÿÿÿÿÿÿÿÿÿÿÿ ÿÿÿÿÿÿÿ ÿ ÿÿÿÿ ÿÿÿ ÿÿÿÿÿÿÿÿÿÿÿÿÿÿÿÿ ÿÿ ÿÿÿÿÿ ÿ ÿÿÿÿÿÿÿÿÿÿÿ, ÿÿÿÿÿÿÿÿÿÿ ÿ ÿÿÿÿÿÿÿÿÿÿ ÿÿÿÿÿÿÿÿÿÿÿÿ ÿÿÿÿÿÿÿÿÿÿÿÿ. ÿÿÿÿÿÿÿÿÿ ÿÿÿÿÿÿÿ ÿÿÿÿÿÿÿ ÿÿÿÿÿÿÿÿÿÿ, ÿÿÿ ÿÿÿÿÿÿÿÿÿÿÿÿ, på ÿÿÿÿÿÿÿ ÿÿ ÿÿÿÿÿÿÿÿÿÿ- ÿÿÿÿzonÿÿÿÿÿÿ och Tverday. **ÿÿÿÿÿÿ ÿÿÿÿÿÿÿÿÿÿÿÿ ÿÿÿÿÿÿ ÿÿÿ ÿÿÿÿÿÿ ÿ ÿÿÿ ÿÿÿÿÿÿ ÿÿÿÿÿÿÿÿÿ.**

6.1 ÿÿÿÿÿÿ ÿ ÿÿÿÿÿÿÿ ÿÿÿÿÿÿÿÿ.

Uglomeren är gjord från 8 mm till 16 mm armatur. ÿÿÿÿÿÿ ÿÿÿÿÿÿÿÿÿcle ÿ ÿ ÿÿÿÿÿÿÿÿ Ø18, 24, 36, 48. ÿÿÿ ÿÿÿÿÿÿÿ ÿÿÿÿ ÿÿÿÿ ÿÿÿÿÿÿÿÿÿÿÿÿ ÿÿÿÿ ÿ ÿÿÿÿÿÿÿÿ ÿÿÿÿÿcle. ÿÿÿÿÿ ÿÿÿÿÿÿ ÿÿÿÿÿÿÿ ÿÿÿÿÿ ÿÿÿÿÿÿÿÿ Ø 25, ÿÿÿÿÿÿÿ ÿÿÿÿÿÿ ÿÿÿÿ ÿÿÿÿÿÿ ÿÿÿÿÿÿÿÿÿÿ ÿÿ ÿÿÿÿÿÿÿ, ÿÿ ÿÿÿÿÿ ÿÿÿÿ ÿÿÿÿÿÿÿÿÿÿÿÿ ÿÿÿÿÿÿ ÿ ÿÿÿÿÿÿÿÿ ÿÿÿÿÿÿÿÿ ÿÿÿÿÿÿÿÿ ÿ ÿÿÿÿÿÿ-ÿÿÿÿÿÿÿÿÿ. ÿÿÿÿÿ ÿÿÿÿÿÿÿÿÿÿÿ ÿÿÿÿÿ, ÿÿÿÿÿÿÿÿ ÿÿÿÿÿÿÿÿÿÿ.10

1. ÿÿÿÿÿÿÿÿÿÿÿ ÿÿÿÿÿÿ, ÿÿÿÿÿÿÿÿÿ, ÿÿÿ ÿÿÿÿ ÿÿÿÿÿÿÿÿÿ ÿÿ ÿÿÿÿÿÿÿ ÿÿÿÿÿÿÿ.

2. ÿÿÿÿÿÿÿÿÿ ÿÿÿÿÿÿÿÿÿÿ ÿÿÿ ÿÿÿÿÿ ÿÿÿÿÿÿÿ (S) och ÿÿÿÿÿÿÿÿÿÿÿÿÿ ÿÿÿÿÿÿÿÿÿÿÿÿÿÿÿÿÿÿÿÿÿÿ ÿÿÿÿÿÿÿ (ÿ) ÿ ÿÿÿÿÿÿÿÿÿÿÿ ÿÿ ÿÿÿÿÿÿÿÿ ÿÿÿÿÿÿÿÿ, ÿÿÿÿÿÿÿ ÿÿ ÿÿÿÿÿÿ ÿÿÿÿÿÿÿ.

3. ÿÿÿÿÿÿÿÿÿÿÿÿÿ ÿÿÿÿÿÿÿÿÿÿ ÿÿÿÿÿ ÿÿÿÿÿÿÿÿÿÿ (T) ÿ ÿÿÿÿÿÿÿÿÿÿÿ ÿÿ ÿÿÿÿÿÿÿÿÿÿ ÿÿÿÿÿÿÿ ÿÿÿÿÿÿ.

4. ÿÿÿÿÿÿÿ ÿÿÿÿÿÿÿ ÿÿÿÿÿÿÿ (P) ÿ ÿÿÿ ÿÿ ÿÿÿÿÿÿÿ ÿÿÿÿÿÿÿÿ ÿÿÿÿÿ ÿ ÿÿÿÿÿÿÿÿÿÿÿ ÿÿ ÿÿÿÿÿÿÿÿ ÿÿÿÿÿ ÿÿ. **ÿÿÿÿÿÿÿÿÿÿÿÿÿ ÿÿÿÿÿÿÿÿ ÿÿÿÿÿÿÿÿ ÿÿÿÿ ÿÿÿÿÿ ÿÿÿÿÿÿÿ ÿÿÿÿÿÿÿ, ÿÿÿÿÿ ÿÿÿÿÿÿÿÿÿÿ ÿ ÿÿÿÿÿÿÿÿÿÿÿ ÿÿÿÿÿÿ.**

5. ÿÿÿÿÿÿÿÿ ÿÿÿÿÿÿÿÿ ÿ ÿÿÿÿÿÿÿ pedÿÿÿ, ÿÿÿÿÿ ÿÿÿÿÿÿ ÿÿÿÿÿÿÿ ÿÿÿÿÿ. ÿÿÿÿÿ ÿÿÿÿ ÿÿÿÿÿ ÿÿ ÿÿÿÿÿ ÿÿÿÿ, ÿÿ ÿÿÿÿÿÿÿÿÿÿÿÿÿÿ ÿÿÿÿÿÿÿÿÿTSÿ ÿÿÿÿÿ, ÿÿÿ ÿÿÿÿ ÿÿ ÿÿÿÿÿÿÿ ÿÿÿÿÿÿÿÿÿ. Esli vÿ ÿÿ ÿÿÿÿÿ-ÿÿ ÿÿÿÿÿÿÿ ÿÿÿÿÿÿÿÿÿ pedÿÿÿ, ÿÿÿÿ ÿÿÿÿÿÿÿÿÿÿÿ, och ÿÿÿ ÿÿÿÿÿÿÿÿÿÿÿ ÿÿÿÿÿÿÿ ÿÿÿÿÿÿÿÿÿ ÿÿÿÿÿÿÿ ÿÿÿ ÿÿÿÿÿÿ. Tak, ÿÿÿÿ ÿÿÿÿÿÿÿÿ ÿ ÿÿÿÿÿÿÿÿÿ ÿÿÿÿÿÿÿ.

6. ÿÿÿÿ ÿÿ ÿÿ ÿÿÿÿÿÿÿÿ ÿÿÿÿÿÿÿÿ ÿÿÿÿ, ÿÿÿÿÿÿÿÿÿÿÿ ÿÿÿÿÿ ÿÿÿÿÿÿÿÿÿÿÿ ÿÿÿÿ (R), ÿÿÿÿÿ ÿÿÿÿÿÿÿÿ ÿÿÿÿÿÿÿ ÿÿÿÿÿÿÿÿ.

Machine Translated by Google

6.2 ÿÿÿÿÿÿ ÿ ÿÿÿÿÿÿÿÿ ÿÿÿÿÿÿÿÿÿÿÿÿ ÿÿÿ ÿÿÿÿÿÿ ÿÿÿÿÿÿÿÿ.

ÿÿÿÿÿÿÿÿÿÿ ÿÿÿ ÿÿÿÿÿÿ ÿÿÿÿÿÿÿÿ ÿÿÿÿÿÿÿÿÿÿÿÿ för ÿÿÿÿÿÿÿÿ diameter ÿÿ Ø 8mm. ÿÿÿÿÿÿ ÿÿÿÿÿÿÿÿÿcle ÿ ÿ ÿÿÿÿÿÿÿÿ Ø18, 24, 36, 48. ÿÿÿ ÿÿÿÿÿÿÿÿ ÿÿÿÿ ÿÿÿÿ ÿÿÿÿÿÿÿÿÿÿÿÿ ÿÿÿÿ ÿ ÿÿÿÿÿÿÿÿ ÿÿÿÿÿcle. ÿÿÿÿÿ ÿÿÿÿÿÿ ÿÿÿÿÿÿÿ ÿÿÿÿÿ ÿÿÿÿÿÿÿÿ Ø 25, ÿÿÿÿÿÿÿ ÿÿÿÿÿÿ ÿÿÿÿ ÿÿÿÿÿÿ ÿÿÿÿÿÿÿÿÿÿ ÿÿ ÿÿÿÿÿÿÿ, ÿÿ ÿÿÿÿÿ ÿÿÿÿ ÿÿÿÿÿÿÿÿÿÿ ÿÿÿÿÿÿ ÿ ÿÿÿÿÿÿÿÿ ÿÿÿÿÿÿÿÿ ÿÿÿÿÿÿ ÿ ÿÿÿÿÿÿ ÿÿÿÿÿÿÿÿ. ÿÿÿÿÿ ÿÿÿÿÿÿÿÿÿÿÿÿ ÿÿÿÿÿ, ÿÿÿÿÿÿÿÿ ÿÿÿÿÿÿÿÿ

7. ÿÿÿÿÿÿÿÿÿÿÿÿ ÿÿÿÿÿÿ, ÿÿÿÿÿÿÿÿÿ, ÿÿÿ ÿÿÿÿ ÿÿÿÿÿÿÿÿÿ ÿÿ ÿÿÿÿÿÿÿ ÿÿÿÿÿÿÿ. 8. ÿÿÿÿÿÿÿÿÿ ÿÿÿÿÿÿÿÿÿÿ ÿ ÿÿÿÿ ÿÿÿÿÿÿ (s) 9. ÿÿÿÿÿÿÿÿÿ ÿ ÿ ÿ ÿ **10.** ÿÿÿÿÿÿÿÿ ÿÿÿÿÿÿÿ ÿÿÿÿÿÿÿÿ (P) ÿ ÿÿÿÿ ÿÿ ÿÿÿÿÿÿÿ ÿÿÿÿÿÿÿÿÿ ÿÿÿÿÿ ÿ ÿÿÿÿÿÿÿÿÿÿÿ ÿÿ ÿÿÿÿÿÿÿÿ ÿÿÿÿÿÿÿ. **ÿÿÿÿÿÿÿÿÿÿÿÿ ÿÿÿÿÿÿÿÿ ÿÿÿÿÿÿÿ ÿÿÿÿ ÿÿÿÿÿ ÿÿÿÿÿÿÿ ÿÿÿÿÿÿ, ÿÿÿÿÿ ÿÿÿÿÿÿÿÿÿ ÿ ÿÿÿÿÿÿÿÿÿÿ ÿÿÿÿÿÿ.** 11. ÿÿÿÿÿÿÿÿÿ ÿÿÿÿÿÿÿÿ ÿ ÿÿÿÿÿÿÿ pedÿÿÿ, ÿÿÿÿÿ ÿÿÿÿÿÿ ÿÿÿÿÿÿÿ ÿÿÿÿÿ. ÿÿÿÿÿ ÿÿÿÿ ÿÿÿÿÿ ÿÿ ÿÿÿÿÿ ÿÿÿÿ, ÿÿ ÿÿÿÿÿÿÿÿÿÿÿÿÿ ÿÿÿÿÿÿÿÿÿTSÿ ÿÿÿÿÿ, ÿÿÿ ÿÿÿÿ ÿÿ ÿÿÿÿÿÿÿ ÿÿÿÿÿÿÿÿÿ.

Esli vÿ ÿÿ ÿÿÿÿÿ-ÿÿ ÿÿÿÿÿÿÿ ÿÿÿÿÿÿÿÿÿ pedÿÿÿ, ÿÿÿÿ ÿÿÿÿÿÿÿÿÿÿÿ, och ÿÿÿ ÿÿÿÿÿÿÿÿÿÿÿ ÿÿÿÿÿÿ ÿÿÿÿÿÿÿÿÿ ÿÿÿÿÿÿ ÿÿÿ ÿÿÿÿÿÿ. Tak, ÿÿÿÿ ÿÿÿÿÿÿÿÿ ÿ ÿÿÿÿÿÿÿÿÿ ÿÿÿÿÿÿÿ.

12. ÿÿÿÿ ÿÿ ÿÿ ÿÿÿÿÿÿÿÿ ÿÿÿÿÿÿÿÿ ÿÿÿÿ, ÿÿÿÿÿÿÿÿÿÿ ÿÿÿÿ ÿÿÿÿÿÿÿÿÿÿ ÿÿÿÿ (R), ÿÿÿÿ ÿÿÿÿÿÿÿÿ ÿÿÿÿÿÿÿ ÿÿÿÿÿÿÿÿ.

7. ÿÿÿÿÿÿÿÿÿÿ ÿÿÿÿÿÿÿÿ ÿÿÿÿÿÿ ÿÿÿÿÿÿÿÿÿÿÿÿÿÿ.

ÿÿÿÿÿÿÿÿÿÿÿÿ	ÿÿÿÿÿÿÿÿ ÿÿÿÿÿÿÿ	ÿÿÿÿÿÿÿÿÿÿ
ÿÿÿÿÿÿÿÿÿÿÿÿ ÿÿÿÿÿÿÿÿ	ÿÿÿÿÿÿ ÿÿÿÿÿÿÿÿÿ ÿÿÿ ÿÿÿÿÿÿÿÿÿÿ ÿÿÿÿÿÿ ÿÿÿÿÿÿ ÿÿÿÿÿÿÿÿ ÿÿÿÿÿÿÿ.	ÿÿÿÿÿÿÿÿ ÿÿÿ ÿÿÿÿÿÿÿÿ ÿÿÿÿÿÿ.
		ÿÿÿÿÿÿÿÿ ÿÿÿÿÿÿÿÿÿ ÿÿÿÿÿÿÿÿÿÿÿÿ ÿÿÿÿÿÿÿÿÿ
ÿÿÿÿÿÿÿÿ ÿÿÿÿÿ ÿÿÿÿÿÿÿÿÿ, ÿÿ ÿÿ ÿÿÿÿÿÿÿÿÿÿÿÿ och ÿÿÿÿÿÿÿÿÿÿÿÿTSÿ ÿÿÿÿÿ ÿÿÿÿÿÿÿÿÿÿ ÿÿÿÿÿ ÿÿÿÿÿÿÿÿ.	ÿÿÿÿÿ ÿÿÿÿÿÿÿÿ	ÿÿÿÿÿÿÿÿ ÿÿÿÿÿ ÿÿÿÿ ÿ ÿÿÿÿÿÿÿÿ ÿÿ ÿÿÿÿÿÿÿÿÿ (1 ÿÿÿÿÿÿÿÿÿ, 0ÿÿÿÿ)
ÿÿÿÿÿÿÿÿÿ ÿÿ ÿÿÿÿÿÿÿÿÿ ÿÿÿÿÿ. ÿÿÿÿÿÿÿÿ ÿÿÿÿÿÿÿÿ ÿÿÿÿÿÿÿÿÿÿÿ.	ÿÿÿÿÿÿÿÿÿ ÿÿÿÿÿÿÿÿÿÿÿÿÿÿÿÿ ÿÿÿ.	ÿÿÿÿÿÿÿÿÿ ÿÿÿÿÿÿÿÿÿÿ ÿ ÿÿÿÿÿ ÿÿÿÿÿÿ. hävda sig själv plavkie Predohraniteli nizkogo och vysokogo ÿÿÿÿÿÿÿÿÿ ÿÿ ÿÿÿÿ ÿÿÿÿÿÿÿÿÿÿ ÿÿÿÿÿÿ. ÿÿÿÿÿÿÿÿÿ ÿÿÿÿÿÿÿÿÿÿÿÿÿ ÿÿÿÿÿÿ.
Lampochka indikator gorit, nr ÿÿÿÿÿÿ ÿÿ ÿÿÿÿÿÿÿÿÿÿ.	ÿÿÿÿÿÿ ÿÿÿÿÿÿÿÿÿÿ ÿÿÿÿÿÿÿÿÿ	ÿÿÿÿÿÿÿÿ, ÿÿÿÿÿÿ ÿÿÿÿÿÿÿÿÿ ÿÿÿÿÿÿ ÿ ÿÿÿÿÿ ÿÿÿÿ. ÿÿÿÿÿÿÿÿÿ ÿÿÿÿÿÿÿ predokranitel vysokogo ÿÿÿÿÿÿÿÿÿ ÿÿ ÿÿÿÿÿÿ ÿ ÿÿ ÿÿÿÿÿÿÿÿÿÿÿÿÿÿÿÿ ÿÿÿÿ. Ange kontaktinformation kolodke, steppelny vilku och ÿÿÿÿÿ.
ÿÿÿÿÿÿÿÿÿÿÿÿ ÿ 230ÿ ÿÿÿ ÿ 400ÿ. ÿÿÿÿÿÿÿÿÿÿ ÿÿÿÿÿÿÿÿÿÿÿÿ, nr ÿÿÿÿÿ ÿÿ ÿÿÿÿÿÿÿ ÿÿÿÿÿÿÿÿ.	ÿÿÿÿÿÿÿÿÿÿÿÿ ÿÿÿÿÿÿÿÿÿÿ	ÿÿÿÿÿÿÿÿÿ ÿÿÿ ÿÿ ÿÿÿÿÿÿ. Esli napryazhena nizhe 230V och 400V, budget kommer att starta. stanok Nej ÿÿÿÿÿÿÿÿÿÿÿÿ ispolzovat ÿÿÿÿÿÿÿÿÿÿÿ ÿÿÿÿÿÿÿÿÿÿ. ÿÿÿÿÿÿÿÿÿ
ÿÿÿÿÿ ÿÿÿÿÿÿÿÿÿÿ ÿÿÿÿÿ, ÿÿÿÿÿÿÿÿÿ ÿÿÿÿÿ ÿÿ ÿÿÿÿÿÿÿÿÿÿÿÿÿÿÿÿ ÿ ÿÿÿÿÿÿÿÿÿÿ ÿÿÿÿÿ.	ÿÿÿÿÿ ÿÿÿÿÿÿÿÿÿ	ÿÿÿÿÿÿÿÿ ÿÿÿÿÿ ÿÿÿÿ ÿ ÿÿ ÿÿÿÿÿÿÿÿÿÿÿÿÿÿÿ (1 ÿÿÿÿÿÿÿÿ, 0 ÿÿÿÿÿÿÿÿ)

Machine Translated by Google

8. ÿÿÿÿÿÿÿÿÿÿÿÿ ÿÿÿÿÿÿÿÿÿÿÿÿÿÿ.

ÿÿÿÿÿÿ ÿÿÿÿÿÿÿ	ÿ ÿÿÿÿÿÿÿÿÿ	ÿÿÿÿÿÿÿÿÿÿ ÿÿÿÿÿÿÿÿÿÿ	ÿÿÿ ÿÿÿÿ	ÿÿÿÿÿÿÿ ÿxÿxÿ mmm	ÿÿÿÿÿÿÿ ÿÿÿÿÿÿÿÿ /ÿÿÿ.
stjärna-16	2,2 kvt	230v	149 ÿÿ.	1136x738x1095	19
stjärna-16	1,5kvt	230B / 400B	140 kg.	1136x738x1095	19

9. ÿÿÿÿÿÿÿÿÿÿÿÿÿ ÿÿÿÿÿÿÿÿÿ ÿÿÿÿÿ

Stålarmatur Nº prutka Ø6	ÿÿ 1/4"	nr. prutka Ø8 eller 5/16"	nr. prutka Ø10 eller 3/8"	nr. prutka Ø12 eller 1/2"	nr. prutka Ø16 eller 5/8"
R-480 N/mm²	7	6	5	3	1
R-650 N/mm²	7	6	5	2	1
ÿÿÿÿÿ ÿ ispolzovaniem ÿÿÿÿÿÿÿ Ø	18	24	36	36	48

10. ÿÿÿÿÿÿÿÿÿÿÿÿÿÿ ÿÿÿÿÿÿÿÿÿ.

ÿÿÿÿÿÿÿÿÿ ÿÿÿÿÿÿÿÿÿ ÿÿÿÿÿÿÿ ÿÿÿÿÿ ÿÿÿÿÿÿÿ, ÿÿÿÿÿÿÿÿÿÿÿÿ ÿ ÿ ÿ ÿ ÿ ÿ ÿÿÿÿÿÿÿ ÿÿÿÿÿÿ, ÿÿÿ ÿÿÿÿÿÿ ÿÿÿÿÿÿÿ ÿÿÿÿÿ ÿÿÿÿÿÿÿÿÿÿÿ ÿÿÿÿÿÿÿÿÿÿ ÿÿÿÿÿÿÿ ÿÿÿÿÿÿ ÿÿÿÿ ÿÿÿÿÿ 4x4mm2.

ÿ ÿÿÿÿÿÿÿ ÿÿÿÿÿ ÿÿ ÿÿÿÿÿÿ ÿÿÿÿÿ ÿÿÿÿÿÿÿÿÿÿÿÿÿÿÿ ÿÿÿÿÿ 16A 3P+T, ÿÿ ÿÿÿÿÿÿÿ ÿÿÿÿ ÿÿÿÿÿÿ ÿÿÿÿ ÿÿÿÿÿÿÿÿÿÿ ÿÿ ÿÿÿÿÿÿÿÿÿÿ ÿÿÿÿÿÿÿÿ ÿÿÿÿÿÿ, ÿ ÿÿÿÿÿÿ – ÿÿ ÿÿÿÿÿÿÿÿÿÿÿ ÿÿÿÿÿÿÿÿ ÿÿÿÿÿÿ ÿÿÿÿÿÿÿÿÿÿÿÿÿ 16A 3P+T ÿÿÿ16A 2P+T, ÿÿÿÿÿÿÿÿÿÿ ÿ ÿÿÿÿÿÿÿÿ ÿÿÿÿÿÿÿÿÿÿÿÿÿ.

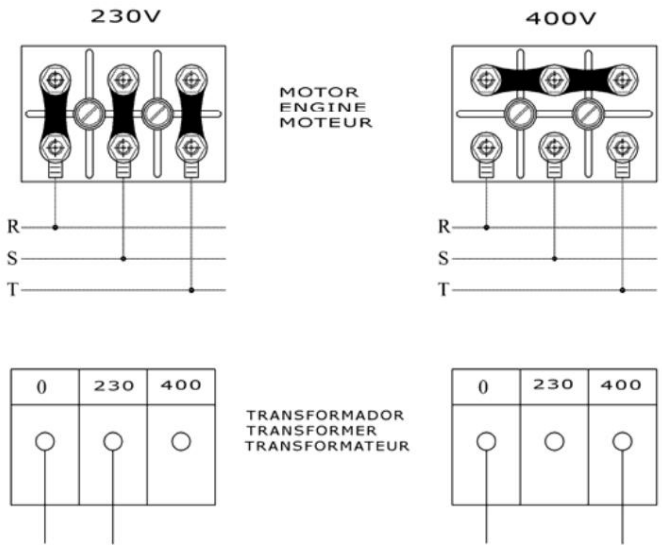

ÿÿÿÿÿ: ÿÿÿÿÿÿ ÿÿÿ, ÿÿÿÿÿ ÿÿÿÿÿÿÿÿÿ ÿ ÿÿÿÿÿÿÿÿÿ, ÿÿÿÿÿÿÿÿÿÿ ÿÿÿÿÿÿÿ ÿÿÿÿÿÿ ÿ ÿÿÿÿÿÿÿÿÿÿÿ ÿÿÿÿÿÿÿÿÿÿÿ ÿÿÿÿÿÿÿÿÿ.

ÿÿÿÿÿÿÿ: ÿÿÿÿÿ ÿÿÿÿÿÿ ÿÿÿÿÿÿÿÿÿÿ ÿÿÿÿÿÿÿÿÿÿ ÿÿÿÿÿÿ.

Machine Translated by Google

11. ÿÿÿÿÿÿÿÿÿÿÿÿÿ ÿÿ ÿÿÿÿÿÿÿ ÿÿÿÿÿÿÿÿÿÿÿÿ.

ÿÿÿÿÿÿÿÿ ÿÿÿÿÿÿ ÿ ÿÿÿÿÿÿÿÿÿÿÿÿÿ ÿÿÿÿÿÿÿÿÿÿ ÿÿÿÿÿÿ ÿÿÿÿ ÿÿÿÿÿÿÿÿÿÿ ÿ ÿÿÿÿÿÿÿÿÿÿÿÿÿÿÿ ÿÿÿÿÿÿÿÿ, ÿÿÿÿÿÿÿÿÿÿ ÿÿÿÿÿÿÿÿÿÿÿÿÿÿÿ ÿ ÿÿÿÿÿÿÿÿÿÿÿÿÿÿÿÿ ÿÿÿÿÿÿÿÿ ÿ ÿÿÿÿÿÿÿÿÿÿÿÿÿ ÿ ÿÿÿÿÿÿÿÿÿÿÿÿÿ ÿÿÿÿÿÿÿÿÿÿÿÿÿÿÿÿ ÿÿÿÿÿÿÿÿÿ:

2,2 ÿÿÿ 3 l.s. enfas 230V, termosäker 20A och differentialvärme 20A/300mA

1,5 ÿÿÿ 2 ÿ.ÿ., trefas på 400ÿ, thermozaschite 10A och differential zaschite 10A/300MA

Gibochnye ÿÿÿÿÿ STAR-16 ÿÿÿÿÿÿÿ ÿÿÿÿÿÿÿÿÿÿÿÿÿÿÿ ÿÿÿÿÿÿÿÿÿÿÿÿ, ÿÿÿÿÿÿÿÿÿÿ ÿ ÿÿÿÿÿÿÿÿÿÿÿÿÿÿÿÿ stanka.

- ÿÿÿÿÿÿ ÿÿÿ ÿÿÿÿÿÿÿÿ ÿÿÿÿÿÿ,, ÿÿÿÿÿÿÿÿÿÿÿ ÿÿÿÿÿÿÿÿÿÿ ÿÿÿÿÿÿÿÿÿÿ och ÿÿÿÿÿÿÿÿÿ ÿÿÿÿÿÿÿÿÿÿ ÿÿÿÿÿÿÿÿÿÿ. ÿÿÿÿÿÿÿÿÿ ÿÿÿÿÿÿ ÿ ÿÿÿ ÿÿÿÿÿÿ ÿÿÿÿÿÿÿÿÿÿÿÿÿÿ ÿÿÿÿÿÿ.
- ÿÿÿÿÿÿÿÿÿ, ÿÿÿ ÿÿÿÿÿÿ ÿÿÿÿÿÿÿÿ ÿÿ ÿÿÿÿÿÿ, ÿÿÿÿÿÿ ÿÿÿÿÿÿÿÿÿÿ ÿÿÿÿÿÿÿÿÿÿ. ÿÿ ÿÿÿÿÿÿÿÿÿÿÿ ÿÿÿÿÿÿ, ÿÿÿÿ ÿÿÿ ÿÿÿÿÿÿÿÿÿ ÿÿÿÿÿÿÿÿÿÿ.
- Ingen zapuskayte mashinu, esli una ney una ÿÿÿÿÿÿÿÿÿÿÿ ÿÿÿ ÿÿÿÿÿÿÿÿ ÿÿÿÿÿÿÿÿÿÿÿÿÿ, ÿÿÿÿÿÿÿÿ ÿ ÿÿÿÿÿÿÿ.
- ÿÿÿÿÿÿÿÿÿÿÿÿÿ ÿÿÿÿÿÿÿÿÿÿÿ ÿÿÿÿÿÿÿÿ ÿÿÿÿ, ÿÿÿÿÿÿÿÿ ÿÿÿÿÿÿ och ÿÿÿÿÿÿÿÿ ÿÿÿÿÿÿÿÿÿÿÿÿÿ zaschity.
- ÿÿÿÿÿÿ ÿÿÿÿÿÿÿÿÿÿÿ ÿÿÿÿÿÿÿÿÿÿÿÿÿÿÿ ÿÿÿÿÿÿÿÿ ÿÿÿÿÿÿÿÿÿÿÿÿÿÿ ÿÿÿÿÿÿ. • Jag lägger inte upp ett inlägg på dagen i området för proveniens. • ÿÿÿÿÿÿÿ ÿÿÿÿÿÿ ÿÿ ÿÿÿÿÿÿ ÿÿÿÿÿ ÿÿÿÿÿÿÿÿ ÿÿÿÿÿÿÿÿÿ ÿÿÿÿÿÿ, ÿÿÿÿÿÿÿ ÿÿÿÿÿ ÿÿÿÿÿÿÿ ÿ ÿÿÿÿÿÿÿÿ ÿÿÿÿÿÿ ÿÿ ÿÿÿÿÿÿ.
- ÿÿÿÿ ÿÿÿ ÿÿÿÿÿÿÿÿÿÿ ÿÿÿÿÿÿÿÿÿÿ ÿÿÿÿÿÿ, ÿÿÿÿÿÿ ÿÿÿÿÿÿÿ ÿÿÿ ÿÿÿ ÿÿÿÿÿÿÿÿÿÿÿÿ ÿÿÿÿÿÿÿÿÿ. • ÿÿÿÿÿÿ ÿÿÿÿÿÿÿÿÿÿÿÿ ÿ ÿÿÿÿÿÿÿ ÿÿÿÿÿÿÿÿÿ ÿÿÿ ÿÿÿÿÿÿÿÿÿ ÿÿÿÿÿÿ. • Kabler, ÿÿÿÿÿÿÿ ÿÿÿÿÿ ÿÿÿÿÿÿÿÿÿÿÿ ÿÿÿ ÿÿÿÿÿÿÿ, ÿÿÿÿÿÿ ÿÿÿÿ ÿÿÿÿÿÿÿÿÿÿ ÿÿÿÿÿÿÿÿ. • Kontrollera statusen för setet och ta inte Nikakis till de elektriska detaljerna ÿÿÿÿÿÿÿÿÿÿ ÿÿÿÿÿÿÿÿÿ.
- ÿÿÿÿÿÿÿ ÿÿ ÿÿÿÿÿÿÿÿÿÿÿ ÿÿÿÿÿÿ ÿÿÿ ÿÿÿÿÿ, ÿÿÿ ÿÿÿÿÿÿÿ ÿÿ ÿÿ ÿÿÿÿÿÿÿÿÿÿÿÿ.

- **ÿÿÿÿÿ ÿÿÿÿÿ: ÿÿÿÿÿÿÿÿÿÿ ÿÿÿÿÿÿ ÿÿÿÿ ÿÿÿÿÿÿÿÿÿÿÿÿ ÿÿÿÿÿÿ** ÿÿÿÿÿ ÿÿÿÿÿÿÿ ÿÿÿÿÿÿÿ ÿÿÿÿÿÿÿÿÿÿÿÿ. • ÿÿÿÿÿÿÿÿÿÿÿ ÿÿÿÿÿÿÿÿÿÿÿÿÿÿÿ ÿÿÿÿÿÿÿÿÿÿ • ÿÿÿÿÿÿÿÿÿ, ÿÿÿ ÿÿÿÿÿÿÿÿÿÿ ÿ ÿÿÿÿ ÿÿÿÿÿÿÿ, ÿ ÿÿÿÿÿÿÿ ÿÿÿÿÿ ÿÿÿÿÿÿÿÿÿ ÿÿÿÿÿÿ, ÿÿÿÿÿÿÿÿÿ ÿ ÿÿÿÿÿÿÿÿÿÿÿ, ÿÿÿÿÿÿÿÿÿ ÿÿ ÿÿÿÿÿÿÿÿ, ÿÿÿÿÿÿÿÿÿÿÿÿ ÿÿ ÿÿÿÿÿÿÿ ÿÿÿÿÿÿ. • ÿÿÿÿÿÿÿÿÿ, ÿÿÿ ÿÿÿÿÿÿÿÿÿÿ ÿÿ ÿÿÿÿÿÿÿÿ ÿ ÿÿÿÿÿÿÿ ÿ ÿÿÿÿÿÿ, ÿÿÿÿÿÿÿ, ÿÿÿÿÿ ÿÿÿ ÿÿÿÿÿÿÿÿ ÿÿÿÿÿÿÿÿ. ÿÿÿÿÿÿÿÿÿ ÿÿÿÿÿÿ ÿÿÿÿÿÿÿÿÿÿÿÿ ÿÿÿÿÿÿÿ ÿÿ UDLINITELÿ. • Det är inte möjligt för dig att använda konturerna och de elektriska elementen

ÿÿÿÿÿÿÿÿ: **ÿÿÿÿÿ ÿÿÿÿ ÿÿÿÿÿÿÿÿÿÿ ÿÿÿÿÿÿÿÿ final**

ÿÿ ÿÿÿÿ ÿÿÿÿÿ ÿÿÿÿÿÿÿÿÿÿÿÿÿÿÿÿ ÿÿ ÿÿÿÿÿÿÿÿÿÿÿÿ ÿÿÿÿÿÿÿÿÿÿÿÿÿÿ ÿÿÿÿÿÿÿÿÿÿÿÿÿÿ ÿÿÿÿÿÿÿÿ ÿÿÿÿÿÿÿÿ STAR-16

Machine Translated by Google

12. ÿÿÿÿÿÿÿÿÿÿÿÿ

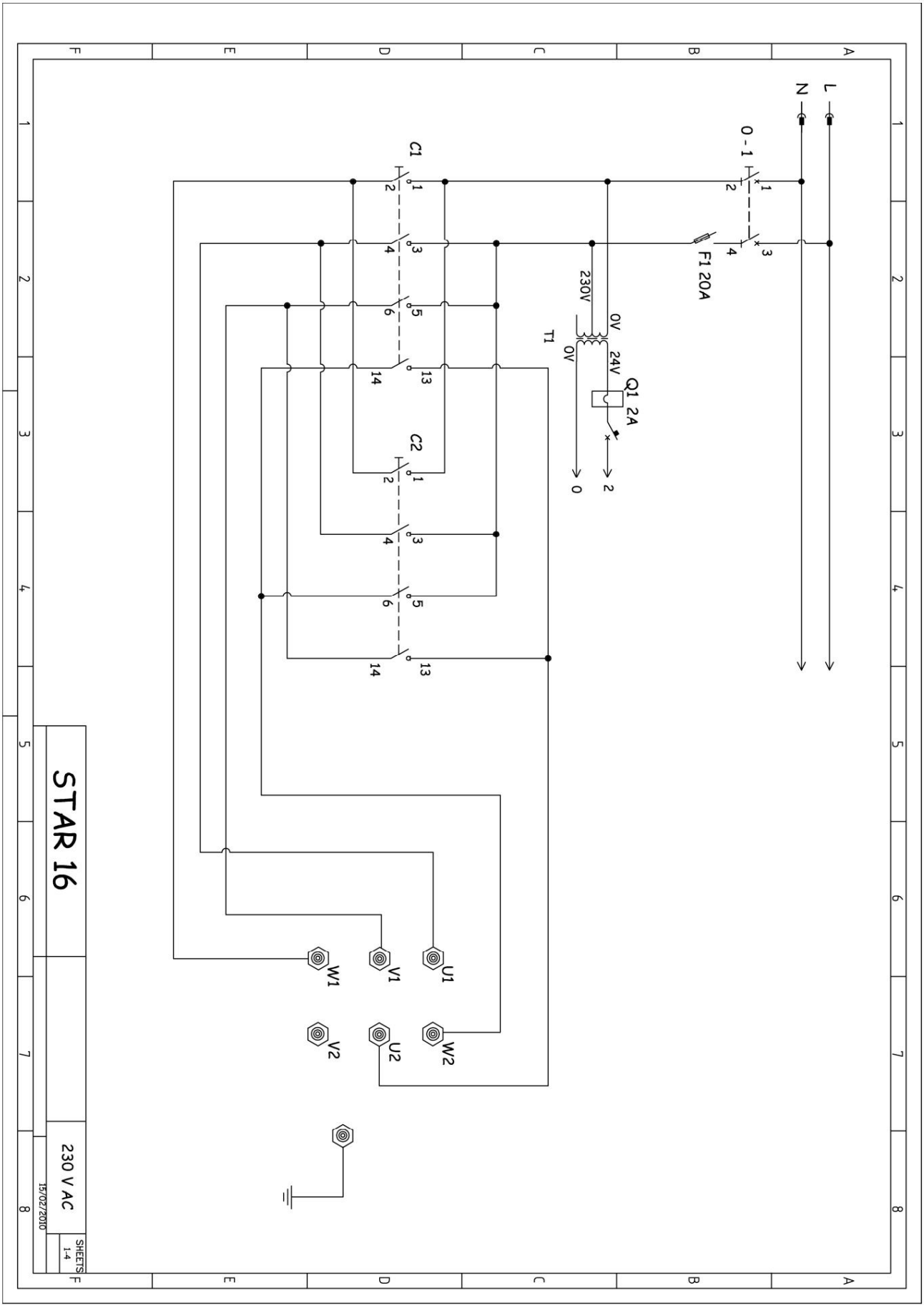

Machine Translated by Google

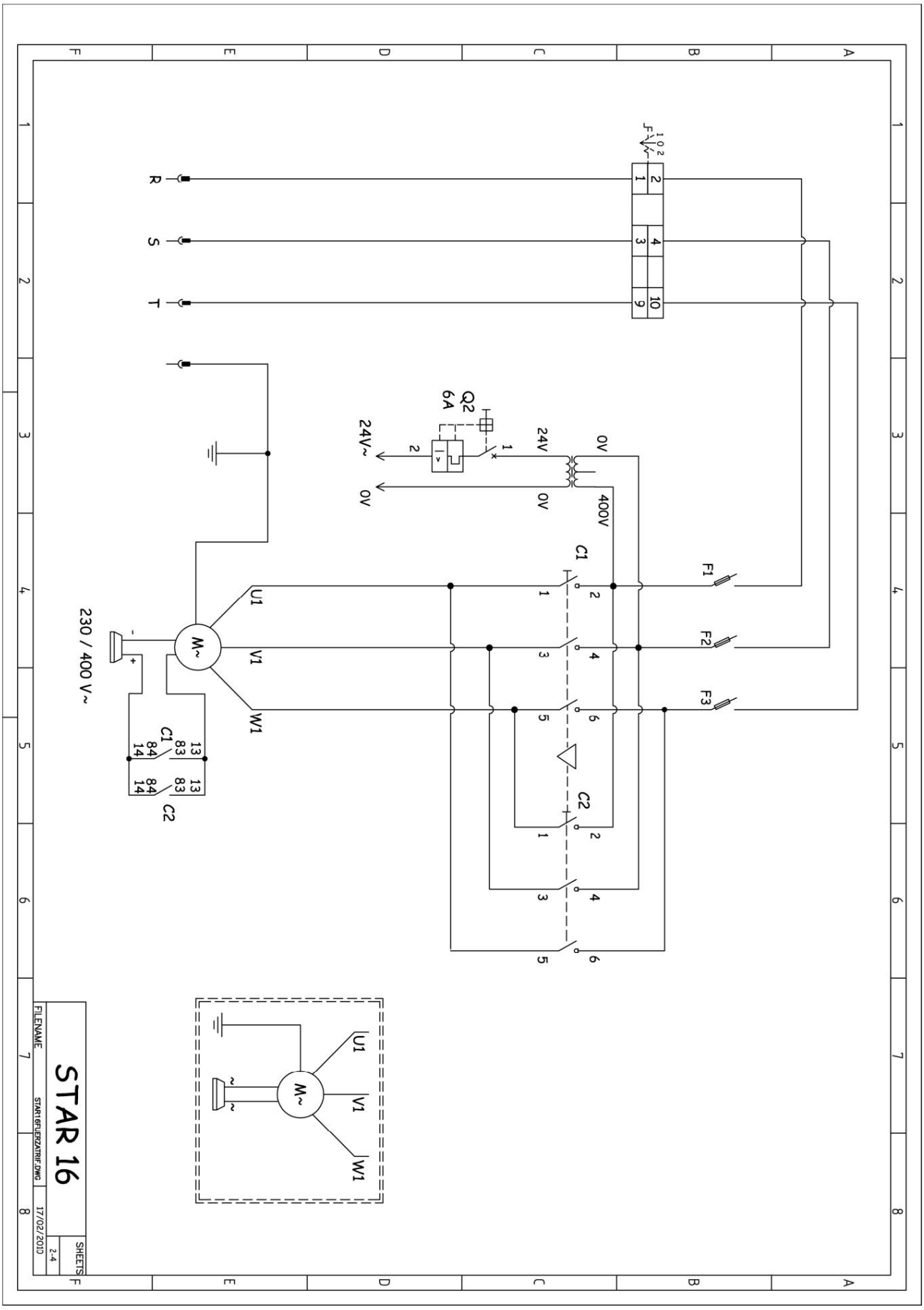

Machine Translated by Google

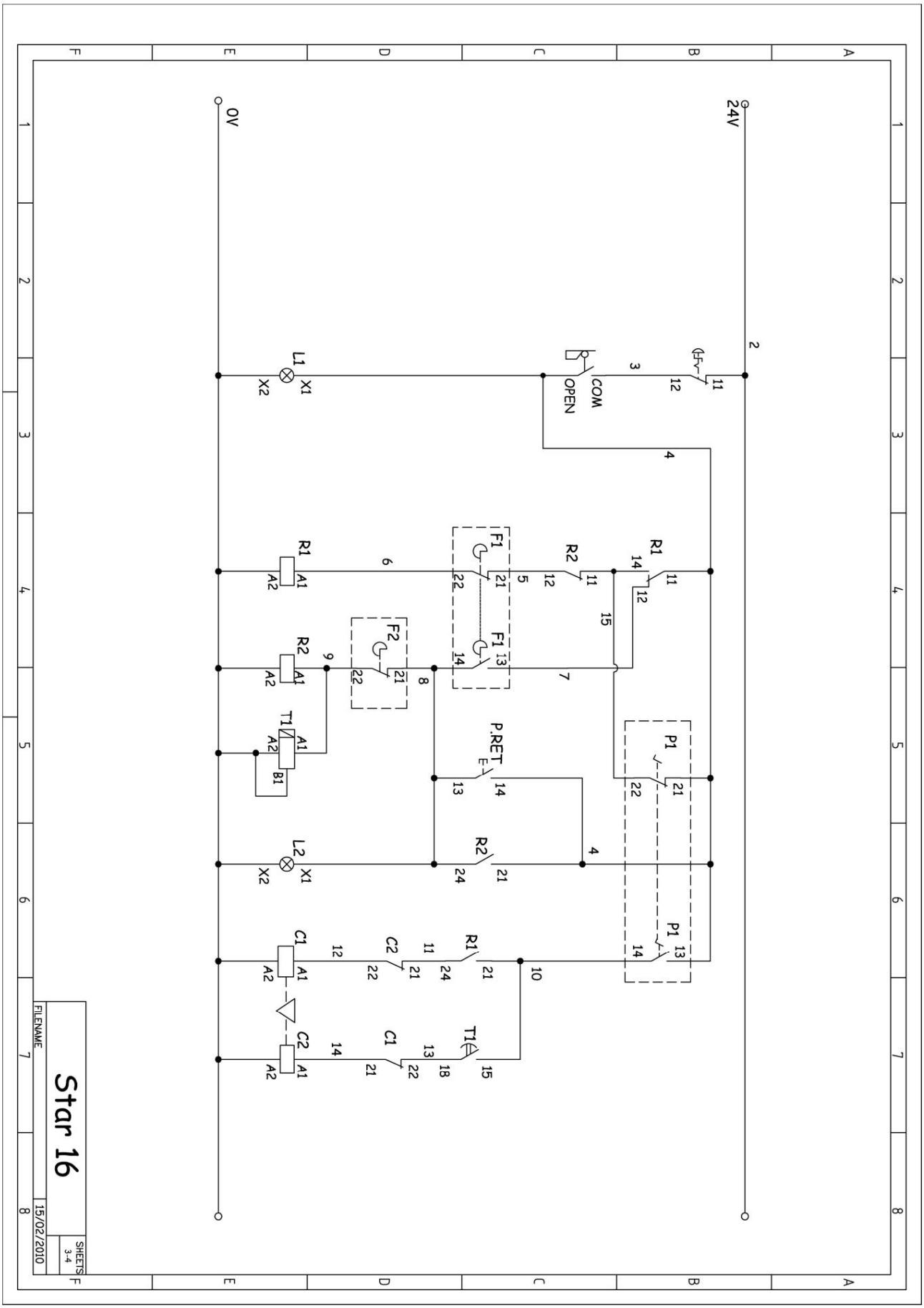

Machine Translated by Google

13. ÿÿÿÿÿÿÿÿÿÿÿÿ ÿÿÿÿÿÿÿÿÿÿÿÿÿ.

ÿÿ ÿÿÿÿ, ÿÿÿÿÿÿÿÿÿÿÿÿÿ ÿÿÿÿÿÿÿÿÿÿÿÿ TEÿÿÿÿÿ, ÿÿÿÿÿ ÿÿÿÿÿÿÿÿÿ ÿÿÿÿÿÿ ÿÿÿÿÿÿÿ SERVI-SIMA.
ÿÿÿÿÿÿÿÿÿÿ ÿÿÿÿÿÿÿÿÿ ÿ ÿÿÿÿ ÿÿÿÿÿÿ ÿÿÿÿÿÿÿ SERVI-SIMA ÿÿÿÿÿÿÿÿÿÿÿ ÿÿÿÿÿÿÿ och ÿÿÿÿÿÿÿ ÿÿÿÿÿÿÿÿÿÿÿ ÿÿÿÿÿ.

ÿÿ ÿÿÿÿ ÿÿÿÿÿÿÿÿÿÿ ÿÿÿÿÿÿÿÿÿÿ ÿÿÿÿÿÿÿÿÿÿÿÿÿÿÿÿ ÿÿÿÿÿ ÿÿ ÿÿÿÿÿ ÿÿÿÿÿÿÿ, ÿÿÿ ÿÿÿÿÿÿÿÿ ÿ
ÿÿÿÿÿÿÿÿÿÿÿÿÿ ÿÿÿÿÿ ÿ ÿÿÿÿÿÿÿÿÿ ÿÿÿÿÿÿÿÿÿÿÿÿ ÿÿÿÿÿÿÿÿÿÿÿÿ.

ÿÿÿÿÿÿÿÿÿÿÿ ÿÿÿÿÿÿÿÿÿÿÿÿ ÿÿÿÿÿÿÿÿÿÿ ÿ ÿÿÿÿÿÿ ÿÿÿÿÿÿÿÿÿÿÿÿ ÿÿÿÿÿÿÿÿÿÿÿÿ ÿÿÿÿÿÿÿ ÿÿÿÿÿÿ.

ÿÿ ÿÿÿÿ ÿÿÿÿÿÿÿÿÿ ÿÿ ÿÿÿÿÿ ÿÿÿÿÿ ÿÿÿÿÿÿÿ ÿÿÿÿÿÿÿÿÿ ÿ ÿÿÿÿÿÿÿÿÿÿÿÿ ÿÿÿ ÿÿÿÿÿÿÿÿÿÿÿÿÿÿÿ
uvedomleniya.

14. ÿÿÿÿÿÿÿÿ ÿÿÿÿÿÿÿ

ÿÿÿÿÿÿÿÿ ÿÿÿÿÿÿ, ÿÿÿÿÿÿÿÿÿ ÿ ÿÿÿÿÿÿÿ ÿÿÿ ÿÿÿÿÿÿÿÿ ÿÿÿÿÿÿÿ STAR-16, ÿÿÿÿÿÿÿÿÿÿÿÿ ÿÿ ÿÿÿÿ, ÿÿÿÿÿÿÿÿÿ ÿ ÿÿÿÿÿÿÿÿÿÿÿÿÿÿÿÿ ÿÿÿÿÿÿÿÿÿÿÿÿÿÿÿÿ
ÿÿÿÿÿÿÿÿ, ÿÿÿÿÿÿÿÿÿÿ ÿÿ ÿÿÿÿÿÿ, ÿÿÿÿÿÿÿÿÿÿÿ ÿ ÿÿÿÿÿÿÿ ÿÿÿÿÿÿÿÿÿÿ. ÿÿÿ ÿÿÿÿÿÿ ÿÿÿÿÿ-ÿÿÿÿ ÿÿ ÿÿÿÿÿÿÿÿ ÿÿÿÿÿÿÿ ÿÿÿÿÿÿÿÿÿÿ ÿÿÿÿÿÿÿÿÿ ÿ ÿÿÿÿÿÿÿ ÿÿÿÿÿÿÿÿÿÿÿÿÿÿÿÿ
ÿÿÿÿÿÿÿÿÿÿÿÿ ÿÿ ÿÿÿÿ ÿ ÿÿÿÿÿÿÿÿ **ÿÿÿÿÿ,** ÿÿÿÿÿÿÿ ÿÿÿÿÿÿÿÿ ÿÿÿÿÿÿÿÿÿÿ ÿÿÿÿÿÿÿÿ ÿÿÿÿÿÿÿ, ÿ ÿÿÿÿÿ **ÿÿÿÿÿÿ, ÿÿÿÿÿÿÿÿÿÿÿÿÿÿÿÿÿ ÿÿÿÿÿ** ÿ **ÿÿÿ ÿÿÿÿÿÿÿÿÿÿÿÿÿ** ÿÿÿÿÿÿÿ,
ÿÿÿÿÿÿÿ ÿÿÿÿÿÿÿ ÿÿ ÿÿÿÿÿÿÿÿÿÿÿÿÿÿÿÿÿ ÿÿÿÿÿÿÿÿ ÿÿÿÿÿÿÿ, ÿ ÿÿÿÿÿÿÿÿ ÿÿÿÿÿÿÿÿÿÿ ÿÿÿÿÿÿÿ.

15. ÿÿÿÿÿÿ ÿÿÿÿÿÿÿÿÿÿÿ ÿÿÿÿÿÿ.

ÿÿÿÿÿÿ ÿÿÿÿÿÿÿÿÿ ÿÿÿÿÿÿ ÿÿÿÿÿÿÿÿÿÿÿ ÿÿÿÿÿÿ ÿÿÿÿ, ÿÿÿÿÿ ÿÿÿÿÿÿÿÿÿÿÿÿÿ. ÿÿÿÿÿÿ ÿÿÿÿÿÿ ÿÿÿÿÿÿÿÿ ÿÿÿÿÿÿÿÿÿÿ, ÿÿÿÿÿÿÿÿÿÿÿÿÿ, ÿÿÿÿÿÿÿÿÿ och ÿPAÿÿÿÿÿ ÿÿÿÿÿÿ
ÿÿÿÿÿÿÿÿÿ ÿ ÿÿÿÿÿÿ. ÿÿÿÿÿÿÿÿÿÿÿÿ ÿÿÿÿÿÿÿÿÿÿ ÿÿÿÿÿÿ ÿÿÿÿ ÿÿÿÿÿÿÿÿÿÿÿÿ ÿ ÿÿÿÿÿ ÿÿÿÿÿÿÿÿÿÿÿÿ ÿÿÿÿÿÿÿÿÿÿÿÿ ÿÿÿÿÿÿÿÿÿÿÿÿ.

WEEE ÿÿÿÿÿÿÿÿ (ÿÿÿÿÿÿÿÿ) ÿÿÿÿÿÿ ÿÿÿÿÿÿÿÿÿÿÿÿÿÿÿÿÿÿÿÿ ÿÿÿÿÿÿ ÿÿÿÿÿÿÿÿÿÿÿÿ ÿ ÿÿÿÿÿÿÿÿÿÿÿÿ ÿÿÿÿÿÿ ÿÿÿ ÿÿÿÿÿÿÿÿ.





16. ÿÿÿÿÿÿÿÿ ÿÿÿÿÿ

ÿÿÿÿÿÿÿÿ ÿÿÿÿÿÿÿÿÿÿ ÿÿÿÿÿÿÿÿÿ, ÿÿÿÿÿÿÿÿÿÿÿÿÿÿÿ ÿÿÿÿÿÿÿÿÿÿÿ ÿÿÿÿÿÿÿÿÿ ÿÿ ÿÿÿÿÿÿÿÿÿÿÿ 70 dÿ(ÿ)

17. ÿÿÿÿÿÿÿÿ ÿÿÿÿÿÿÿÿÿÿÿÿÿÿ ÿÿÿÿÿÿÿÿÿÿ

ÿÿÿÿÿÿ ÿÿ ÿÿÿÿÿÿÿÿÿ ÿÿÿÿÿÿÿÿÿÿÿÿÿÿ ÿÿÿÿÿÿÿÿÿ, ÿÿÿÿÿÿÿÿÿÿÿÿÿ ÿÿÿÿ ÿÿÿÿÿÿÿÿÿ och ÿÿÿÿÿÿÿÿÿÿÿÿÿ ÿÿÿÿÿÿÿÿ.

Machine Translated by Google

A

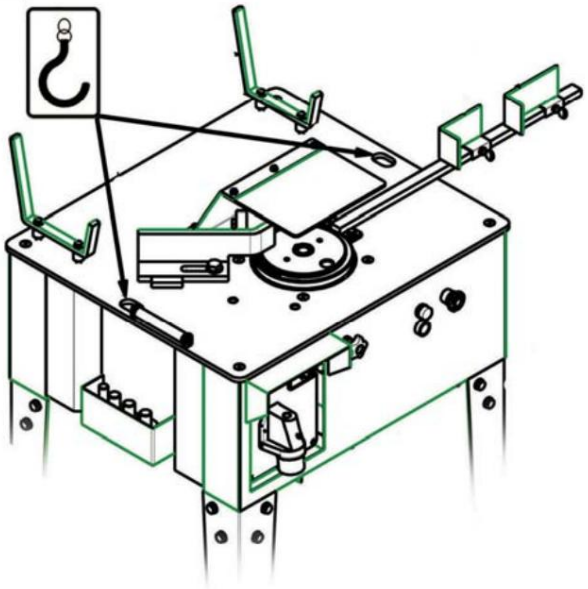

2

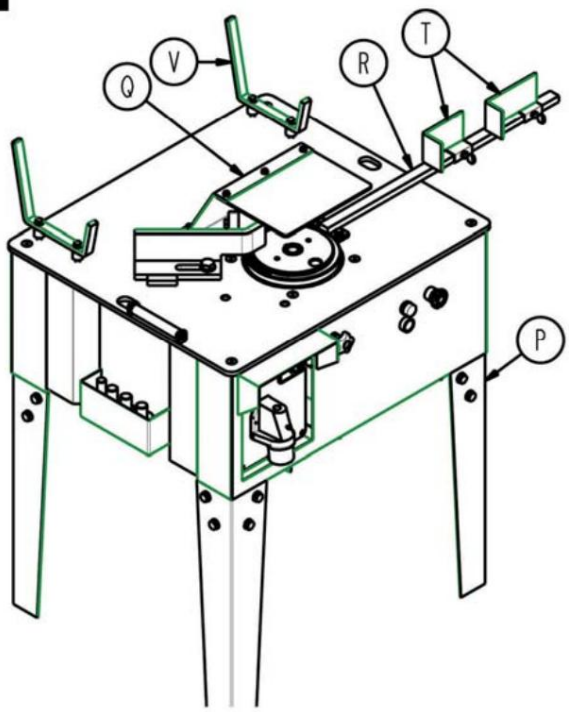

3

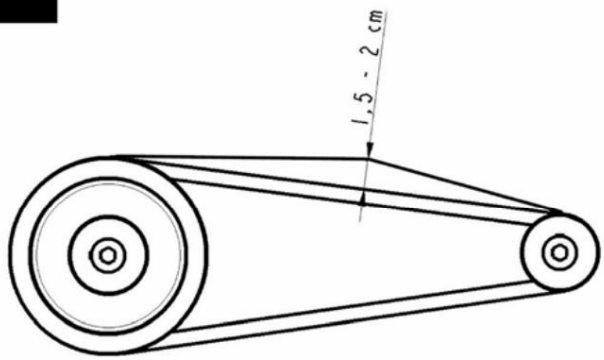

4

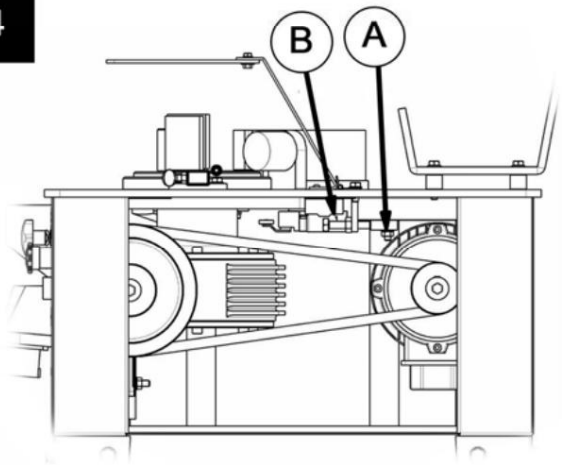

5

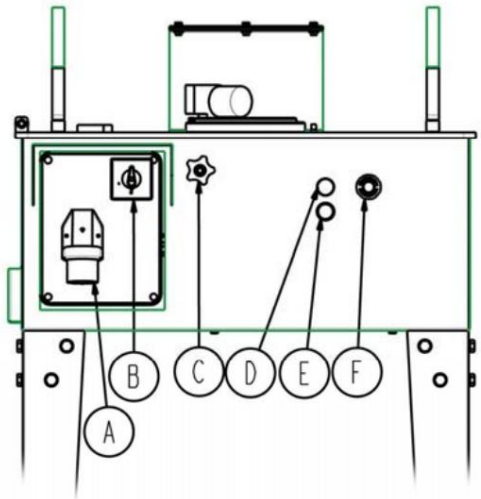

6

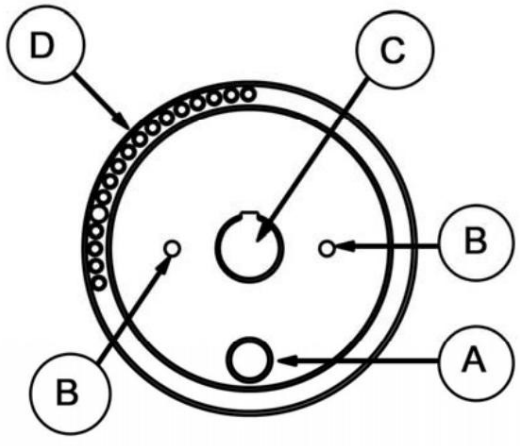

Machine Translated by Google

7

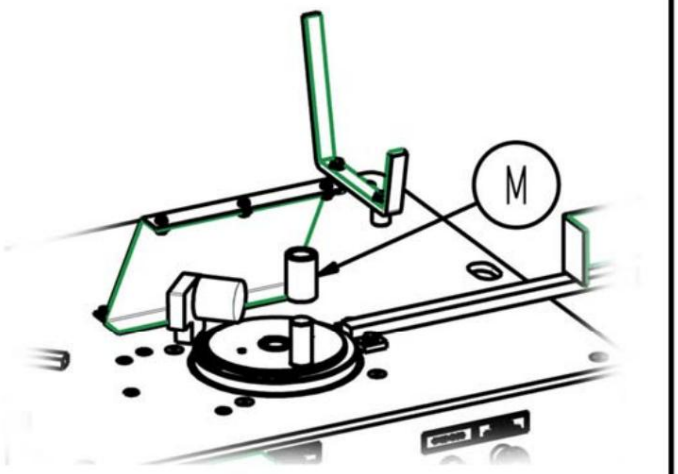

8

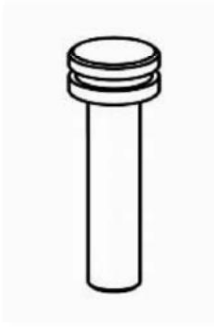

9



10

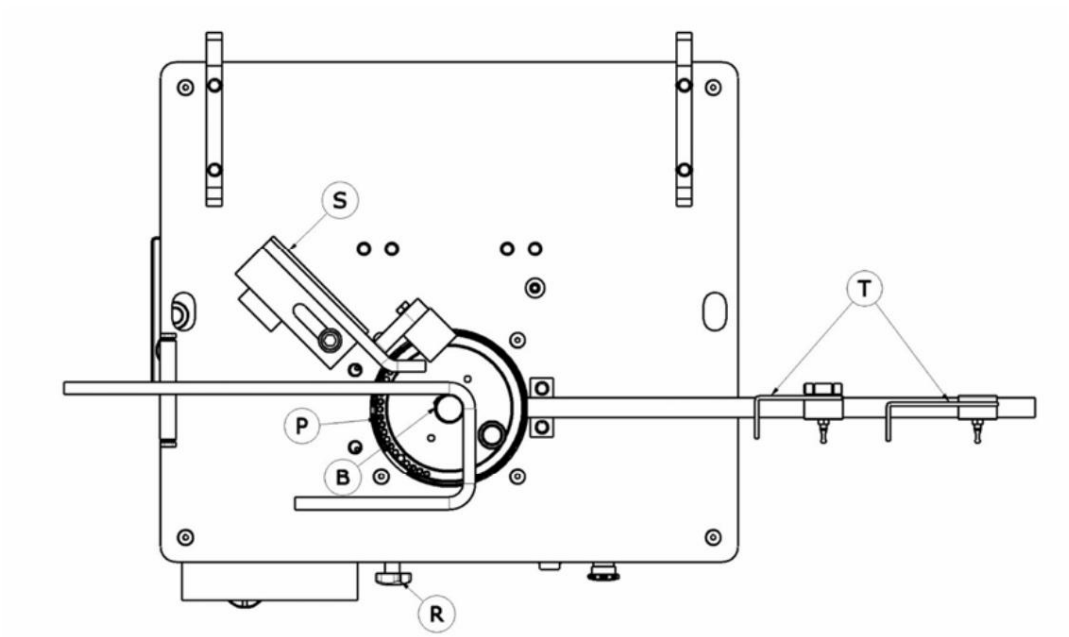

11

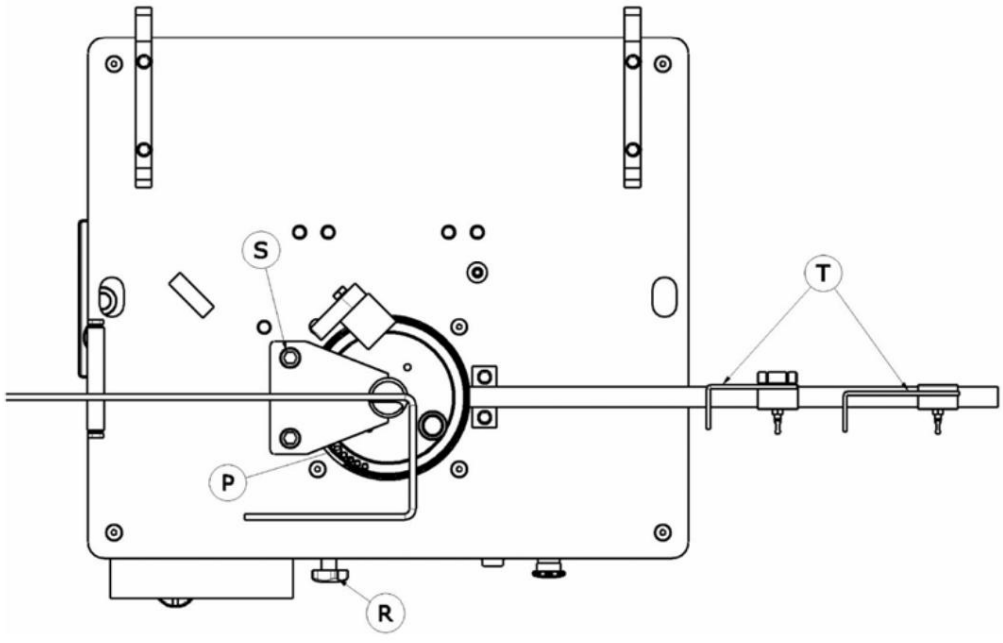

Machine Translated by Google

ÿÿÿÿÿÿÿÿÿÿÿÿ ÿÿÿÿÿÿÿÿÿÿÿ **Obsluzhivanie**

Ekzemplyar för ÿÿÿÿÿÿÿÿÿÿÿÿ

ÿÿÿÿÿÿÿÿ ÿ ÿÿÿÿÿÿ

Nazvanie och allvar

ÿÿÿÿÿÿÿÿ ÿ ÿÿÿÿÿÿÿÿÿÿ

ÿÿÿ

adresser

ÿÿÿÿÿÿÿÿÿÿ ÿÿÿÿÿ

strana

telefon faks

e-post

data pokupki

ÿÿÿÿÿÿÿ ÿ ÿÿÿÿÿÿ ÿÿÿÿÿÿÿÿÿÿÿ-ÿÿÿÿÿÿÿÿ **Podpis klienta**

Usloviya garanti obsluzhivaniya

1) ÿÿ ÿÿÿÿ ÿÿÿÿÿÿÿÿÿÿ ÿÿÿÿÿÿÿÿÿÿ ÿÿÿÿÿÿÿÿÿÿÿÿÿÿÿÿ ÿÿÿÿÿ ÿÿ ÿÿÿÿÿ ÿÿÿÿÿÿÿ ÿ ÿ ÿÿÿÿÿÿ ÿÿÿ ÿÿÿÿÿÿÿÿÿÿÿÿ ÿÿÿÿÿÿÿÿÿÿÿ ÿ ÿÿÿÿÿÿ ÿÿÿÿ ÿÿÿÿÿÿÿÿÿÿ ÿÿÿÿÿÿÿ ÿ ÿÿÿÿÿÿÿÿÿÿ ÿÿÿÿÿÿ.

2) ÿÿÿÿÿÿÿ ÿÿÿÿÿÿÿÿ och ÿÿÿÿÿÿ ÿÿÿÿÿÿÿÿÿlinesÿÿÿÿ ÿÿÿ ÿÿ ÿÿÿÿÿ ÿÿÿÿÿ, ÿÿÿÿ och ÿÿÿÿÿÿÿ ÿÿÿÿ ÿÿÿÿÿcome.

3) ÿÿÿÿÿÿÿÿ ÿÿÿÿÿÿÿÿ ÿÿÿÿÿÿ ÿÿ ÿÿÿÿÿÿÿÿÿÿÿke ÿÿÿÿÿ ÿÿ ÿÿÿÿÿÿÿÿÿÿÿÿÿ ÿÿ ÿÿÿ. ÿÿÿÿÿ ÿÿÿÿÿÿ ÿÿÿÿ ÿÿ ÿÿÿ ÿÿÿÿÿ.

4) ÿÿÿÿÿÿÿÿÿ, ÿÿÿÿÿÿÿÿÿ ÿÿÿÿÿÿÿÿÿ ÿÿÿÿÿÿÿÿÿÿ ÿÿÿÿÿÿÿÿÿÿ, ÿÿÿÿÿ, ÿÿÿÿÿÿ, ÿÿÿÿÿ ÿÿÿÿÿÿÿÿÿÿ, ÿÿÿÿÿÿÿÿÿÿ ÿÿÿÿÿÿÿÿ, ÿÿ ÿÿÿÿÿÿÿÿ ÿÿÿÿÿÿÿÿÿÿÿÿÿÿ ÿÿÿÿÿÿ.

5) ÿÿÿÿÿ ÿ ÿÿÿÿÿ, ÿÿÿÿÿÿÿÿÿÿÿÿÿ ÿÿÿÿÿÿÿÿÿÿ ÿÿÿÿÿÿÿÿÿÿÿ, ÿÿÿÿ ÿÿÿ ÿÿÿÿÿÿÿ ÿÿÿÿÿ ÿÿ ÿÿÿÿ ÿÿÿÿ ÿÿÿÿÿÿÿÿÿÿÿÿÿ ÿÿÿÿÿÿÿÿÿÿ ÿÿÿÿÿÿÿÿÿÿÿ ÿÿ ÿÿÿ.

6) ÿÿÿÿ ÿÿÿÿÿÿÿÿÿÿ ÿÿÿÿÿÿÿÿÿ ÿÿÿÿÿÿÿÿ ÿÿÿÿÿÿÿÿÿÿÿÿÿÿÿ ÿ ÿÿÿÿÿÿÿÿ ÿÿÿÿÿÿ:

a) Izmenenie Garantiynogo Sertifikata

b) ÿ ÿÿÿÿÿ ÿÿÿ zamena ÿÿÿ ÿÿÿÿÿ ÿÿÿÿÿ ÿÿÿÿÿÿÿÿ ÿ ÿÿÿÿÿÿÿÿÿ ÿÿÿ ÿÿÿÿÿ ÿÿÿÿÿÿÿÿ, inte upolnomochennym ÿÿÿÿ Institutionen för ÿÿ ÿÿÿ

c) ÿ ÿÿÿÿÿ ÿÿÿÿÿÿÿÿ ÿÿ ÿÿÿÿÿÿÿÿÿÿ ÿÿÿÿÿ, inte auktoriserad av densamma

7) ÿÿ ÿÿÿ ÿÿÿÿ ÿÿÿÿÿÿÿÿÿÿÿÿ ÿ ÿÿÿÿÿ ÿÿÿÿÿÿÿÿ ÿÿ ÿÿÿÿ ÿÿ ÿÿÿÿ ÿÿÿÿÿÿÿÿ ÿÿÿÿÿÿÿÿ. ÿ ÿÿÿÿÿ ÿÿÿÿÿÿ ÿÿÿÿÿÿÿÿ ÿÿÿÿÿÿÿÿÿÿ ÿ ÿÿÿÿÿÿ ÿÿÿ ÿÿÿÿÿÿÿÿÿÿÿÿÿÿ, ÿÿÿÿÿÿ ÿÿ ÿÿÿÿÿÿÿÿÿ ÿÿÿÿ, ÿÿÿÿÿÿÿÿÿÿÿ ÿÿÿÿÿ, ÿÿÿÿ ÿÿ ÿÿÿÿÿ ÿÿÿÿÿÿÿÿ ÿÿÿÿÿÿÿ ÿÿ ÿÿÿÿÿ.

8) ÿÿÿÿÿÿÿÿÿÿÿÿ ÿÿ ÿÿÿÿÿÿÿÿ ÿÿÿÿÿÿÿÿ ÿ ÿÿÿÿÿ ÿÿÿÿÿÿ ÿÿÿÿÿ ÿÿÿÿ ÿÿÿÿÿÿ ÿÿ ÿÿÿÿ ÿÿ ÿÿÿ ÿÿÿÿ ÿÿÿÿÿÿÿÿÿÿÿÿÿÿ ÿÿÿÿÿÿÿÿÿÿÿÿÿ ÿÿÿÿÿÿÿÿ för ÿÿÿÿÿÿÿÿÿÿ ÿÿÿÿÿÿÿÿÿÿÿÿ ÿÿÿÿÿ.

9) ÿÿÿÿÿÿ ÿÿÿÿÿÿÿÿÿÿ ÿÿÿÿÿÿÿÿÿÿ ÿÿÿÿÿ ÿÿÿ ÿÿÿÿÿÿÿ ÿÿ ÿÿÿÿÿÿÿ ÿ ÿ ÿ ÿ ÿ ÿ ÿ ÿ ÿ ÿ ÿ ÿ ÿ ÿ ÿez ÿÿÿ ÿÿÿÿÿÿÿÿÿ ÿÿÿÿÿÿÿÿÿÿ ÿÿÿÿÿÿÿÿÿÿ ÿÿÿÿÿÿÿ ÿÿÿÿÿÿÿÿÿÿ ÿÿÿ ÿÿ ÿÿÿÿÿÿ ÿÿÿÿÿÿÿÿÿÿ ÿ ÿÿÿÿÿÿ ÿÿÿÿÿÿÿÿÿÿ ÿÿÿÿÿÿÿ ÿ ÿÿÿÿÿÿÿÿ ÿÿ ÿÿÿÿ ÿÿÿÿÿÿÿ ÿÿÿÿÿÿ ÿÿÿÿÿÿÿÿ.

ÿÿÿÿÿÿÿ ÿÿÿÿÿÿÿÿ, ÿÿ. Albunol, Uchastok 250
18220 Albolote, Granada
Tel: 34-958-49 04 10 – Faks: 34-958-46 66 45
Proizvodstvo ÿÿÿÿÿÿÿÿÿÿÿ ÿÿÿÿÿÿÿ
Spanien

Machine Translated by Google

Garantibevis ÿÿÿÿÿÿÿÿÿÿÿÿÿÿ

ÿÿÿÿÿÿÿÿÿÿ ÿÿÿ ÿÿÿÿÿÿÿÿÿÿÿÿÿÿ

ÿÿÿÿÿÿÿÿ ÿ ÿÿÿÿÿÿ

Nazvanie och allvar

ÿÿÿÿÿÿÿÿ ÿ ÿÿÿÿÿÿÿÿÿÿ

ÿÿÿ

adresser

ÿÿÿÿÿÿÿÿÿÿ ÿÿÿÿÿ

strana

telefon faks

e-post

data pokupki

ÿÿÿÿÿÿÿ ÿ ÿÿÿÿÿÿ ÿÿÿÿÿÿÿÿÿÿÿ-ÿÿÿÿÿÿÿÿ **-** **Podpis klienta**

Usloviya garanti obsluzhivaniya

10) ÿÿ ÿÿÿÿ ÿÿÿÿÿÿÿÿÿÿ ÿÿÿÿÿÿÿÿÿÿ ÿÿÿÿÿÿÿÿÿÿÿÿÿÿÿÿ ÿÿÿÿÿ ÿÿ ÿÿÿÿÿ ÿÿÿÿÿÿÿ ÿ ÿ ÿÿÿÿÿÿ ÿÿÿ ÿÿÿÿÿÿÿÿÿÿÿÿ ÿÿÿÿÿÿÿÿÿÿÿ ÿ ÿÿÿÿÿÿ ÿÿÿÿ ÿÿÿÿÿÿÿÿÿÿ ÿÿÿÿÿÿÿ ÿ ÿÿÿÿÿÿÿÿÿÿ ÿÿÿÿÿÿ.

elva) ÿÿÿÿÿÿÿÿ ÿÿÿÿÿÿÿÿ och ÿÿÿÿÿÿÿ ÿÿÿÿÿÿÿÿÿÿlinesÿÿÿÿÿ ÿÿÿÿ ÿÿ ÿÿÿÿÿÿ ÿÿÿÿÿÿ, ÿÿÿÿÿ och ÿÿÿÿÿÿÿÿ ÿÿÿÿÿ ÿÿÿÿÿÿcome.

12) ÿÿÿÿÿÿÿÿÿ ÿÿÿÿÿÿÿÿÿ ÿÿÿÿÿÿÿ ÿÿ ÿÿÿÿÿÿÿÿÿÿÿÿÿÿke ÿÿÿÿÿÿ ÿÿ ÿÿÿÿÿÿÿÿÿÿÿÿÿÿÿ ÿÿ ÿÿÿÿ. ÿÿÿÿÿÿ ÿÿÿÿÿÿÿ ÿÿÿÿÿÿ ÿÿ ÿÿÿÿ ÿÿÿÿÿÿ.

13) ÿÿÿÿÿÿÿÿÿÿ, ÿÿÿÿÿÿÿÿÿÿ ÿÿÿÿÿÿÿÿÿÿ ÿÿÿÿÿÿÿÿÿÿÿÿ ÿÿÿÿÿÿÿÿÿÿÿÿ, ÿÿÿÿÿÿ, ÿÿÿÿÿÿÿ, ÿÿÿÿÿÿÿ ÿÿÿÿÿÿÿÿÿÿÿÿ, ÿÿÿÿÿÿÿÿÿÿÿ ÿÿÿÿÿÿÿÿÿ, ÿÿ ÿÿÿÿÿÿÿÿÿÿ ÿÿÿÿÿÿÿÿÿÿÿÿÿÿÿÿ ÿÿÿÿÿÿÿ.

14) ÿÿÿÿÿÿÿ ÿ ÿÿÿÿÿÿÿ, ÿÿÿÿÿÿÿÿÿÿÿÿÿÿÿÿ ÿÿÿÿÿÿÿÿÿÿÿÿ ÿÿÿÿÿÿÿÿÿÿÿÿÿÿÿÿ, ÿÿÿÿÿÿ ÿÿÿÿÿ ÿÿÿÿÿÿÿÿÿ ÿÿÿÿÿÿÿ ÿÿÿ ÿÿÿÿÿÿ ÿÿÿÿÿ ÿÿÿÿÿÿÿÿÿÿÿÿÿÿÿÿ ÿÿÿÿÿÿÿÿÿÿÿÿ ÿÿÿÿÿÿÿÿÿÿÿÿÿÿÿÿ ÿÿ ÿÿÿÿ.

femton) ÿÿÿÿ ÿÿÿÿÿÿÿÿÿÿÿ ÿÿÿÿÿÿÿÿÿÿ ÿÿÿÿÿÿÿÿÿÿ ÿÿÿÿÿÿÿÿÿÿÿÿÿÿÿÿÿÿÿÿ ÿ ÿÿÿÿÿÿÿÿÿÿ ÿÿÿÿÿÿÿÿ:

d) Izmenenie Garantiynogo Sertifikata

e) ÿ ÿÿÿÿÿÿÿ ÿÿÿÿ ÿÿÿÿÿÿÿ ÿÿÿ ÿÿÿÿÿÿÿ ÿÿÿÿÿÿÿÿ ÿÿÿÿÿÿÿÿÿÿÿÿ ÿ ÿÿÿÿÿÿÿÿÿÿÿÿ ÿÿÿ ÿÿÿÿÿÿÿ ÿÿÿÿÿÿÿÿÿÿÿÿ, inte upolnomochennym ÿÿÿnym Institutionen för ÿÿ ÿÿÿÿ

f) ÿ ÿÿÿÿÿÿÿ ÿÿÿÿÿÿÿÿÿÿÿ ÿÿ ÿÿÿÿÿÿÿÿÿÿÿÿÿÿÿÿ ÿÿÿÿÿÿÿÿ, ej auktoriserad ÿÿ ÿÿÿÿ

16) ÿÿ ÿÿÿÿ ÿÿÿÿÿ ÿÿÿÿÿÿÿÿÿÿÿÿÿÿÿÿ ÿ ÿÿÿÿÿÿÿÿ ÿÿÿÿÿÿÿÿÿÿÿÿ ÿÿÿÿÿÿÿÿÿÿÿÿ ÿÿ ÿÿÿÿÿ ÿÿÿÿÿÿÿÿÿÿÿÿ ÿÿÿÿÿÿÿÿÿÿÿÿ. ÿ ÿÿÿÿÿÿ ÿÿÿÿÿÿÿÿ ÿÿÿÿÿÿÿÿÿÿÿÿ ÿÿÿÿÿÿÿÿÿÿÿÿ ÿ ÿÿÿÿÿÿÿÿ ÿÿÿ ÿÿÿÿÿÿÿÿÿÿÿÿÿÿÿÿÿÿÿÿ, ÿÿÿÿÿÿÿÿ ÿÿ ÿÿÿÿÿÿÿÿÿÿÿÿ ÿÿÿÿÿÿ, ÿÿÿÿÿÿÿÿÿÿÿÿÿÿÿÿ ÿÿÿÿÿÿÿÿ, ÿÿÿÿÿÿ ÿÿÿ ÿÿÿÿÿÿÿÿ ÿÿÿÿÿÿÿÿÿÿÿÿÿÿÿÿ ÿÿÿÿÿÿÿÿÿÿÿÿ ÿÿÿ ÿÿÿÿÿÿÿÿÿÿÿÿ.

17) ÿÿÿÿÿÿÿÿÿÿÿÿÿÿ ÿÿÿ ÿÿÿÿÿÿÿÿÿÿ ÿÿÿÿÿÿÿÿÿÿ ÿ ÿÿÿÿÿÿÿ ÿÿÿÿÿÿÿÿ ÿÿÿÿÿÿÿÿ ÿÿÿÿÿÿÿ ÿÿÿÿÿÿÿÿ ÿÿ ÿÿÿÿÿÿ ÿÿ ÿÿÿÿÿ ÿÿÿÿÿ ÿÿÿÿÿÿÿÿÿÿÿÿÿÿÿÿÿÿÿ

Machine Translated by Google

Machine Translated by Google

Machine Translated by Google



ANDALUSIAN MACHINERY INDUSTRIAL SOCIETY, SA

POL. IND. JUNCARIL, C/ALBUÑOL, PARC. 250

18220 ALBOLOTE (GRANADA)

Telefon: 34 - 958-49 04 10 – Fax: 34 - 958-46 66 45

TILLVERKNING AV BYGGMASKINER

SPANIEN